ТЕЛЕФОНИ
(044) 360-7-130
(050) 336-0-130
(063) 788-0-130
(067) 233-0-130
(068) 282-0-130

130 COM.UA
Інтернет-магазин автотоварів

ICQ
294-0-130
597-0-130

SKYPE
km-130

АВТОМАГНІТОЛИ — Магнітоли • Медіа-ресівери та станції • Штатні магнітоли • CD/DVD чейнджери • FM-модулятори/USB адаптери • Flash пам'ять • Перехідні рамки та роз'єми • Антени • Аксесуари | **АВТОЗВУК** — Акустика • Підсилювачі • Сабвуфери • Процесори • Кросовери • Навушники • Аксесуари | **БОРТОВІ КОМП'ЮТЕРИ** — Універсальні комп'ютери • Модельні комп'ютери • Аксесуари | GPS **НАВІГАТОРИ** — Портативні GPS • Вмонтовані GPS • GPS модулі • GPS трекери • Антени для GPS навігаторів • Аксесуари | **ВІДЕОПРИСТРОЇ** — Відеореєстратори • Телевізори та монітори • Автомобільні ТВ тюнери • Камери • Видеомодулі • Транскодери • Автомобільні ТВ антени • Аксесуари | **ОХОРОННІ СИСТЕМИ** — Автосигналізації • Мотосигналізації • Механічні блокувальники • Іммобілайзери • Датчики • Аксесуари | **ОПТИКА ТА СВІТЛО** — Ксенон • Біксенон • Лампи • Світлодіоди • Стробоскопи • Оптика і фари • Омивачі фар • Датчики світла, дощу • Аксесуари | **ПАРКТРОНІКИ ТА ДЗЕРКАЛА** — Задні парктроніки • Передні парктроніки • Комбіновані парктроніки • Дзеркала заднього виду • Аксесуари | **ПІДІГРІВ ТА ОХОЛОДЖЕННЯ** — Підігріви сидінь • Підігріви дзеркал • Підігріви двірників • Підігріви двигунів • Автохолодильники • Автокондиціонери • Аксесуари | **ТЮНІНГ** — Віброізоляція • Шумоізоляція • Тонувальна плівка • Аксесуари | **АВТОАКСЕСУАРИ** — Радар-детектори • Гучний зв'язок, Bluetooth • Склопідіймачі • Компресори • Звукові сигнали, СГП • Вимірювальні прилади • Автопилососи • Автокрісла • Різне | **МОНТАЖНЕ ОБЛАДНАННЯ** — Інсталяційні комплекти • Оббивні матеріали • Декоративні решітки • Фазоінвертори • Кабель та провід • Інструменти • Різне | **ЖИВЛЕННЯ** — Акумулятори • Перетворювачі • Пуско-заряджувальні пристрої • Конденсатори • Аксесуари | **МОРСЬКА ЕЛЕКТРОНІКА ТА ЗВУК** — Морські магнітоли • Морська акустика • Морські сабвуфери • Морські підсилювачі • Аксесуари | **АВТОХІМІЯ ТА КОСМЕТИКА** — Присадки • Рідини омивача • Засоби по догляду • Поліролі • Ароматизатори • Клеї та герметики | **РІДИНИ ТА МАСЛА** — Моторні масла • Трансмісійні масла • Гальмівні рідини • Антифризи • Технічні змазки

У магазині «130» ви можете знайти та купити у Києві з доставкою по місту та Україні практично все для вашого автомобіля. Наші досвідчені консультанти нададуть вам вичерпну інформацію та допоможуть підібрати саме те, що ви шукаєте. Чекаємо вас за адресою

http://130.com.ua

RING Portable Power POWERING

ЗАРЯДНІ ПРИСТРОЇ

TradeCharge30
RCBT30
30amp, 12/24V Bench Charger
150amp Engine Start

TradeCharge35
RCBT35
35amp, 12/24V Bench Charger
180amp Engine Start

TradeCharge40T
RCBT40T
40amp, 12/24V Trolley Charger
280amp Engine Start

TradeCharge55T
RCBT55T
55amp, 12/24V Trolley Charger
420amp Engine Start

ПОСІБНИК КОРИСТУВАЧА

www.ringautomotive.co.uk

Збережіть ці інструкції для використання в майбутньому.

130.com.ua

1.ОГЛЯД ПРОДУКЦІЇ

1.1 RCBT30

1. PRODUCT OVERVIEW

1.1 RCBT30

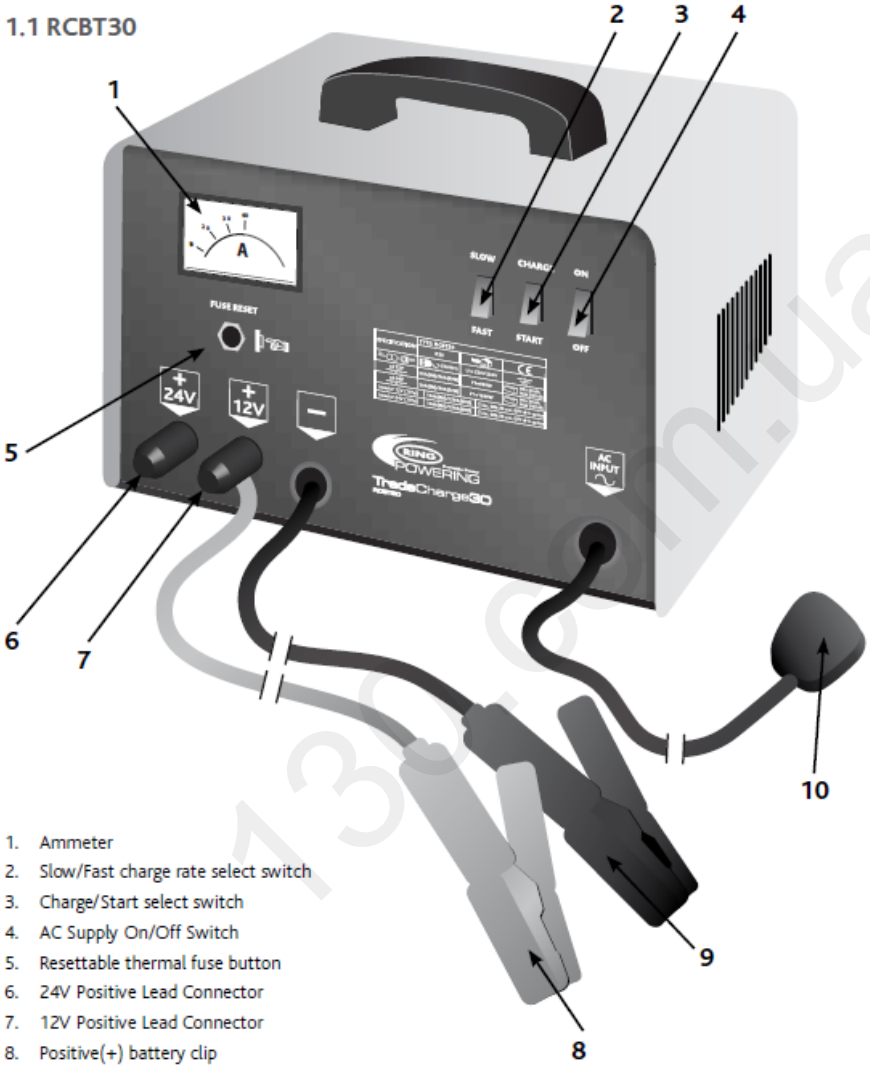

1. Ammeter
2. Slow/Fast charge rate select switch
3. Charge/Start select switch
4. AC Supply On/Off Switch
5. Resettable thermal fuse button
6. 24V Positive Lead Connector
7. 12V Positive Lead Connector
8. Positive(+) battery clip
9. Negative(-) battery clip
10. AC Mains supply plug

1. Амперметр
2. Перемикач рівня швидкості зарядки Повільно / Швидко (Slow/Fast)
3. Перемикач Зарядка / Пуск (Charge/Start)
4. Вимикач живлення змінного струму Увімкнути/Вимкнути (On / Off)
5. Кнопка поновлюваного теплового запобіжника
6. 24В Позитивний кабельний роз'єм
7. 12В Позитивний кабельний роз'єм
8. Позитивний (+) акумуляторний затискач
9. Негативний (-) акумуляторний затискач
10. Вилка живлення для мережі змінного струму

1.2 RCBT35

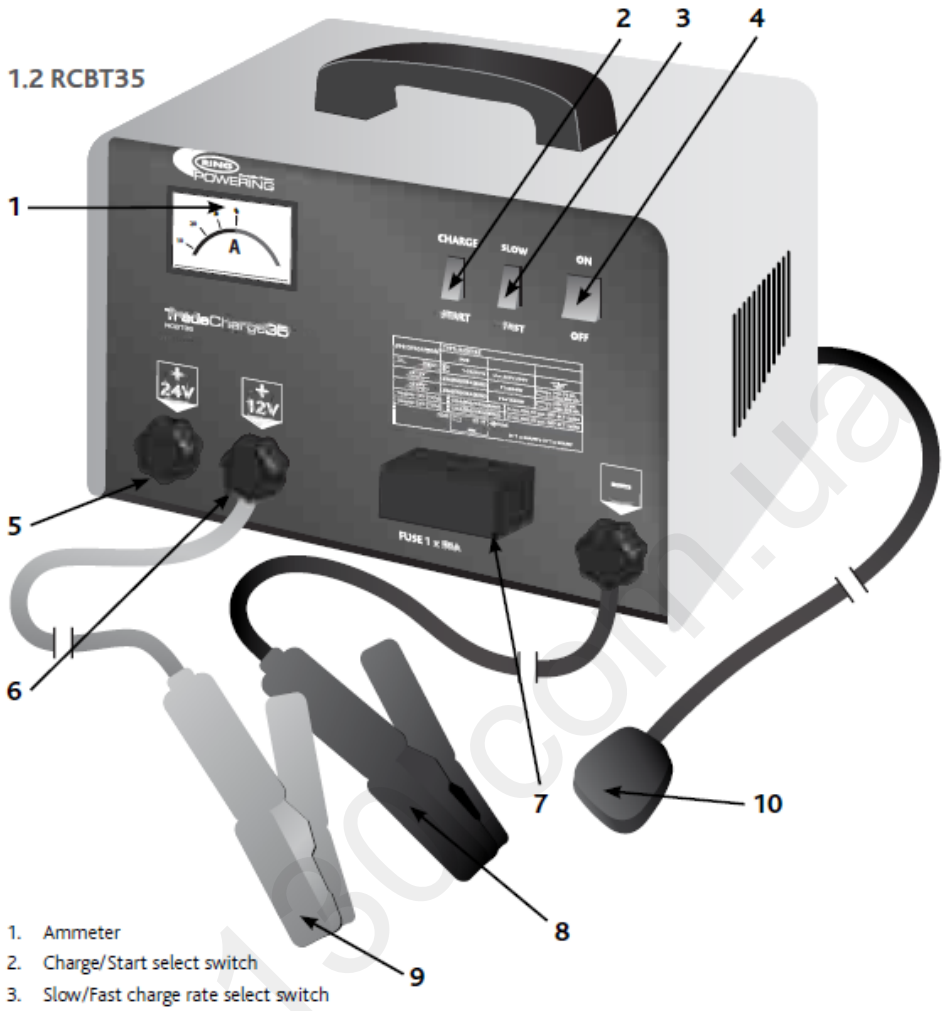

1. Ammeter
2. Charge/Start select switch
3. Slow/Fast charge rate select switch
4. AC Supply On/Off Switch
5. 24V Positive Lead Connector
6. 12V Positive Lead Connector
7. Protective Fuse (1x 50amp)
8. Negative(-) battery clip
9. Positive(+) battery clip
10. AC Mains supply plug

1. Амперметр
2. Перемикач Зарядка / Пуск (Charge/Start)
3. Перемикач рівня швидкості зарядки Повільно / Швидко (Slow/Fast)
4. Вимикач живлення змінного струму Увімкнути/Вимкнути (On / Off)
5. 24В Позитивний кабельний роз'єм
6. 12В Позитивний кабельний роз'єм
7. Захисний запобіжник (1х 50 А)
8. Негативний (-) акумуляторний затискач
9. Позитивний (+) акумуляторний затискач
10. Вилка живлення для мережі змінного струму

1.2 RCBT40T

1.3 RCBT40T

1. Транспортувальні ручки
2. Захисний запобіжник (1x 50 A)
3. Цифровий амперметр
4. Перемикач рівня швидкості зарядки Повільно / Швидко (Slow/Fast)
5. Перемикач рівня зарядки Мінімальний/Максимальний (Min / Max)
6. Перемикач Зарядка / Пуск (Charge/Start)
7. Вимикач (з підсвіткою) живлення змінного струму Увімкнути/Вимкнути (On / Off)у
8. Негативний (-) акумуляторний затискач
9. Позитивний (+) акумуляторний затискач
10. 24В Позитивний кабельний роз'єм
11. 12В Позитивний кабельний роз'єм
12. Вилка живлення для мережі змінного струму
13. Опора
14. Колеса візка

1.2 RCBT55T

130.com.ua

1.4 RCBT55T

1. Транспортувальні ручки
2. Індикатор живлення
3. Дисковий селектор-перемикач рівня зарядки
4. Цифровий амперметр
5. Захисні запобіжники (2x 50 A)
6. Вилка живлення для мережі змінного струму
7. 60-хвилинний дисковий таймер
8. 24В Позитивний кабельний роз'єм
9. 12В Позитивний кабельний роз'єм
10. Позитивний (+) акумуляторний затискач
11. Негативний (-) акумуляторний затискач
12. 2x Опора
13. Колеса візка

2. МОНТАЖ

130.com.ua

2.1 RCBT40T та RCBT55T

2.1.1 КОЛЕСА

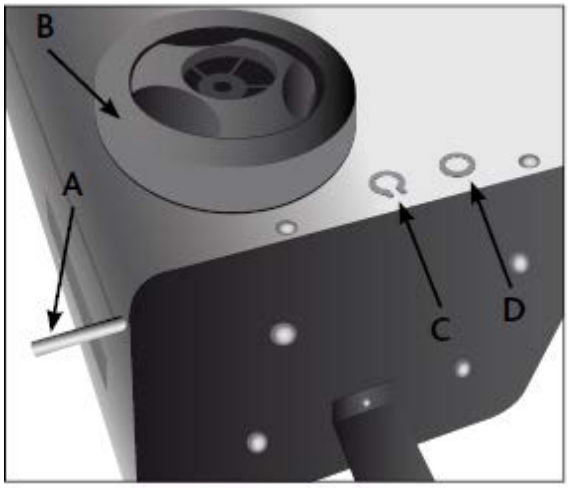

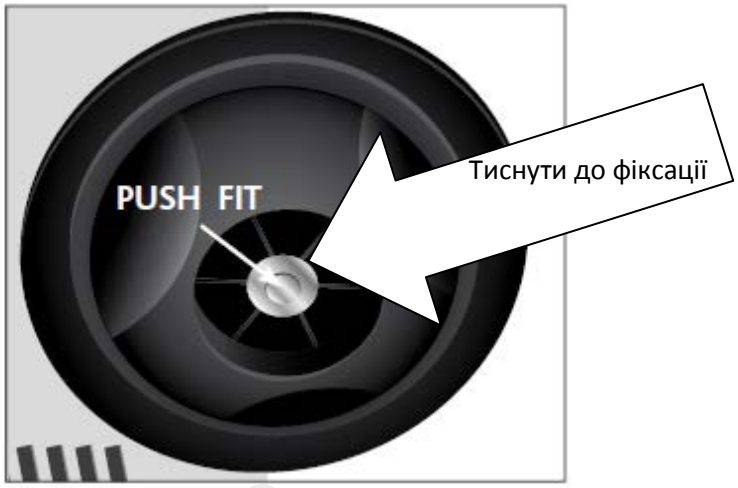

1. Пропустіть вісь «A» крізь головний корпус зарядного пристрою
2. Встановіть колеса «B» у відповідні місця на осі і зафіксуйте за допомогою шайби «D» і стопорного кільця «C».
Примітка: - для фіксації стопорних кілець зручніше використовувати видовжені плоскогубці.

2.1.2 ОПОРА

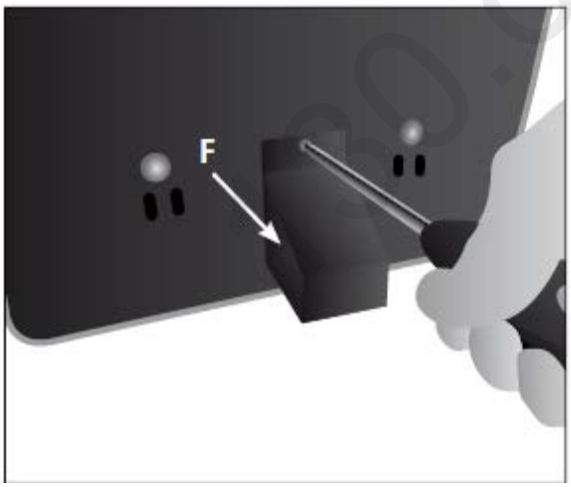

2.1.3 ТРАНСПОРТУВАЛЬНІ РУЧКИ

1. Розташуйте опору "F" у відповідній позиції на нижній поверхні корпуса спереду, та зафіксуйте за допомогою трьох гвинтів і шайб (в комплекті) Примітка: - модель RCBT55T забезпечується двома опорами	1. Зафіксуйте ручки у відповідному місці за допомогою чотирьох шайб і чотирьох шестигранних болтів . Міцно затягніть, використовуючи шестигранний ключ, що надається.

,

3. ІНСТРУКЦІЯ З ЕКСПЛУАТАЦІЇ

3.1 RCBT30

3.1.1 ЗАРЯДКА АКУМУЛЯТОРА

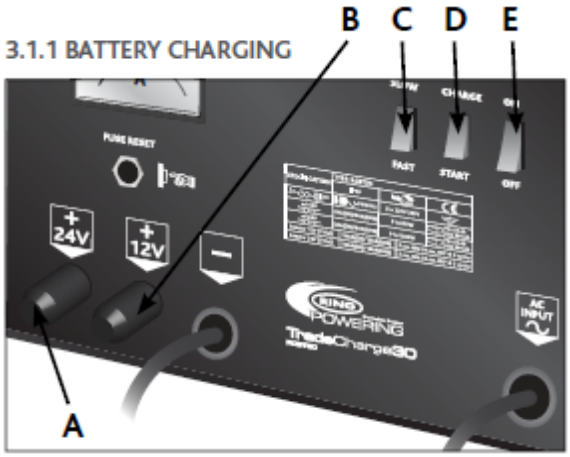

1. Переконайтеся, що Вилка живлення для мережі змінного струму не підключена до мережі змінного струму.
2. Під’єднайте Червоний (+) кабель, до роз’єму 24В (позиція «А») або 12В (позиція "В") підходить для підзарядки акумулятора.
3. Підключіть Червоний (+) позитивний затискач до Червоної (+) позитивної клеми акумулятора.
4. Підключіть Чорний (-) негативний затискач до шасі транспортного засобу, завжди обов'язково подалі від акумулятора і паливопроводу.
5. Встановіть Перемикач Зарядка / Пуск (Charge/Start) «D» у положення ЗАРДКА (Charge).
6. Встановити Повільний / Швидкий рівень зарядки,(вибрати Перемикачем рівня швидкості зарядки Повільно / Швидко (Slow/Fast)) «С».
7. Підключіть Вилку живлення у мережу змінного струму і увімкніть зарядний пристрій Вимикачем живлення змінного струму Увімкнути/Вимкнути (On / Off) «Е».
8. Зверніть увагу на рівень зарядки на амперметрі після близько 1 хвилини роботи, якщо він перевищує 10% від ємності акумулятора, тоді зменшіть швидкість зарядки до наступного нижчого рівня, наприклад, для акумулятора ємністю 100Агод., рівень зарядки повинен бути 10А або менше.
9. Рівень швидкості (темп) зарядки буде повільно зменшуватися, поки не стане близьким до нуля, після чого зарядний пристрій треба вимкнути, щоб захистити акумулятор від перевантаження.
10. Вимкніть живлення та від'єднайте вилку від мережі змінного струму. Від'єднайте Червоний (+) позитивний затискач. Від'єднайте Чорний (-) негативний затискач.

3.1.2 ЗАПУСК ДВИГУНА

1. Переконайтеся, що Вилка живлення для мережі змінного струму не підключена до мережі змінного струму.
2. Під’єднайте Червоний (+) кабель , до роз’єму 24В (позиція «А») або 12В (позиція "В") підходить для запуску транспортних засобів.
3. Підключіть Червоний (+) позитивний затискач до Червоної (+) позитивної клеми акумулятора.
4. Підключіть Чорний (-) негативний затискач до шасі транспортного засобу, завжди обов'язково подалі від акумулятора і паливопроводу.
5. Встановіть Перемикач Зарядка / Пуск (Charge/Start) «D» у положення Пуск (Start), щоб обрати функцію запуску двигуна.

6. Підключіть Вилку живлення у мережу змінного струму і увімкніть зарядний пристрій Вимикачем живлення змінного струму Увімкнути/Вимкнути (On / Off) «Е».

7. Увімкніть запалювання і прокрутіть двигун НЕ БІЛЬШЕ 5 секунд. Якщо автомобіль не запускається, почекайте 30 секунд і повторіть спробу, не більше 5 разів.
8. Як тільки двигун автомобіля запрацював, вимкніть живлення та від'єднайте вилку від мережі змінного струму. Від'єднайте Червоний (+) позитивний затискач. Від'єднайте Чорний (-) негативний затискач

УВАГА!
ПЕРЕД ВИКОРИСТАННЯМ ФУНКЦІЇ ЗАПУСК ДВИГУНА РЕКОМЕНДОВАНО 5 ХВИЛИН «ШВИДКОЇ ЗАРЯДКИ» ЩОБ УНИКНУТИ СПРАЦЮВАННЯ ЗАПОБІЖНИКІВ МЕРЕЖІ ЖИВЛЕННЯ.

3.1.3 ЗАХИСТ ВІД ПЕРЕВАНТАЖЕННЯ

ВИХІДНИЙ ЗАПОБІЖНИК

Передня панель пристрою оснащена захисним тепловим запобіжником з перемикачем-защіпкою, який спрацьовує, якщо пристрій перевантажений, накоротко замкнутий або під'єднаний із зворотньою полярністю.
1. Переконайтеся, що Вилка живлення для мережі змінного струму не підключена до мережі змінного струму
2. Почекайте кілька хвилин, потім натисніть перемикач-защіпку, щоб активізувати запобіжник..

ТЕПЛОВЕ ВІДСІЧНЕ ПРИСТОСУВАННЯ

Пристрій оснащено тепловим відсічним пристосуванням, яке активізується, якщо пристрій перегрівається. Якщо таке відбудеться, то підсвітлювальна лампа, що знаходиться всередині Вимикача живлення змінного струму Увімкнути/Вимкнути (On / Off) – відключиться. Після охолодження прилад автоматично включиться і відновить нормальну роботу.

3.2 RCBT35

3.2.1 ЗАРЯДКА АКУМУЛЯТОРА

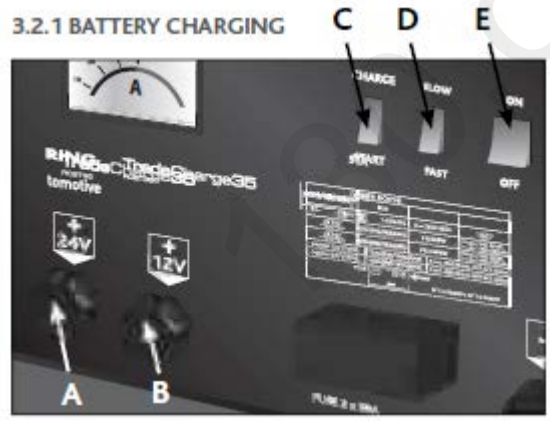

1.Переконайтеся, що Вилка живлення для мережі змінного струму не підключена до мережі змінного струму.
2. Під’єднайте Червоний (+) кабель, до роз’єму 24В (позиція «А») або 12В (позиція "В") підходить для підзарядки акумулятора.
3. Підключіть Червоний (+) позитивний затискач до Червоної (+) позитивний клеми акумулятора.
4. Підключіть Чорний (-) негативний затискач до шасі транспортного засобу, завжди обов'язково подалі від акумулятора і паливопроводу.
5. Встановіть Перемикач Зарядка / Пуск (Charge/Start) «С» у положення ЗАРДКА (Charge)
6. Встановити Повільний / Швидкий рівень зарядки,(вибрати Перемикачем рівня швидкості зарядки Повільно / Швидко (Slow/Fast)) «D».
7. Підключіть Вилку живлення у мережу змінного струму і увімкніть зарядний пристрій Вимикачем живлення змінного струму Увімкнути/Вимкнути (On / Off) «Е».

8. Зверніть увагу на рівень зарядки на амперметрі після близько 1 хвилини роботи, якщо він перевищує 10% від ємності акумулятора, тоді зменшіть швидкість зарядки до наступного нижчого рівня, наприклад, для акумулятора ємністю 100Агод., рівень зарядки повинен бути 10А або менше.
9. Рівень швидкості (темп) зарядки буде повільно зменшуватися поки не стане близьким до нуля, після чого зарядний пристрій треба вимкнути, щоб захистити акумулятор від перевантаження.
10. Вимкніть живлення та від'єднайте вилку від мережі змінного струму. Від'єднайте Червоний (+) позитивний затискач. Від'єднайте Чорний (-) негативний затискач.

3.2.2 ЗАПУСК ДВИГУНА

1. Переконайтеся, що Вилка живлення для мережі змінного струму не підключена до мережі змінного струму.
2. Під’єднайте Червоний (+) кабель , до роз’єму 24В (позиція «А») або 12В (позиція "В") підходить для запуску транспортних засобів.
3. Підключіть Червоний (+) позитивний затискач до Червоної (+) позитивної клеми акумулятора..
4. Підключіть Чорний (-) негативний затискач до шасі транспортного засобу, завжди обов'язково подалі від акумулятора і паливопроводу.
5. Встановіть Перемикач Зарядка / Пуск (Charge/Start) "С" у положення Пуск (Start), щоб обрати функцію запуску двигуна..
6. Підключіть Вилку живлення у мережу змінного струму і увімкніть зарядний пристрій Вимикачем живлення змінного струму Увімкнути/Вимкнути (On / Off) «Е»..
7. Увімкніть запалювання і прокрутіть двигун НЕ БІЛЬШЕ 5 секунд. Якщо автомобіль не запускається, почекайте 30 секунд і повторіть спробу, не більше 5 разів..
8. Як тільки двигун автомобіля запрацював, вимкніть живлення та від'єднайте вилку від мережі змінного струму. Від'єднайте Червоний (+) позитивний затискач. Від'єднайте Чорний (-) негативний затискач.

УВАГА!
ПЕРЕД ВИКОРИСТАННЯМ ФУНКЦІЇ ЗАПУСК ДВИГУНА РЕКОМЕНДОВАНО 5 ХВИЛИН «ШВИДКОЇ ЗАРЯДКИ» ЩОБ УНИКНУТИ СПРАЦЮВАННЯ ЗАПОБІЖНИКІВ МЕРЕЖІ ЖИВЛЕННЯ.

3.2.3 ЗАХИСТ ВІД ПЕРЕВАНТАЖЕННЯ

ВИХІДНИЙ ЗАПОБІЖНИК

Передня панель пристрою оснащена захисними запобіжниками, які можуть перегоріти, якщо пристрій перевантажений, накоротко замкнутий або під'єднаний із зворотньою полярністю.
1. Переконайтеся, що Вилка живлення для мережі змінного струму не підключена до мережі змінного струму
2. Зніміть кришку з міткою «FUSE» (ЗАПОБІЖНИК).
3. Послабте 2 х 10 мм гайки,що утримують запобіжник (и), та замініть запобіжником (ками) з тими ж параметрами.
4. Затягніть болти і замініть кришку

ТЕПЛОВЕ ВІДСІЧНЕ ПРИСТОСУВАННЯ

Пристрій оснащено тепловим відсічним пристосуванням, яке активізується, якщо пристрій перегрівається. Якщо таке відбудеться, то підсвітлювальна лампа, що знаходиться всередині Вимикача живлення змінного струму Увімкнути/Вимкнути (On / Off) – відключиться. Після охолодження прилад автоматично включиться і відновить нормальну роботу.

130.com.ua

3.3 RCBT40T

3.3.1 ЗАРЯДКА АКУМУЛЯТОРА

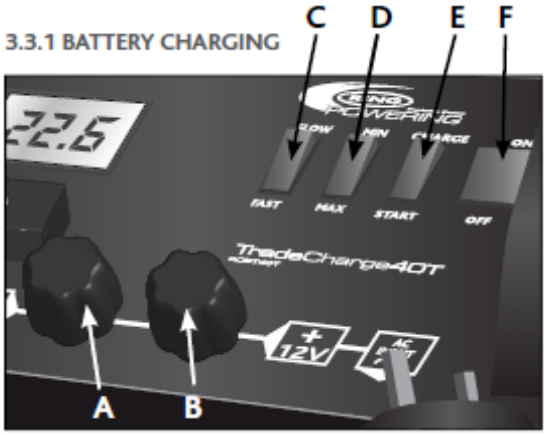

1.Переконайтеся, що Вилка живлення для мережі змінного струму не підключена до мережі змінного струму.
2. Під’єднайте Червоний (+) кабель, до роз’єму 24В (позиція «А») або 12В (позиція "В") підходить для підзарядки акумулятора.
3. Підключіть Червоний (+) позитивний затискач до Червоної (+) позитивний клеми акумулятора.
4. Підключіть Чорний (-) негативний затискач до шасі транспортного засобу, завжди обов'язково подалі від акумулятора і паливопроводу.
5. Встановіть Перемикач Зарядка / Пуск (Charge/Start) «E» у положення ЗАРДКА (Charge).
6. Встановіть потрібний рівень зарядки за допомогою перемикачів «C» і «D» наступним чином:
-
SLOW + MIN = Низький рівень зарядки
SLOW + MAX = Середній / Низький рівень зарядки
FAST + MIN = Середній / Високий рівень зарядки
FAST + MAX = Високий рівень зарядки
7. Підключіть Вилку живлення у мережу змінного струму і увімкніть зарядний пристрій і увімкніть зарядний пристрій Вимикачем живлення змінного струму Увімкнути/Вимкнути (On / Off) «F».
8. Зверніть увагу на рівень зарядки на амперметрі після близько 1 хвилини роботи, якщо він перевищує 10% від ємності акумулятора, тоді зменшіть швидкість зарядки до наступного нижчого рівня, наприклад, для акумулятора ємністю 100Агод., рівень зарядки повинен бути 10А або менше.
9. Рівень швидкості (темп) зарядки буде повільно зменшуватися поки не стане близьким до нуля, після чого зарядний пристрій треба вимкнути, щоб захистити акумулятор від перевантаження.
10. Вимкніть живлення та від'єднайте вилку від мережі змінного струму. Від'єднайте Червоний (+) позитивний затискач. Від'єднайте Чорний (-) негативний затискач.

3.3.2 ЗАПУСК ДВИГУНА

1. Переконайтеся, що Вилка живлення для мережі змінного струму не підключена до мережі змінного струму.
2. Під’єднайте Червоний (+) кабель , до роз’єму 24В (позиція «А») або 12В (позиція «В») підходить для запуску транспортних засобів.
3. Підключіть Червоний (+) позитивний затискач до Червоної (+) позитивної клеми акумулятора..
4. Підключіть Чорний (-) негативний затискач до шасі транспортного засобу, завжди обов'язково подалі від акумулятора і паливопроводу.

130.com.ua

5. Встановіть Перемикач Зарядка / Пуск (Charge/Start) «E» у положення Пуск (Start), щоб обрати функцію запуску двигуна..
6. Підключіть Вилку живлення у мережу змінного струму і увімкніть зарядний пристрій Вимикачем живлення змінного струму Увімкнути/Вимкнути (On / Off) «F»..
7. Увімкніть запалювання і прокрутіть двигун НЕ БІЛЬШЕ 5 секунд. Якщо автомобіль не запускається, почекайте 30 секунд і повторіть спробу, не більше 5 разів..
8. Як тільки двигун автомобіля запрацював, вимкніть живлення та від'єднайте вилку від мережі змінного струму. Від'єднайте Червоний (+) позитивний затискач. Від'єднайте Чорний (-) негативний затискач.

УВАГА!
ПЕРЕД ВИКОРИСТАННЯМ ФУНКЦІЇ ЗАПУСК ДВИГУНА РЕКОМЕНДОВАНО 5 ХВИЛИН «ШВИДКОЇ ЗАРЯДКИ» ЩОБ УНИКНУТИ СПРАЦЮВАННЯ ЗАПОБІЖНИКІВ МЕРЕЖІ ЖИВЛЕННЯ.

3.3.3 ЗАХИСТ ВІД ПЕРЕВАНТАЖЕННЯ

ВИХІДНИЙ ЗАПОБІЖНИК

Передня панель пристрою оснащена захисними запобіжниками, які можуть перегоріти, якщо пристрій перевантажений, накоротко замкнутий або під'єднаний із зворотньою полярністю.
1. Переконайтеся, що Вилка живлення для мережі змінного струму не підключена до мережі змінного струму
2. Зніміть кришку з міткою «FUSE» (ЗАПОБІЖНИК).
3. Послабте 2 х 10 мм гайки,що утримують запобіжник (и), та замініть запобіжником (ками) з тими ж параметрами.
4. Затягніть болти і замініть кришку

ТЕПЛОВЕ ВІДСІЧНЕ ПРИСТОСУВАННЯ

Пристрій оснащено тепловим відсічним пристосуванням, яке активізується, якщо пристрій перегрівається. Якщо таке відбудеться, то підсвітлювальна лампа, що знаходиться всередині Вимикача живлення змінного струму Увімкнути/Вимкнути (On / Off) – відключиться. Після охолодження прилад автоматично включиться і відновить нормальну роботу.

ЗАПОБІЖНИК МЕРЕЖІ ЖИВЛЕННЯ

Пристрій оснащено 13А плавкою Вилкою живлення (в якості запобіжника). Вона може перегоріти при певних умовах, таких як: глибоке розрядження, або висока ємність акумулятора, наприклад, більше150Агод.. Якщо це відбувається регулярно, можливо, доцільно замінити Вилку живлення для мережі змінного струму на Вилку 16А типу
(Див. розділ 4 – «Вилка живлення для мережі»).

3.4 RCBT55T

3.4.1 ЗАРЯДКА АКУМУЛЯТОРА

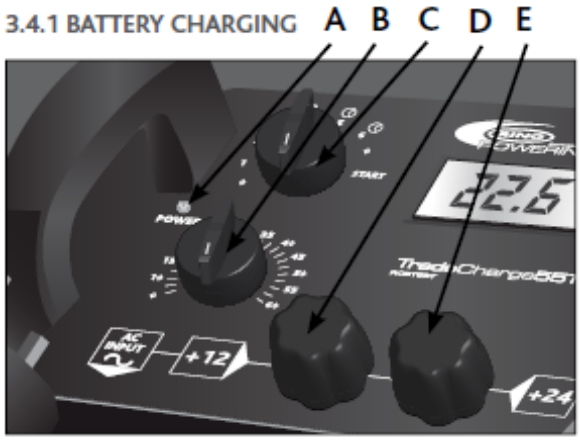

1. Під’єднайте Червоний (+) кабель, до роз’єму 12В (позиція «D») або 12В (позиція «E») підходить для підзарядки акумулятора.
2. Підключіть Червоний (+) позитивний затискач до Червоної (+) позитивний клеми акумулятора.
3.Переконайтеся, що Вилка живлення для мережі змінного струму не підключена до мережі змінного струму.
4. Підключіть Чорний (-) негативний затискач до шасі транспортного засобу, завжди обов'язково подалі від акумулятора і паливопроводу.
5. Встановіть потрібний рівень зарядки використовуючи Дисковий селектор-перемикач рівня зарядки «C» наступним чином: -
0 = Вимкнено
1 = Повільний / Низький рівень зарядки
2 = Повільний / Середній рівень зарядки
3 = Повільний / Високий рівень зарядки
4 = Швидкий / Низький рівень зарядки (через таймер)
5 = Швидкий / Середній рівень зарядки (через таймер)
6 = Швидкий / Високий рівень зарядки (через таймер)
6. Для налаштування режиму «Швидка Зарядка» 4-6, час зарядки обмежується таймером, для захисту від первантаження.
Встановіть необхідний час зарядки за допомогою 60-хвилинного дискового таймера «B»
7. Підключіть Вилку живлення у мережу змінного струму. Має світитися індикатор «A».
8. Зверніть увагу на рівень зарядки на амперметрі після близько 1 хвилини роботи, якщо він перевищує 10% від ємності акумулятора, тоді зменшіть швидкість зарядки до наступного нижчого рівня, наприклад, для акумулятора ємністю 100Агод., рівень зарядки повинен бути 10А або менше.
9. Рівень швидкості (темп) зарядки буде повільно зменшуватися, поки не стане близьким до нуля, після чого зарядний пристрій треба вимкнути, щоб захистити акумулятор від перевантаження.
10. Вимкніть живлення та від'єднайте вилку від мережі змінного струму. Від'єднайте Червоний (+) позитивний затискач. Від'єднайте Чорний (-) негативний затискач

3.4.2 ЗАПУСК ДВИГУНА

1. Переконайтеся, що Вилка живлення для мережі змінного струму не підключена до мережі змінного струму.
2. Під’єднайте Червоний (+) кабель , до роз’єму 12В (позиція «D») або 24В (позиція «E») підходить для запуску транспортних засобів.
3. Підключіть Червоний (+) позитивний затискач до Червоної (+) позитивної клеми акумулятора..

4. Підключіть Чорний (-) негативний затискач до шасі транспортного засобу, завжди обов'язково подалі від акумулятора і паливопроводу.
5 Встановіть Дисковий селектор-перемикач рівня зарядки «С» у положення Пуск (Start), щоб обрати функцію запуску двигуна.
6. Підключіть Вилку живлення у мережу змінного струму. Має світитися індикатор «А».
7. Увімкніть запалювання і прокрутіть двигун НЕ БІЛЬШЕ 5 секунд. Якщо автомобіль не запускається, почекайте 30 секунд і повторіть спробу, не більше 5 разів..
8. Як тільки двигун автомобіля запрацював, вимкніть живлення та від'єднайте вилку від мережі змінного струму. Від'єднайте Червоний (+) позитивний затискач. Від'єднайте Чорний (-) негативний затискач.

УВАГА!
ПЕРЕД ВИКОРИСТАННЯМ ФУНКЦІЇ ЗАПУСК ДВИГУНА РЕКОМЕНДОВАНО 5 ХВИЛИН «ШВИДКОЇ ЗАРЯДКИ» ЩОБ УНИКНУТИ СПРАЦЮВАННЯ ЗАПОБІЖНИКІВ МЕРЕЖІ ЖИВЛЕННЯ.

3.4.3 ЗАХИСТ ВІД ПЕРЕВАНТАЖЕННЯ

ВИХІДНИЙ ЗАПОБІЖНИК

Передня панель пристрою оснащена захисними запобіжниками, які можуть перегоріти, якщо пристрій перевантажений, накоротко замкнутий або під'єднаний із зворотньою полярністю.
1. Переконайтеся, що Вилка живлення для мережі змінного струму не підключена до мережі змінного струму
2. Зніміть кришку з міткою «FUSE» (ЗАПОБІЖНИК).
3. Послабте 2 х 10 мм гайки,що утримують запобіжник (и), та замініть запобіжником (ками) з тими ж параметрами.
4. Затягніть болти і замініть кришку

ТЕПЛОВЕ ВІДСІЧНЕ ПРИСТОСУВАННЯ

Пристрій оснащено тепловим відсічним пристосуванням, яке активізується, якщо пристрій перегрівається. Якщо таке відбудеться, то підсвітлювальна лампа, що знаходиться всередині Вимикача живлення змінного струму Увімкнути/Вимкнути (On / Off) – відключиться. Після охолодження прилад автоматично включиться і відновить нормальну роботу.

ЗАПОБІЖНИК МЕРЕЖІ ЖИВЛЕННЯ

Пристрій оснащено 13А плавкою Вилкою живлення (в якості запобіжника). Вона може перегоріти при певних умовах, таких як: глибоке розрядження, або висока ємність акумулятора, наприклад, більше150Агод.. Якщо це відбувається регулярно, можливо, доцільно замінити Вилку живлення для мережі змінного струму на Вилку 16А типу
(Див. розділ 4 – «Вилка живлення для мережі»).

4. ВИЛКА ЖИВЛЕННЯ ДЛЯ МЕРЕЖІ.

4.1 МОДЕРНІЗІЦІЯ ДО 16А (ТІЛЬКИ ДЛЯ RCBT40T та RCBT55T)

УВАГА!
НАСТУПНІ ЕЛЕКТРОМОНТАЖНІ РОБОТИ МАЮТЬ ВИКОНУВАТИСЬ ТІЛЬКИ КВАЛІФІКОВАНИМ ЕЛЕКТРИКОМ.

Видаліть наявну 13А Вилку і замініть її Вилкою 16А IEC309 наступним чином: -
Підключіть Зелений / Жовтий дріт заземлення до клеми

Підключіть Коричневий дріт під напругою (фаза) до клеми **«L»**
Підключіть Синій - нейтральний дріт (нуль) до клеми **«N»**

130.com.ua

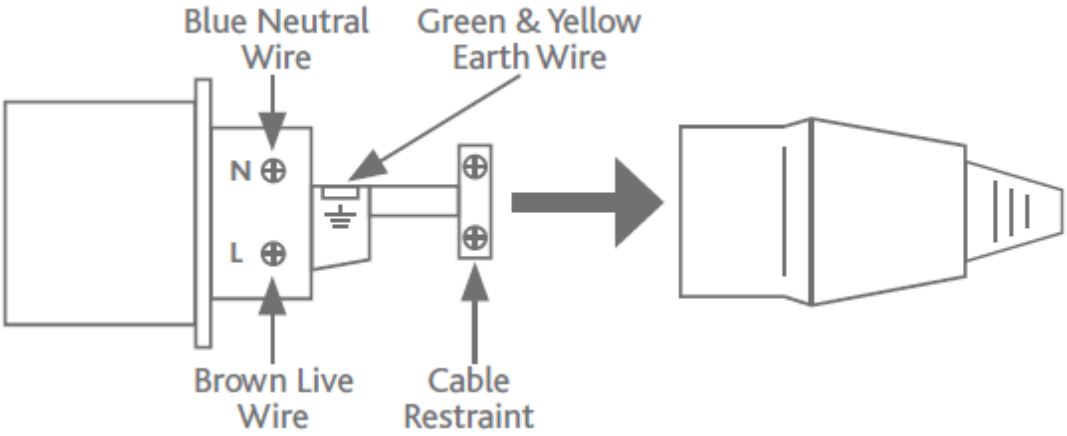

Перед підключенням пристрою переконайтесь, що мережа живлення захищена запобіжником відповідного номіналу, або автоматичним вимикачем. Для мінімізації ризику ураження електричним струмом мережа живлення також повинна забезпечуватись пристроями (RCD або RCCB), які унеможливлюють контакт із землею.

4.1 ПЕРЕОБЛАДНАННЯ НА ДВОХКОНТАКТНУ

Для переобладнання Вилки на двохконтактну європейського типу, спочатку відкрутіть два гвинти на корпусі Вилки, потім відкрийте кришку і замініть контакти.

5. УТИЛІЗАЦІЯ

130.com.ua

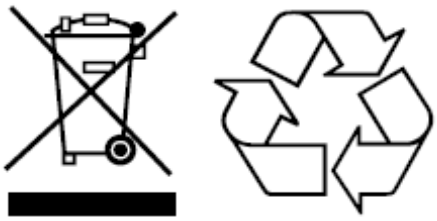

Цей продукт не може бути утилізований разом з побутовими відходами відповідно до регламенту (2002/96/EC), щодо відходів електричного та електронного устаткування (WEEE). Цей продукт повинен бути переданий в спеціальні пункти збору. Інформацію про пункти збору можна отримати в державних органах по збору відходів.

6. ТЕХНІЧНІ ХАРАКТЕРИСТИКИ (СПЕЦИФІКАЦІЯ)

МОДЕЛЬ	**RCBT30**	**RCBT35**	**RCBT40T**	**RCBT55T**
Вхідна напруга (змінний струм)	230 В	230 В	230 В	230 В
Вхідна потужність (змінний струм) (12В/24В)	650/1200 Вт	800/1400 Вт	1200/2000 Вт	1400/2600 Вт
Зарядний струм (макс.)	42 А	50 А	55 А	80 А
Зарядний струм (ефективний / RMS)	30 А	35 А	40 А	55 А
Зарядний струм (арифметичний / EN)	20 А	25 А	30А	40А
Пусковий струм (макс.)	180 А	240 А	400 А	600 А
Пусковий струм (ефективний / RMS	150 А	180 А	280 А	420 А
Пусковий струм Зарядний струм (арифметичний / EN)	100 А	120 А	200 А	350 А
Прокрутка двигуна, ПУСК (сек.)	5	5	5	5
Прокрутка двигуна, ПАУЗА (сек.)	30	30	30	30
Прокрутка двигуна,КІЛЬКІСТЬ (макс.)	5	5	5	5
Ємність акумулятора	30-300 Агод.	50-400 Агод.	50-400 Агод.	50-600Агод.
Вихідний запобіжник	Тепловий	1 x 50 А	1 x 50 А	2 x 50 А
Габарити (мм)	214x308x245	220x335x260	553x293x207	640x343x270
Вага (кг)	11	14	21	28

7. ЗАПЧАСТИНИ

Шифр виробу	Опис
RCBT50F	Запобіжник RCBT 50 А (5 упаковок)

130-com.ua

130.com.ua

EMC: EN55014-1 / EN55014-2 / EN61000-3-2 / EN61000-3-3
LVD: EN60335-1 / EN60335-2-29

RING Automotive

Ring Automotive Limited Gelderd Road, Leeds, England LS12 6NA
+44 (0)113 213 2000
+44 (0)113 231 0266
autosales@ringautomotive.co.uk
www.ringautomotive.co.uk

Ring Automotive & Ring Powering brands are registered trademarks

L382

НЕДОРАЗУМЕНИЯ

3.1.2 ENGINE START

2. Connect Red(+) battery lead to 24V (position' A')
or 12V (Position' B') appropriate for the vehicle being started.

Во всех остальных моделях этот пункт такой же как и для зарядки аккумулятора. Кто прав? Я вставил как для «запуска транспортных средств», а не «подзарядки аккумулятора».

5. Set the Charge/Start select switch 'C' to START to
select the Engine Start function.

Вместо «C» нужно пользовать кнопку «D».

130.com.ua