ТЕЛЕФОНЫ
(044) 360-7-130
(050) 336-0-130
(063) 788-0-130
(067) 233-0-130
(068) 282-0-130

130 COM.UA Интернет-магазин автотоваров

ICQ
294-0-130
597-0-130

SKYPE
km-130

АВТОМАГНИТОЛЫ — Магнитолы • Медиа-ресиверы и станции • Штатные магнитолы • CD/DVD чейнджеры • FM-модуляторы/USB адаптеры • Flash память • Переходные рамки и разъемы • Антенны • Аксессуары | **АВТОЗВУК** — Акустика • Усилители • Сабвуферы • Процессоры • Кроссоверы • Наушники • Аксессуары | **БОРТОВЫЕ КОМПЬЮТЕРЫ** — Универсальные компьютеры • Модельные компьютеры • Аксессуары | GPS **НАВИГАТОРЫ** — Портативные GPS • Встраиваемые GPS • GPS модули • GPS трекеры • Антенны для GPS навигаторов • Аксессуары | **ВИДЕОУСТРОЙСТВА** — Видеорегистраторы • Телевизоры и мониторы • Автомобильные ТВ тюнеры • Камеры • Видеомодули • Транскодеры • Автомобильные ТВ антенны • Аксессуары | **ОХРАННЫЕ СИСТЕМЫ** — Автосигнализации • Мотосигнализации • Механические блокираторы • Иммобилайзеры • Датчики • Аксессуары | **ОПТИКА И СВЕТ** — Ксенон • Биксенон • Лампы • Светодиоды • Стробоскопы • Оптика и фары • Омыватели фар • Датчики света, дождя • Аксессуары | **ПАРКТРОНИКИ И ЗЕРКАЛА** — Задние парктроники • Передние парктроники • Комбинированные парктроники • Зеркала заднего вида • Аксессуары | **ПОДОГРЕВ И ОХЛАЖДЕНИЕ** — Подогревы сидений • Подогревы зеркал • Подогревы дворников • Подогревы двигателей • Автохолодильники • Автокондиционеры • Аксессуары | **ТЮНИНГ** — Виброизоляция • Шумоизоляция • Тонировочная пленка • Аксессуары | **АВТОАКСЕССУАРЫ** — Радар-детекторы • Громкая связь Bluetooth • Стеклоподъемники • Компрессоры • Звуковые сигналы, СГУ • Измерительные приборы • Автопылесосы • Автокресла • Разное | **МОНТАЖНОЕ ОБОРУДОВАНИЕ** — Установочные комплекты • Обивочные материалы • Декоративные решетки • Фазоинверторы • Кабель и провод • Инструменты • Разное | **ПИТАНИЕ** — Аккумуляторы • Преобразователи • Пуско-зарядные устройства • Конденсаторы • Аксессуары | **МОРСКАЯ ЭЛЕКТРОНИКА И ЗВУК** — Морские магнитолы • Морская акустика • Морские сабвуферы • Морские усилители • Аксессуары | **АВТОХИМИЯ И КОСМЕТИКА** — Присадки • Жидкости омывателя • Средства по уходу • Полироли • Ароматизаторы • Клеи и герметики | **ЖИДКОСТИ И МАСЛА** — Моторные масла • Трансмиссионные масла • Тормозные жидкости • Антифризы • Технические смазки

В магазине «130» вы найдете и сможете купить в Киеве с доставкой по городу и Украине практически все для вашего автомобиля. Наши опытные консультанты предоставят вам исчерпывающую информацию и помогут подобрать именно то, что вы ищите. Ждем вас по адресу

http://130.com.ua

Автомобильный видеорегистратор ParkCity DVR HD 20

Руководство пользователя

130.com.ua

Благодарим Вас за покупку портативного видеорегистратора ParkCity DVR HD 20.
Пожалуйста, перед использованием устройства внимательно ознакомьтесь с данным руководством.

Автотовары «130»

Благодарим за приобретение видеорегистратора ParkCity DVR HD 20. ParkCity DVR HD 20 - это высокотехнологичный цифровой видеорегистратор высокой четкости, разработанный в соответствии с рыночными требованиями. Он поддерживает наиболее востребованные функции, такие как, цифровое видео высокой четкости, цифровое фото, просмотр записей на месте событий, передачу данных и зарядку через USB-порт.

Перед использованием видеорегистратора, пожалуйста, внимательно ознакомьтесь с данным руководством. Мы искренне надеемся, что наш продукт будет соответствовать всем Вашим требованиям и прослужит Вам долгое время.

Особенности ParkCity DVR HD 20

• Небольшой размер объектива в сочетании с многофункциональностью устройства позволит вам снимать видео или фото в любой ситуации
• 2,5-й дюймовый цветной TFT LCD дисплей
• 1/4-дюймовая матрица высокого разрешения
• Видеовыход для просмотра записей на внешнем мониторе
• Автоматическая запись после включения зажигания
• Высокая скорость записи
• Возможность просмотра записей на встроенном дисплее
• Функция циклической записи видео
• Поддержка наложения даты и времени на видео/фото

Меры предосторожности

1. Используйте устройство только по его прямому назначению. Повреждение устройства, вызванное его ненадлежащим использованием, не является гарантийным случаем.
2. Необходимо исключить длительное пребывание устройства в условиях повышенной влажности, пыли, а также под воздействием прямых солнечных лучей.
3. Во избежание нарушения изоляции и возникновения короткого замыкания держите провода в стороне от горячих и подвижных частей автомобиля.
4. После выполнения операций по монтажу устройства проверьте надежность его крепления, во избежании падения устройства при движении автомобиля.
5. Не вынимайте и не вставляйте карту памяти во время работы устройства.
6. Не отвлекайтесь на работу с устройством во время движения автомобиля.
7. Производитель не несет ответственности за потерю или повреждение данных видеозаписи в случае повреждения устройства или карты памяти.
8. В случае возникновения неисправности, не ремонтируйте устройство самостоятельно. Вам необходимо незамедлительно выключить устройство и обратиться в сервисный центр.

130.com.ua

Внешний вид, элементы управления

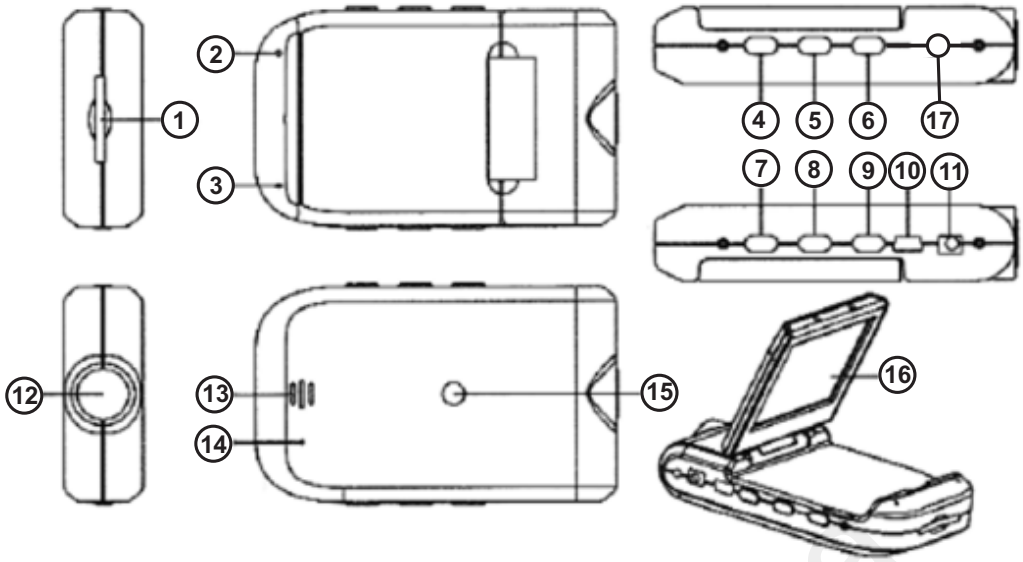

1. Слот для SD карты памяти
2. Индикатор работы (синий цвет -работа, красный цвет-зарядка)
3. Микрофон
4. REC/SNAP - кнопка включения записи / съемки, подтверждения выбора
5. MENU - кнопка доступа к меню настроек
6. ON/OFF - кнопка включения/выключения устройства
7. DOWN - кнопка перемещения по меню вниз
8. UP - кнопка перемещения по меню вверх
9. MODE - кнопка переключения режимов работы видеорегистратора
10. USB - разъем mini USB для подключения к компьютеру
11. DC5V - разъем для подключения автомобильного зарядного устройства
12. Объектив
13. Динамик
14. RESET - кнопка для сброса устройства
15. Отверстие для монтажа
16. 2.5" жидкокристаллический дисплей.
17. AV OUT - разъем для подключения к внешнему монитору или телевизору

Подготовка устройства к работе

Перед использованием устройства необходимо установить SD карту памяти в соответствующий слот регистратора. Карта памяти должна быть вставлена до включения питания. Устройство поддерживает работу с картами памяти объемом до 32 Гб. Установите видеорегистратор на лобовое стекло автомобиля с помощью кронштейна на присоске. К корпусу видеорегистратора кронштейн крепится при помощи винтового соединения. Крепление имеет несколько регулировок, позволяющих выбрать оптимальное положение устройства. Подключите кабель питания к соответствующему разъему устройства. Вставьте адаптер питания в гнездо прикуривателя.

Режимы работы

Устройство поддерживает три основных режима работы:
- видеозапись
- фотосъемка
- просмотр записей

По умолчанию установлен режим видеозаписи. Для выбора другого режима необходимо нажать кнопку MODE.
В зависимости от того, в каком режиме находится видеорегистратор (видео/фото/просмотр), нажатие кнопки MENU вызовет соответствующее подменю настроек.

Меню настроек видеорегистратора

Для доступа к настройкам нажмите кнопку MENU. Для переключения страниц меню настройки повторно нажать кнопку MENU (название активной страницы меню будет на синем фоне). Для перемещения по меню используйте кнопки UP и DOWN, для входа в какой-либо пункт нажмите кнопку REC/SNAP.

Установки видео (Video Output):

1. **Размер (Size)** - выбор разрешения видеосъемки QVGA (320x240), VGA (640x480), SXGA (1280x960).
2. **Временная (Time Stamp)** - наложение даты и времени на видеозапись (Выкл, Дата, Дата и Время).
3. **Детектор движения (Motion Detection)** - Включение и Выключение детектора движения. Включение режима записи при изменениях картинки в зоне обзора видеорегистратора.
4. **Видео время (Video Time)** - выбор продолжительности видео фрагмента 2, 5 или 10 минут.

Настройки системы (Setup)

1. **Формат (Format)** - форматирование карты памяти (Отмена, Выполнить).
2. **Язык (Language)** - выбор языка меню (Англ/Франц/Нем/Итал/Испан/ Португ/ Кит.трад./Кит.упр./Япон/Русский)
3. **Авто Откл (Auto Off)** - автоматическое отключение устройства при отсутствии каких-либо действий (1 мин/3 мин/5 мин/Выкл)
4. **Система Сброс (Sys. Reset)** - перезагрузка системы (Отмена, Выполнить).
5. **Частота (Light Freg)** - частота эл.сети 50 Гц, 60 Гц.
6. **Формат ТВ (TV Output)** - выбор формата ТВ (NTSC или PAL).
7. **Время (Date Input)** - настройка времени (Выкл., Настроить).
8. **USB** - выбор режима подключения к компьютеру (Веб-камера, Дисковод).

130.com.ua

Установки Съемки (Capture)

Размер (Size) - разрешение фото (VGA/1.3M/2M/3M/5M)

Меню Воспроизведения (Play)

1. **Удалить (Delete)** - удаление видеофайлов с карты памяти (Одиночный/Все/Выделить).
2. **Эскиз (Thumbnail)** - просмотр миниатюр видео/фото записей. Кнопками UP/DOWN выбрать запись. Кнопкой REC/SNAP включить воспроизведение.
3. **Громкость (Volume)** - регулировка уровня громкости динамика от 1 до 8.

Для выхода из меню настроек нажмите еще раз кнопку MENU.

Режим видеозаписи

По умолчанию в устройстве установлен режим видеозаписи. Для перехода в другой режим необходимо нажать кнопку MODE.
Видеозапись начинается автоматически при включении видеорегистратора или при нажатии кнопки REC/SNAP. При этом на экране отображается значок видеозаписи и текущее время.

В процессе записи светодиодный индикатор работы мигает синим цветом.
Для остановки записи нажмите кнопку REC/SNAP.
Положения откидного экрана не влияет на работу устройства. Во время видеозаписи экран может быть сложен.

Режим циклической записи

Возможен режим записи “по кругу”. В меню можно задать длительность видеофрагментов - 2, 5 или 10 минут. При заполнении карты памяти старые видеофайлы стираются и на их место записываются новые. Таким образом, можно иметь постоянный архив последних событий. В зависимости от разрешения записи и длительности видеофрагмента происходит потеря видеокадров в конце записи (примерно 1-2 сек.). Это время уходит на сохранение файла на карте памяти.

130.com.ua

Режим записи по детектору движения

При включенной функции записи по детектору движения устройство начинает запись только после фиксирования движения в зоне обзора видеокамеры. После остановки объекта запись прекращается и устройство переходит в состояние ожидания.

Режим фотосъемки

Для перехода в режим фотосъемки нажмите кнопку MODE, при этом на экране появится соответствующая иконка - **A** .
Наведите объектив на объект съемки и нажмите кнопку REC/SNAP, фотография будет сохранена на карте памяти видеорегистратора.

Режим просмотра

Для перехода в режим просмотра нажмите кнопку MODE. На дисплее видеорегистраторе отобразится значок просмотра ▶ , а в нижнем правом углу номер записанного файла. Для включения просмотра нажать кнопку REC/SNAP.
Для выбора записи для просмотра используйте кнопки UP, DOWN.

Просмотр записей на внешнем мониторе

Видеорегистратор ParkCity DVR HD 20 можно подключать к телевизору или компьютеру для просмотра сделанных видеозаписей.
К телевизору подключение происходит при помощи комплектного AV - кабеля.
К компьютеру видеорегистратор подключается с помощью кабеля mini USB - USB, входящего в комплект поставки. При этом установка какого-либо дополнительного программного обеспечения на компьютер не требуется. Видеорегистратор определяется стандартными средствами операционной системы, как внешний съемный диск.

Подключение к компьютеру

1. Функция **“Дисковод”**. В меню настроек **USB** выбрать пункт **“Дисковод”**. Соединить видеорегистратор и компьютер с помощью кабеля USB.
В компьютере отобразится съемный диск. Теперь можно копировать все записанные видеофайлы на компьютер.
2. Функция **“Веб-камера”.** В меню настроек **USB** выбрать пункт **“Веб-камера”.** Соединить устройство и компьютер USB кабелем. В компьютере отобразится стандартное видеоустройство. Теперь видеорегистратор может работать, как веб-камера.

Автотовары «130»

Техническая спецификация

Сенсор	1/4" CMOS-типа
Разрешение	SXGA 1280X960 пикселей, 30 к/с VGA 640x480 пикселей, 30 к/с QVGA 320x240 пикселей, 30 к/с
Угол обзора	120 градусов
Питание	5 В, постоянное
Дисплей	2,5-й дюймовый TFT цветной LCD
Интерфейс	USB2.0, AV-OUT
Аккумулятор	встроенный литиево-ионный, 620 мАч
Время видеосъемки	около 3-х часов
Время зарядки	около 4-х часов
Тип карты памяти	SD карта (емкость до 32 Гб)
Потребление памяти	VGA формат 1 ГБ/около 35 минут
Формат видео	AVI (MJPG)
Формат фото	JPEG
Формат аудио	ADPCM

Комплект поставки

Видеорегистратор ParkCity DVR HD 20		1шт
Автомобильный адаптер питания		1шт
Кронштейн для установки		1шт
Кабель miniUSB - USB		1шт
Кабель AV-OUT		1шт
Карта памяти SD (опционально)		1шт
Инструкция по эксплуатации		1шт

Примечание: изготовитель может изменить комплект поставки и технические характеристики устройства без предварительного уведомления.

130.com.ua

Возможные неисправности и методы их устранения

Неисправность	Вариант устранения
Устройство не работает при включенном питании.	Проверьте правильность всех соединений.
Нет изображения с камеры.	Проверьте режим работы устройства.
Файл с записью поврежден.	Не извлекайте SD-карту памяти из устройства во время его работы, во избежание повреждения текущей видеозаписи.
Устройство нагревается.	Допустим нагрев устройства при работе. Это не является неисправностью.
Текущее время и дата сбросились.	Установленное дата и время не сохраняются в памяти устройства при полностью разряженном аккумуляторе. Не допускайте полной разрядки аккумулятора.

130.com.ua