ТЕЛЕФОНЫ
0 (800) 800 130
(050) 462 0 130
(063) 462 0 130
(067) 462 0 130

130 COM.UA

Интернет-магазин автотоваров

SKYPE
km-130

АВТОМАГНИТОЛЫ — Магнитолы • Медиа-ресиверы и станции • Штатные магнитолы • CD/DVD чейнджеры • FM-модуляторы/USB адаптеры • Flash память • Переходные рамки и разъемы • Антенны • Аксессуары | **АВТОЗВУК** — Акустика • Усилители • Сабвуферы • Процессоры • Кроссоверы • Наушники • Аксессуары | **БОРТОВЫЕ КОМПЬЮТЕРЫ** — Универсальные компьютеры • Модельные компьютеры • Аксессуары | GPS **НАВИГАТОРЫ** — Портативные GPS • Встраиваемые GPS • GPS модули • GPS трекеры • Антенны для GPS навигаторов • Аксессуары | **ВИДЕОУСТРОЙСТВА** — Видеорегистраторы • Телевизоры и мониторы • Автомобильные ТВ тюнеры • Камеры • Видеомодули • Транскодеры • Автомобильные ТВ антенны • Аксессуары | **ОХРАННЫЕ СИСТЕМЫ** — Автосигнализации • Мотосигнализации • Механические блокираторы • Иммобилайзеры • Датчики • Аксессуары | **ОПТИКА И СВЕТ** — Ксенон • Биксенон • Лампы • Светодиоды • Стробоскопы • Оптика и фары • Омыватели фар • Датчики света, дождя • Аксессуары | **ПАРКТРОНИКИ И ЗЕРКАЛА** — Задние парктроники • Передние парктроники • Комбинированные парктроники • Зеркала заднего вида • Аксессуары | **ПОДОГРЕВ И ОХЛАЖДЕНИЕ** — Подогревы сидений • Подогревы зеркал • Подогревы дворников • Подогревы двигателей • Автохолодильники • Автокондиционеры • Аксессуары | **ТЮНИНГ** — Виброизоляция • Шумоизоляция • Тонировочная пленка • Аксессуары | **АВТОАКСЕССУАРЫ** — Радар-детекторы • Громкая связь Bluetooth • Стеклоподъемники • Компрессоры • Звуковые сигналы, СГУ • Измерительные приборы • Автопылесосы • Автокресла • Разное | **МОНТАЖНОЕ ОБОРУДОВАНИЕ** — Установочные комплекты • Обивочные материалы • Декоративные решетки • Фазоинверторы • Кабель и провод • Инструменты • Разное | **ПИТАНИЕ** — Аккумуляторы • Преобразователи • Пуско-зарядные устройства • Конденсаторы • Аксессуары | **МОРСКАЯ ЭЛЕКТРОНИКА И ЗВУК** — Морские магнитолы • Морская акустика • Морские сабвуферы • Морские усилители • Аксессуары | **АВТОХИМИЯ И КОСМЕТИКА** — Присадки • Жидкости омывателя • Средства по уходу • Полироли • Ароматизаторы • Клеи и герметики | **ЖИДКОСТИ И МАСЛА** — Моторные масла • Трансмиссионные масла • Тормозные жидкости • Антифризы • Технические смазки

В магазине «130» вы найдете и сможете купить в Киеве с доставкой по городу и Украине практически все для вашего автомобиля. Наши опытные консультанты предоставят вам исчерпывающую информацию и помогут подобрать именно то, что вы ищите. Ждем вас по адресу

https://130.com.ua

Husqvarna®

PW 125 PW 235 PW 235R PW 345C PW 350 PW 360 PW 450 PW 460

CE EAC

EN	PART 1:3 SAFETY INSTRUCTIONS	3
DA	DEL 1:3 SIKKERHEDSINSTRUKTIONER	6
NO	DEL 1:3 SIKKERHETSANVISNINGER	9
SV	DEL 1:3 SÄKERHETSFÖRESKRIFTER	12
FI	OSA 1:3 TURVAOHJEET	15
DE	TEIL 1:3 SICHERHEITSHINWEISE	18
FR	PARTIE 1:3 CONSIGNES DE SÉCURITÉ	21
NL	DEEL 1:3 VEILIGHEIDSINSTRUCTIES	24
IT	PARTE 1:3 ISTRUZIONI DI SICUREZZA	27
ES	PARTE 1: 3 INSTRUCCIONES DE SEGURIDAD	30
PT	PARTE 1:3 INSTRUÇÕES DE SEGURANÇA	33
EL	ΜΕΡΟΣ 1:3 ΟΔΗΓΊΕΣ ΑΣΦΑΛΕΊΑΣ	36
TR	BÖLÜM 1:3 GÜVENLIK TALIMATLARI	39
CS	ČÁST 1:3 BEZPEČNOSTNÍ POKYNY	42
HU	3/1. RÉSZ: BIZTONSÁGI ELŐÍRÁSOK	45
PL	CZĘŚĆ 1:3 INSTRUKCJE BEZPIECZEŃSTWA	48
HR	DIO 1:3 SIGURNOSNE UPUTE	51
RS	DEO 1:3 BEZBEDNOSNA UPUTSTVA	54
SL	1. DEL:3 VARNOSTNA NAVODILA	57
SK	ČASŤ 1:3 BEZPEČNOSTNÉ POKYNY	60
LV	DAĻA 1:3 NORĀDĪJUMI PAR DROŠĪBU	63
LT	1:3 DALIS. SAUGOS INSTRUKCIJOS	66
ET	OSA 1:3 OHUTUSJUHISED	69
RU	ЧАСТЬ 1:3 УКАЗАНИЯ ПО ТЕХНИКЕ БЕЗОПАСНОСТИ	72
UA	ЧАСТИНА 1:3 ПРАВИЛА ТЕХНІКИ БЕЗПЕКИ	75
RO	PARTEA 1:3 INSTRUCŢIUNI DE SECURITATE	78
BG	ЧАСТ 1:3 ИНСТРУКЦИИ ЗА БЕЗОПАСНОСТ	81
JA	パート1:3安全性取扱説明書	84
AR	الجزء 1:3 تعليمات السلامة	87

115 89 68-38

Автотовары «130»

Перед первым использованием машины следует внимательно прочитать указания. Данные указания должны быть сохранены для обращения к ним впоследствии.

Указания по технике безопасности, помеченные таким значком, обязательны к соблюдению во избежание травм и серьезного ущерба.

Данные указания состоят из 3 частей. Часть 1:3 Указания по технике безопасности. Часть 2:3 Руководство пользователя для оборудования конкретной серии. Часть 3:3. Технические данные и декларация для оборудования конкретной серии.

Предупреждения

С данным инструментом следует использовать только фирменные моющие средства Husqvarna. Использование других чистящих средств или химикатов может отрицательно сказаться на безопасности инструмента.

Насадки высокого давления могут представлять опасность в случае ненадлежащего использования. Нельзя направлять струю на людей, электрообо-рудование под напряжением или на сам инструмент.

Запрещается использовать машину в окружении людей, если они не носят защитную одежду.

Нельзя направлять насадку на себя или других людей для очистки обуви.

Риск взрыва – не распылять огнеопасные жидкости.

Очистители высокого давления не предназначены для использования детьми или необученным персоналом.

Шланги, фитинги и муфты, находящиеся под высоким давлением, являются важными элементами обеспечения безопасности машины. Допускается использование только шлангов, фитингов и муфт, рекомендованных компанией Husqvarna.

Для обеспечения безопасности разрешается использовать только оригинальные запасные части Husqvarna.

Вода, прошедшая через обратный клапан, считается непригодной для питья.

Запрещается эксплуатировать машину с поврежденным шнуром питания или основными компонентами (защитными устройствами, шлангами высокого давления, распылителем с переключателем и т.д.).

130.com.ua

Автотовары «130»

Несоответствующие удлинительные кабели могут быть опасны. Удлинительный кабель (если используется) должен быть пригоден для наружного применения, не допускается намокание соединений и их соприкосновение с землей. Рекомендуется использовать кабельный барабан, обеспечивающий расстояние от розетки до земли не менее 60 мм.

По окончании работы, а также оставляя машину без присмотра, выбирая другую функцию, выполняя ремонт или обслуживание, необходимо выключить машину и извлечь вилку из розетки.

При использовании очистителей высокого давления могут образовываться аэрозоли. Вдыхание аэрозолей может быть опасным для здоровья. В зависимости от окружения, для защиты от аэрозолей может потребоваться респираторная маска класса FFP 2 или ее аналог.

Использование по назначению и ответственность

Устройства серий 100, 200, 300 и 400 разработаны для использования в бытовых целях в вертикальном положении. Любое другое использование является использованием не по назначению.

Для получения необходимого результата в определенных условиях используется различное давление и различные моющие средства. Требуется соблюдать указания по применению, утилизации моющего средства и действиям в экстренных ситуациях.

Запрещено использовать машину при температурах ниже 0°C. Запрещено запускать замерзшую машину, эксплуатировать ее вне помещения и накрывать во время использования. Эти действия считаются использованием не по назначению. Неверное использование, а также применение несоответствующего давления и моющего средства могут привести к повреждению машины, поверхности, материала и других устройств. Эти действия считаются использованием не по назначению. За ущерб любого рода из-за неверного использования машины компания Husqvarna ответственности не несет. Дополнительную информацию по эксплуатации, утилизации и действиям в экстренных ситуациях см. на веб-сайте www.husqvarna.com.

Устройства обеспечения безопасности и их функции

При отпускании пускового механизма машина автоматически останавливается. При активации пускового механизма машина снова начинает работать. На рукоятке распылителя имеется блокирующее устройство. Заблокированный распылитель активировать нельзя. Машина оснащена системой защиты от перегрева, автоматически возвращающейся в исходное состояние. При перегреве система отключает подачу электропитания. В этом случае следует дождаться охлаждения машины. Встроенный гидравлический предохранительный клапан защищает систему от избыточного давления.

Меры предосторожности

Подключение электропитания должно осуществляться квалифицированным электриком и соответствовать стандарту МЭК 60364-1. Рекомендуется использовать систему питания либо с устройством остаточного тока, которое будет прерывать питание в случае тока утечки более 30 мА на протяжении 30 мс, либо с устройством, которое будет контролировать цепь заземления.

Пусковые предохранители двигателя и предохранители с задержкой срабатывания, имеющие характеристику «D», следует использовать в соответствии со стандартом МЭК 947-2 или другими применимыми стандартами, не регулируемыми МЭК.

Во избежание несчастного случая поврежденный шнур питания подлежит замене авторизованным дистрибьютором компании Husqvarna или другим квалифицированным специалистом.

Дополнительных действий для настройки машин, отмеченных двойным напряжением и частотой, не требуется.

Нельзя позволять детям играть с машиной.

Операторам и другим лицам, находящимся в непосредственной близости от места проведения работ, необходимо принять меры по защите себя от разлетающегося мусора.

Во время работы необходимо носить защитную обувь, маску, средства защиты органов слуха, очки и специальную одежду.

Вырабатываемое машиной высокое давление является источником опасности. Распылитель следует удерживать крепко обеими руками. Во время работы на распылитель воздействует сила отдачи и резко возникающий крутящий момент.

Соотношение размера и силы отдачи см. в части 3:3.

Транспортировка: поместите машину горизонтально на заднюю сторону и закрепить ремнями.

Действительно для модели PW 235R

Утилизация аккумуляторных батарей вместе с бытовыми отходами не допускается; их следует утилизировать отдельно в соответствии с местным законодательством и нормативами.

Автотовары «130»

Страны CENELEC

(AT, BE, BG, HR, CY, CZ, DK, EE, FI, FR, DE, GR, HU, IS, IE, IT, LV, LT, LU, ML, MT, NL, NO, PL, PT, RO, ES, SK, SI, SE, CH, TR, GB)

Дети старше 8 лет и лица с ограниченными физическими, сенсорными или умственными способностями или недостатком опыта могут использовать данное оборудование только под надзором или после прохождения инструктажа относительно безопасной эксплуатации оборудования и возможных рисков.

Необходимо следить, что дети не используют оборудование в качестве игрушки.

Очистка и техническое обслуживание пользователем не должны проводиться детьми без надзора.

Страны, не входящие в CENELEC

- Оборудование не предназначено для использования лицами (включая детей) с ограниченными физическими, сенсорными или умственными способностями, а также лицами с недостаточным опытом или знаниями. Данные лица могут работать с оборудованием только под присмотром людей, отвечающих за их безопасность, или после прохождения соответствующего инструктажа.
- Необходимо убедиться, что дети не используют оборудование в качестве игрушки.

Дата производства:

В серийном номере указана дата производства в следующем формате: ГГГГНННННН, где Г=год, Н=неделя, а н= номер

Местные контактные данные:

ООО «Хускварна». 141400, Россия, Московская обл., г. Химки, ул. Ленинградская, владение 39, строение 6, здание II, этаж 4, тел. 8-800-200-1689

Часть 2:3

Часть 2:3 Обзор машины и компонентов; иллюстрированные разделы, касающиеся подготовки, эксплуатации, подключения воды, хранения и обслуживания.

A Распаковка и подготовка к использованию

См. иллюстрации в разделе A.

B Подключение к водопроводу с питьевой водой

Моющие машины высокого давления не предназначены для подключения к водопроводу с питьевой водой. При подключении машины к водопроводу необходимо учитывать национальное законодательство и при необходимости использовать обратный клапан.

Садовый шланг ½", 10-25 м.

См. иллюстрацию в разделе B.

C Подключение к другим источникам воды

В режиме всасывания машину можно подключить к баку дождевой воды, реке, озеру, цистерне и т.п. См. иллюстрации в разделе C.

D Установление связи машины с рукояткой

Только версии R. Установить связь между машиной и рукояткой требуется в течение 2 минут после установки батареи, D1. Во время поиска машины мигает оранжевый индикатор. После установления связи индикатор погаснет. См. иллюстрации D2. Если связь не установлена, следует выполнить процедуру в соответствии с иллюстрациями D3. Регулировка питания обозначается зеленым светом, см. иллюстрации D5.

E Оставление машины без присмотра более чем на 5 минут

⚠ См. предупреждения. См. иллюстрацию в разделе E.

F Действия после использования и хранение

После использования требуется выполнить следующее:

- Выключить машину.
- Опорожнить машину и принадлежности от воды, чтобы не допустить замерзания.
- Извлечь вилку из розетки.
- Отсоединить шланг подачи воды.
- Свернуть шнур питания и шланг высокого давления во избежание повреждения шнура, вилки, шланга и креплений.

Хранить машину следует при температуре выше нуля. См. иллюстрации в разделе F.

G Обслуживание, осмотр и ремонт

После длительного хранения перед использованием требуется провести обслуживание машины.

⚠ Перед использованием необходимо осматривать машину и оборудование на наличие повреждений. При выявлении повреждений следует действовать в соответствии с приведенными предупреждениями.

Нельзя выполнять какие-либо работы по обслуживанию помимо тех, которые описаны в данном руководстве. Если машина не запускается, останавливается, вибрирует, в случае колебаний давления, проблем с двигателем, перегорания предохранителя или утечки воды свяжитесь со схемой поиска и устранения неисправностей на веб-сайте www.husqvarna.com.

Ремонтные работы любого рода выполняются только в мастерских, уполномоченных компанией Husqvarna, с использованием фирменных запчастей производства Husqvarna.

Обслуживание осуществляется в соответствии с иллюстрациями в разделе G.

Автотовары «130»

Уважно прочитайте інструкції перед першим використанням інструмента. Збережіть посібник для подальшого використання.

Необхідно завжди дотримуватися правил техніки безпеки, позначених цим символом, щоб запобігти травмам або пошкодженню майна.

Інструкція складається з 3 частин. Частина 1:3 Правила техніки безпеки. Частина 2:3 Посібник користувача відповідно до серійного номера. Частина 3:3 Технічні дані та декларації відповідно до серійного номера.

Попередження

Цей пристрій має використовувати лише миючі засоби від Husqvarna. Використання інших миючих засобів або хімічних речовин може негативно вплинути на безпеку роботи з інструментом.

У разі неправильного використання, струмені високого тиску також можуть становити загрозу. Забороняється направляти струмені на людей, працюючe електрообладнання або сам інструмент.

Не користуйтеся інструментом поблизу інших людей за винятком випадків, коли вони мають захисний одяг.

Забороняється направляти струмінь на себе або інших людей з метою очищення взуття.

Небезпека вибуху: забороняється розпилювати легкозаймисті рідини.

Дітям та ненавченим робітникам забороняється користуватися високонапірним промивальним пристроєм.

Шланги, фітінги та з'єднання, призначені для високого тиску, є важливим фактором забезпечення безпеки роботи інструмента. Використовуйте лише рекомендовані компанією Husqvarna шланги, фітінги та з'єднання.

Для забезпечення безпеки роботи інструмента використовуйте лише рекомендовані компанією Husqvarna оригінальні запасні частини.

Вода, що пройшла через запобіжник зворотного потоку, вважається не питною.

Забороняється використовувати інструмент у разі пошкодження шнура живлення або інших важливих деталей машини, наприклад, захисних пристроїв, шлангів високого тиску, пускового пристрою.

130.com.ua

Автотовары «130»

Невідповідні подовжувальні шнури можуть становити небезпеку. У разі використання подовжувального шнура, він повинен бути придатним для використання поза приміщенням, а з'єднання з ним необхідно тримати в сухому місці подалі від землі. Рекомендується використовувати котушку для шнура зі штепсельною розеткою на висоті не менше 60 мм над землею.

Перш ніж залишати інструмент без нагляду, після закінчення роботи або під час перемикання функції інструмента, виконання ремонтних робіт або обслуговування, вимкніть та відімкніть його від мережі живлення.

Під час використання високонапірних промивальних пристроїв у повітрі можуть утворюватися аерозольні частки. Вдихання аерозольних часток може бути небезпечним для здоров'я. У залежності від навколишніх умов для захисту від аерозольних часток необхідна респіраторна маска класу FFP 2 або еквівалентна до неї.

Цільове призначення та умови відповідальності

Серії 100, 200, 300 та 400 розроблені лише для домашнього прибирання та використання у вертикальному положенні. Використання в будь-яких інших цілях вважається неправильним.

Для виконання різноманітних завдань та досягнення результатів прибирання, високонапірний промивальний пристрій використовує різні рівні тиску та миючі засоби. Під час використання, надзвичайних ситуацій або утилізації завжди користуйтеся інструкціями, наведеними на упаковках миючих засобів.

Забороняється використовувати інструмент за навколишніх температур нижче 0°C. Забороняється запускати замерзлий інструмент, використовувати його в приміщеннях та накривати під час роботи. Це буде вважатися неправильним та шкідливим застосуванням. Використання неправильного тиску, миючих засобів та/або умов роботи може призвести до пошкодження інструмента, поверхонь, матеріалів або приладів.

Все вищезазначене вважається неправильним та шкідливим застосуванням. Компанія Husqvarna не несе відповідальності за будь-які пошкодження в результаті неправильного або шкідливого застосування. Подальші інструкції та інформацію щодо використання, надзвичайних ситуацій та утилізації дивіться на нашому веб-сайті www.husqvarna.com.

Захисні пристрої та їх функціонування

Якщо відпустити пусковий пристрій, інструмент зупиняється автоматично. У разі натискання на пусковий пристрій інструмент почне працювати знову. На рукоятці розпилення знаходиться пристрій блокування. У разі активування пристрою, рукоятка розпилення працювати не буде. Інструмент обладнаний автоматичним тепловим запобіжником. У разі перегрівання машини тепловий запобіжник зупинить подачу живлення. У цьому випадку необхідно дочекатися, доки інструмент охолоне. Вбудований гідравлічний запобіжний клапан захищає систему від надмірного тиску.

Заходи безпеки

Підключення живлення має виконувати кваліфікований електротехнік, з'єднання повинно відповідати вимогам IEC 60364-1. Рекомендується включати в систему живлення інструмента пристрій захисного відключення, який буде зупиняти подачу живлення в разі витоку струму на землю, що буде перевищувати 30 мА за 30 мс, або пристрій зі схемою заземлення.

Використовуйте запобіжники запуску/затримки двигуна з характеристикою D відповідно до IEC 947-2 або відповідних стандартів за межами IEC.

Для запобігання небезпечним ситуаціям заміна пошкодженого шнура повинна здійснюватися авторизованим дистриб'ютором Husqvarna або кваліфікованим спеціалістом.

Для налаштування інструментів, на яких зазначені подвійні значення напруги та частоти, нічого робити не треба.

Дітям забороняється гратися з інструментом.

Оператор та особи, що знаходяться біля ділянки очищення, повинні вжити заходів для захисту себе від травмування уламками, що будуть з'являтися під час роботи інструмента.

Під час роботи необхідно завжди надягати захисне взуття, респіраторну маску, захист органів слуху, окуляри та захисний одяг.

Високий тиск, який створює інструмент, є окремим джерелом небезпеки. Міцно утримуйте штангу-розпилювач обома руками. Під час роботи на штангу-розпилювач буде діяти віддача та можуть з'являтися раптові обертальні моменти.

Інформацію про фактичну силу віддачі дивіться в ЧАСТИНІ 3:3.

Під час транспортування: Встановіть інструмент горизонтально на спині та закріпіть його ременями.

Для використання з моделлю PW 235R

Батареї забороняється викидати разом із побутовими відходами. Їх необхідно збирати окремо й утилізувати відповідно до діючого місцевого законодавства.

Країни CENELEC (Європейський комітет електротехнічної стандартизації)

(Австрія, Бельгія, Болгарія, Хорватія, Кіпр, Чехія, Данія, Естонія Фінляндія, Франція, Німеччина, Греція, Угорщина, Ісландія, Ірландія, Італія, Латвія, Литва, Люксембург, Малі, Мальта, Нідерланди, Норвегія, Польща, Португалія, Румунія, Іспанія, Словаччина, Словенія, Швеція, Швейцарія, Туреччина, Велика Британія)

Автотовары «130»

Діти віком від 8 років та особи з обмеженими фізичними, сенсорними або психічними можливостями, або особи, які не мають досвіду та знань, можуть використовувати цей пристрій лише під наглядом або після належного інструктажу щодо безпечного використання пристрою, за умови розуміння ними пов'язаних із таким використанням ризиків.

Необхідно наглядати за дітьми, щоб вони не гралися з цим приладом.

Дітям забороняється виконувати чищення та обслуговування без нагляду.

Країни, що не входять до CENELEC (Європейський комітет електротехнічної стандартизації)

- Цей прилад не призначений для експлуатації особами з обмеженими фізичними, сенсорними або психічними можливостями або тими, які не мають досвіду та знань (у тому числі дітьми), хіба що вони користуються виробом під наглядом відповідальної за їхню безпеку особи або належним чином проінструктовані нею.
- Необхідно наглядати за дітьми, щоб вони не гралися з цим приладом.

Частина 2:3

У частині 2:3 наведений загальний огляд інструмента та елементів керування, а також ілюстрації підготовки, експлуатації, під'єднання води, зберігання та технічного обслуговування користувачем.

A Розпакування та підготовка до використання

Виконуйте дії, зазначені на рисунку в розділі A.

B Під'єднання до джерела питної води

Високонапірні промивальні пристрої не призначені для під'єднання до джерел питної води. Перед під'єднанням інструмента до джерела питної води необхідно завжди перевіряти державне законодавство та використовувати запобіжник зворотнього потоку.

Використовуйте садовий шланг ½", 10-25 м.

Виконуйте дії, зазначені на рисунку в розділі B.

C Під'єднання до інших джерел води

Інструмент можна під'єднати до баків з дощовою водою, рік, озер, цистерн тощо, та використовувати його в режимі всмоктування. Виконуйте дії, зазначені на рисунку в розділі C.

D З'єднання рукоятки розпилення з інструментом

Тільки для R-моделей. Після встановлення акумулятора, D1, у вас буде 2 хвилини для з'єднання рукоятки розпилення з інструментом. Під час пошуку машини блиматиме оранжевий індикатор. Після з'єднання індикатор вимкнеться. Виконуйте дії, зазначені на D2. У разі переривання з'єднання, виконайте з'єднання у відповідності до рисунка D3. Регулювання потужності позначається зеленим індикатором, див. рисунок D5.

E Залишання інструмента без нагляду більш, ніж на 5 хв.

Дивіться зазначені попередження.

Дотримуйтесь рисунків у розділі E.

F Дії після використання та зберігання

Після використання завжди:

- Вимикайте інструмент.
- Спорожнюйте інструмент та приладдя від води, щоб запобігти пошкодженням у результаті замерзання.
- Виймайте штепсельну вилку з розетки.
- Від'єднуйте шланг подачі води.
- Змотуйте електричний кабель та шланг високого тиску, щоб уникнути пошкодження кабелю, шланга та з'єднань.

Зберігати інструмент необхідно в теплому приміщенні.

Виконуйте дії, зазначені на рисунку в розділі F.

G Технічне обслуговування, огляд та ремонт

Технічне обслуговування необхідно проводити кожного разу після тривалого зберігання перед запуском.

Перед використанням необхідно завжди оглядати інструмент та обладнання на предмет пошкоджень. У разі виявлення пошкоджень дійте згідно із зазначеними попередженнями.

Не намагайтеся виконувати дії з технічного обслуговування, які не наведені в цій інструкції. Якщо інструмент не запускається, зупиняється, вібрує, працює з коливанням тиску, гудінням двигуна, перегорянням запобіжників або не видає воду, зверніться до таблиці пошуку несправностей на нашому веб-сайті www.husqvarna.com.

Будь-який ремонт необхідно проводити в авторизованих майстернях Husqvarna із залученням оригінальних запасних частин Husqvarna.

Технічне обслуговування користувачем згідно з рисунком у розділі G.

130.com.ua

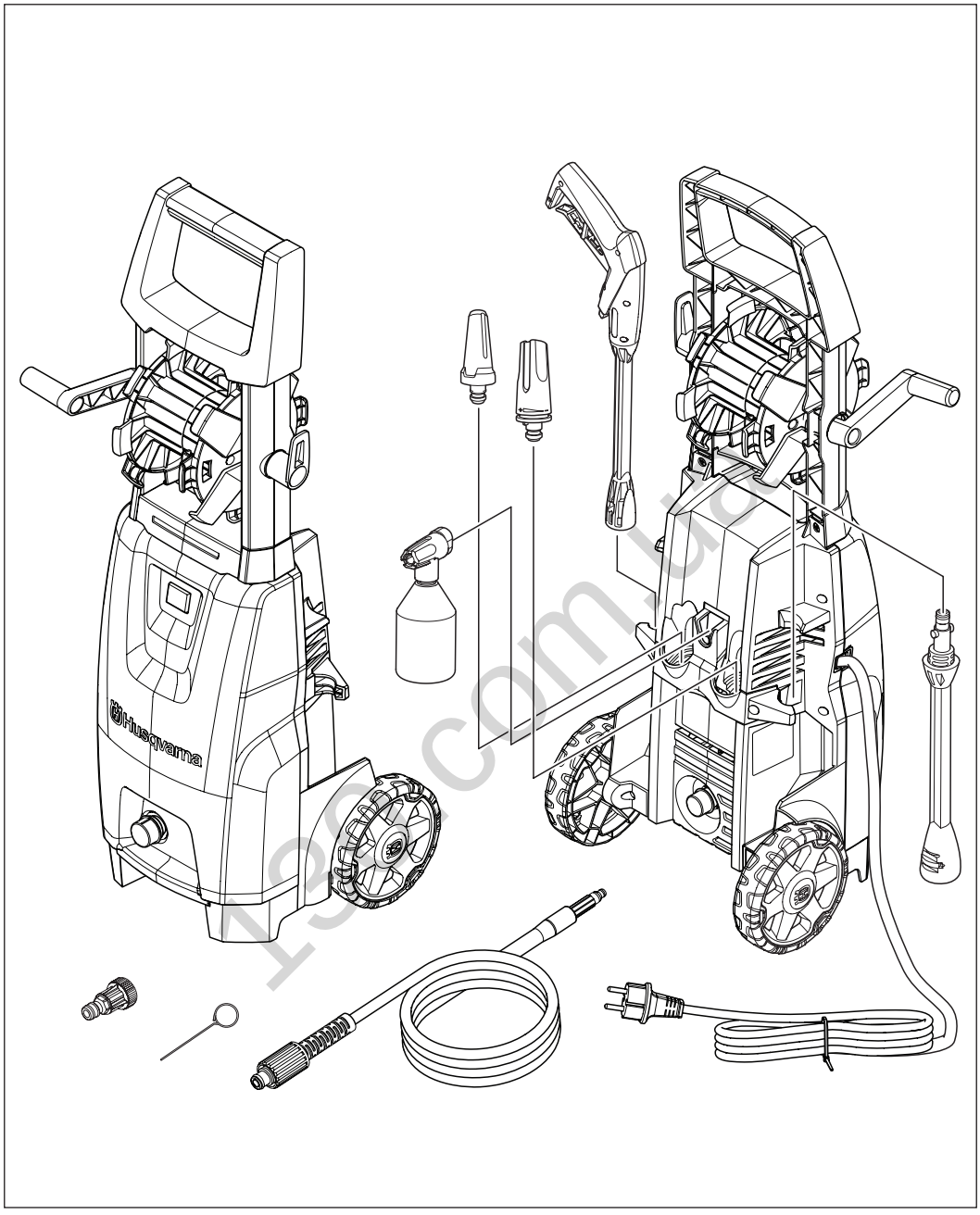

Автотовары «130»

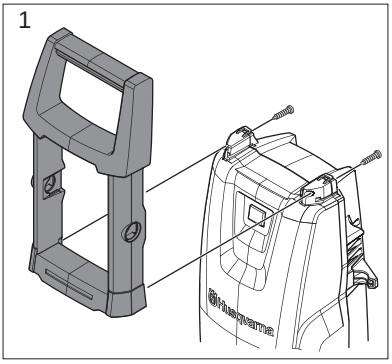

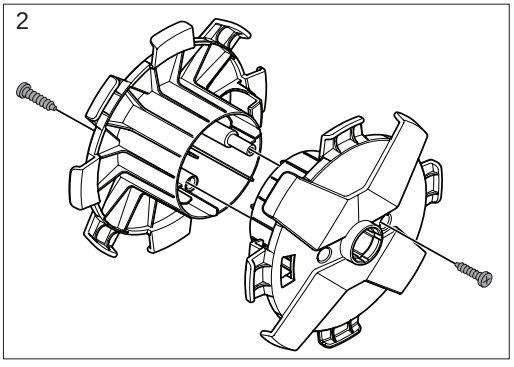

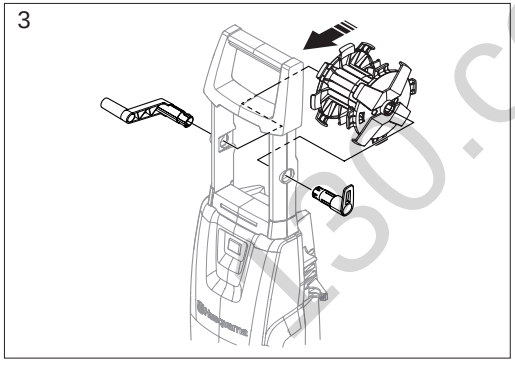

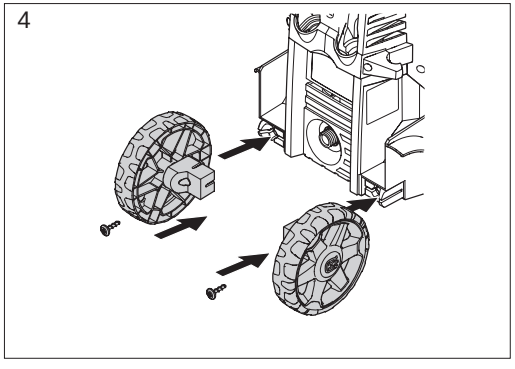

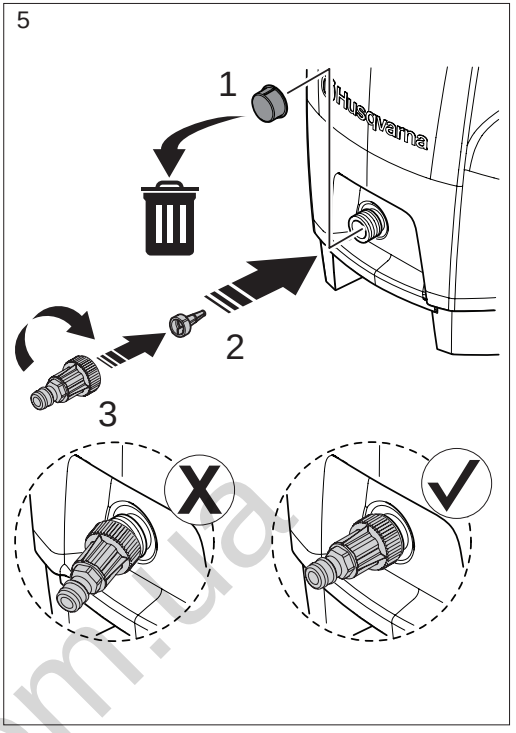

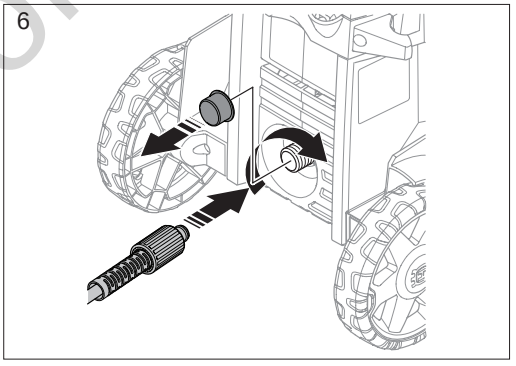

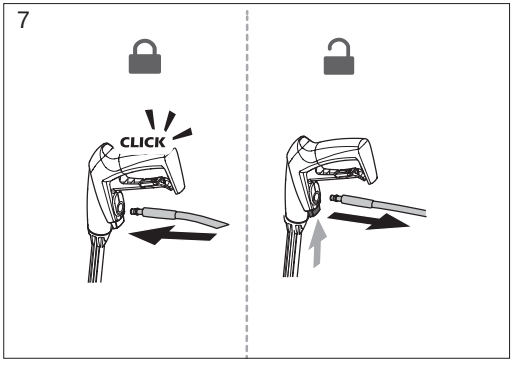

130.com.ua

8

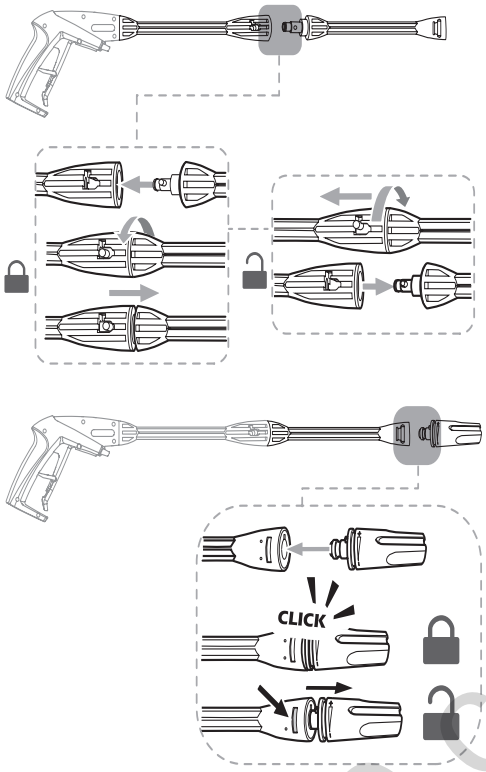

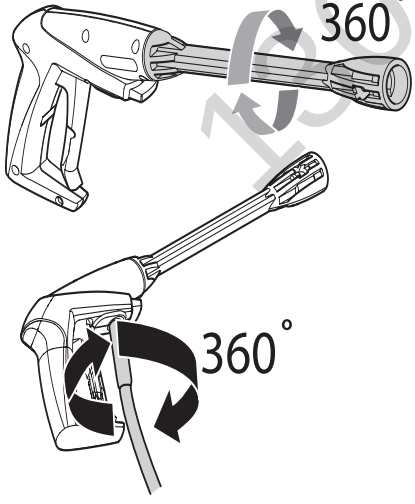

9

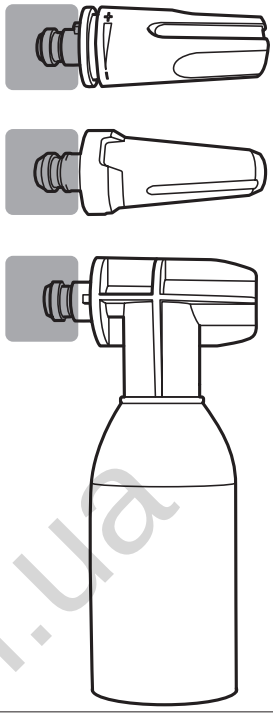

10

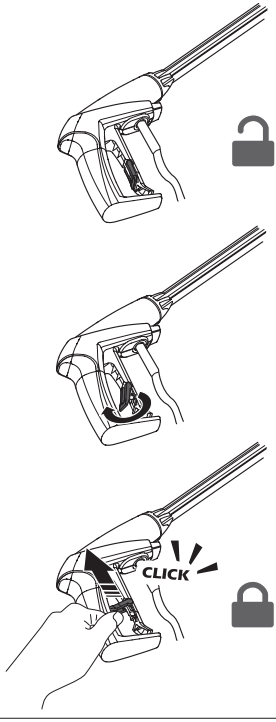

130.com.ua

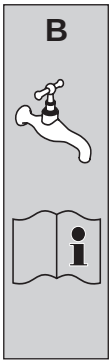

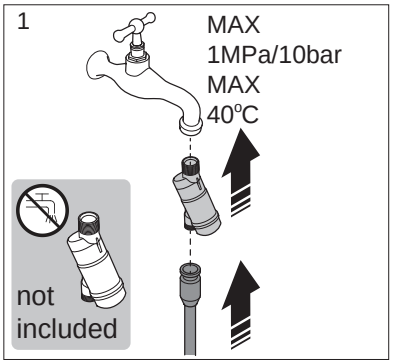

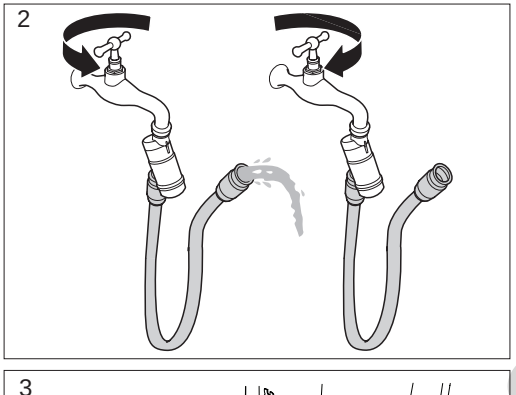

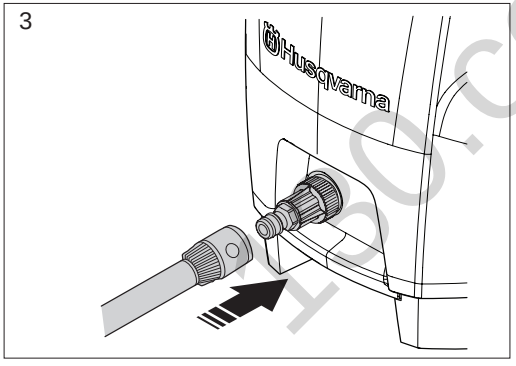

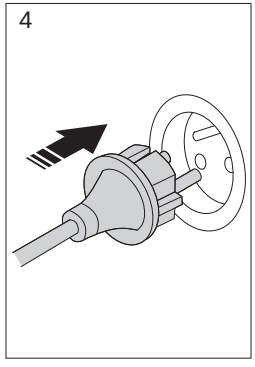

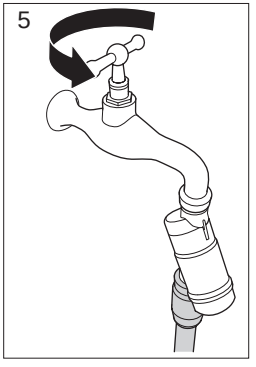

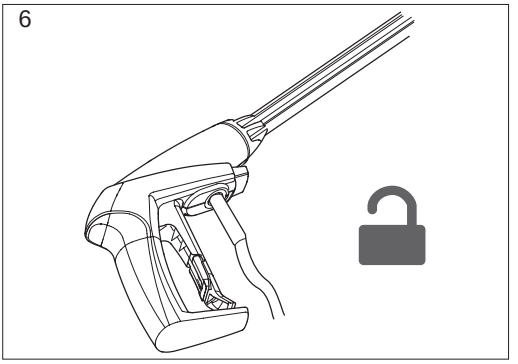

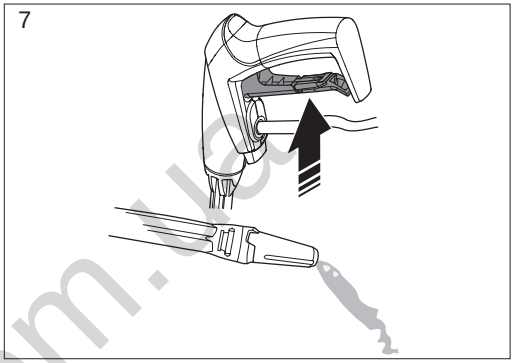

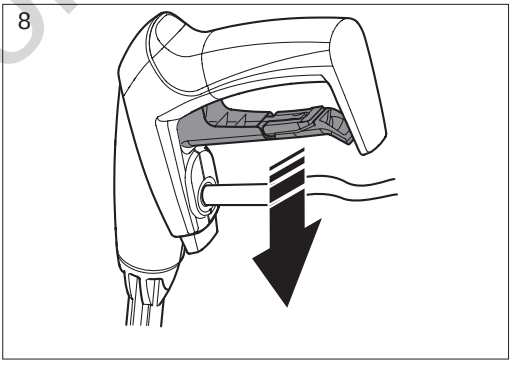

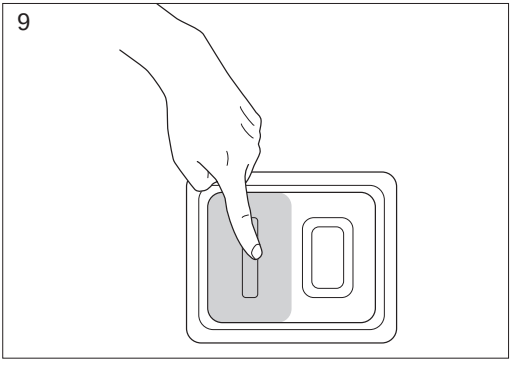

130.com.ua

Автотовары «130»

10

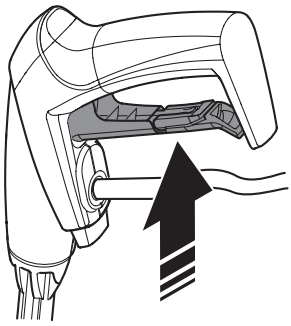

C

1

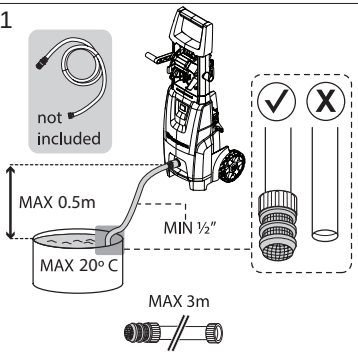

11

2

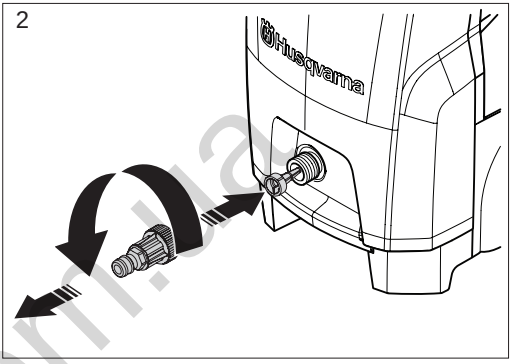

12

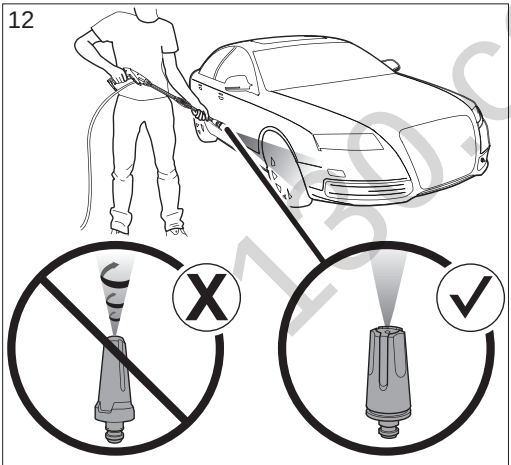

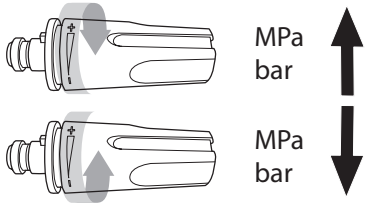

3

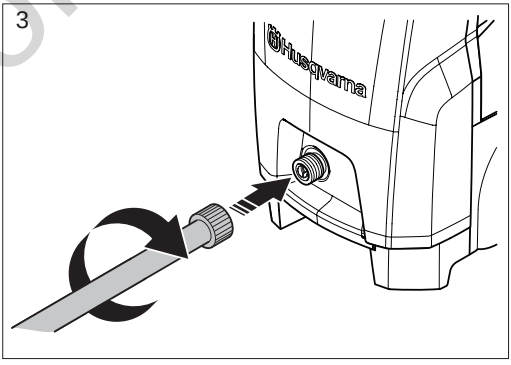

4

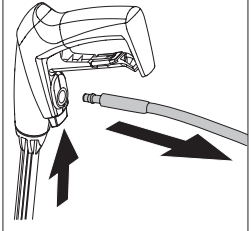

5

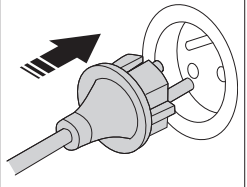

130.com.ua

Автотовары «130»

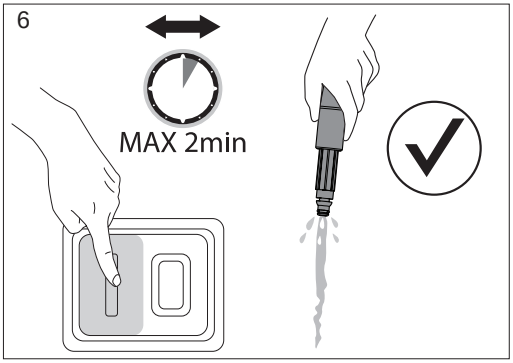

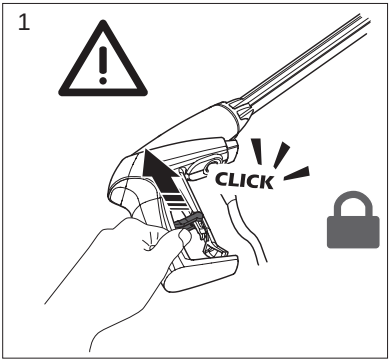

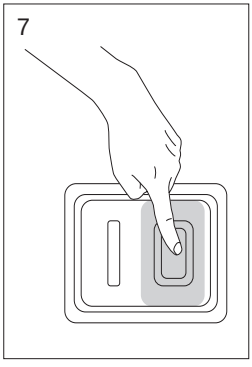

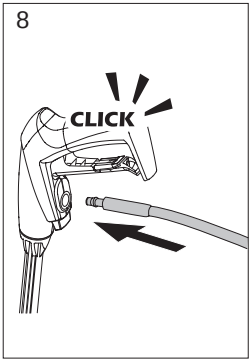

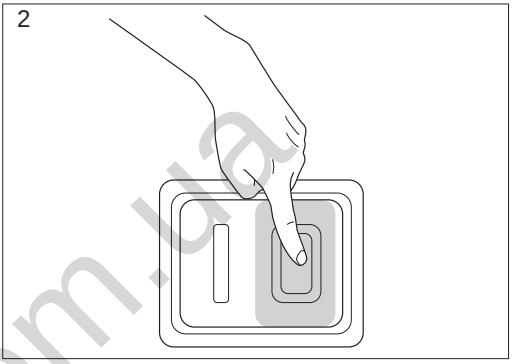

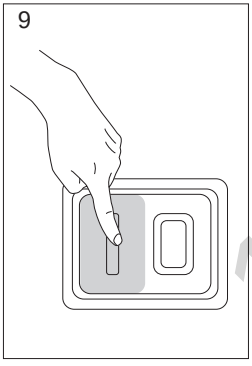

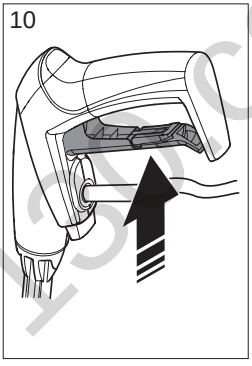

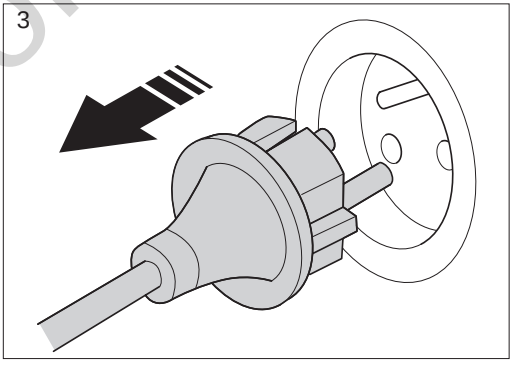

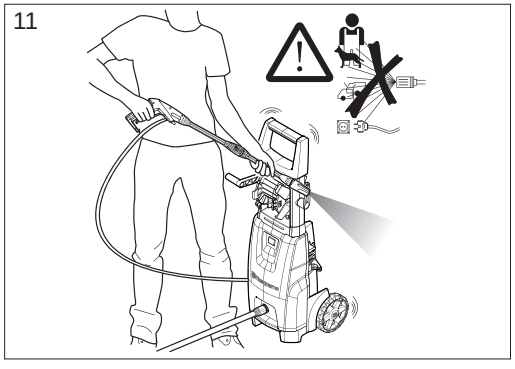

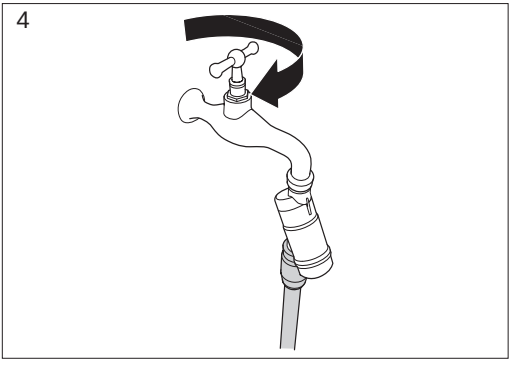

130.com.ua

F

1

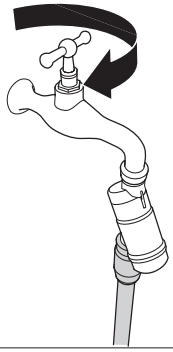

2

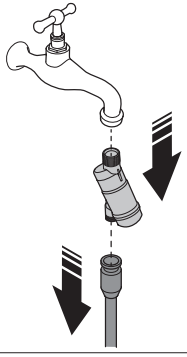

3

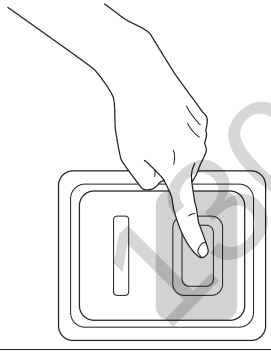

4

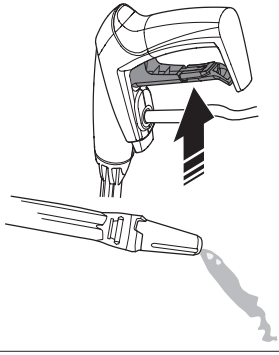

5

6

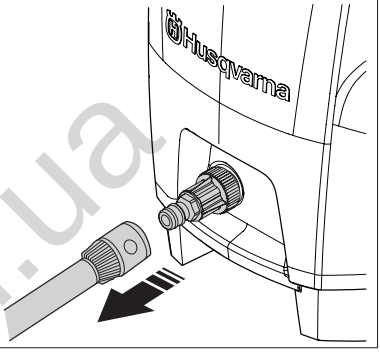

7

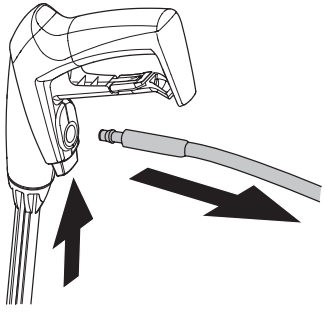

8

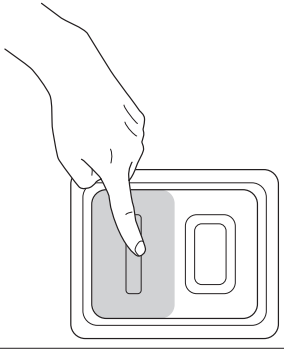

130.com.ua

Автотовары «130»

9

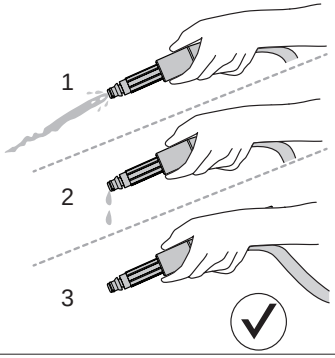

10

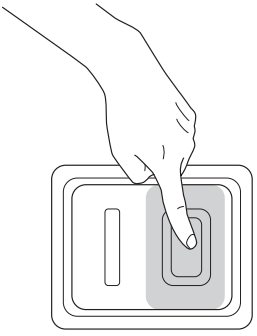

11

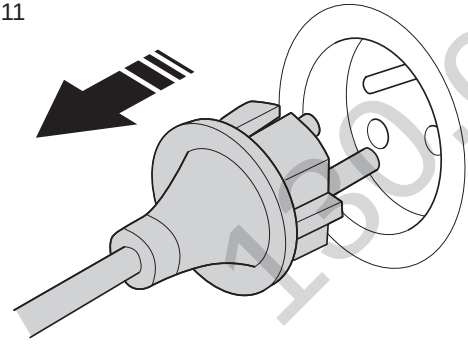

12

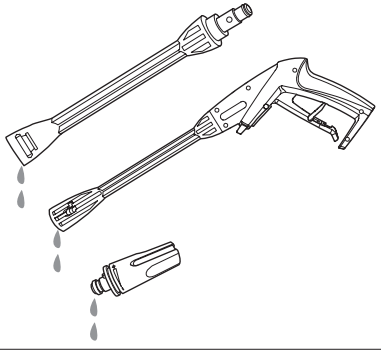

13

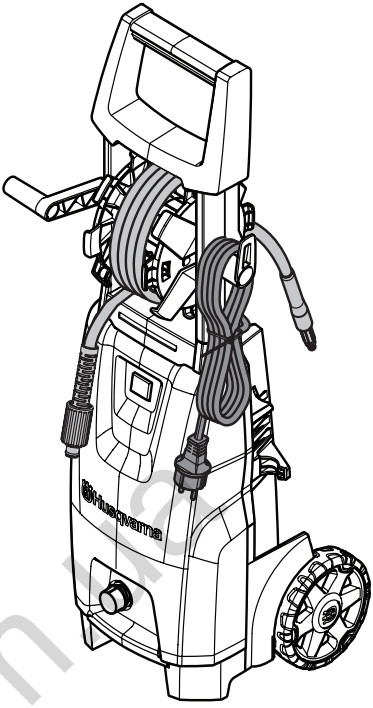

14

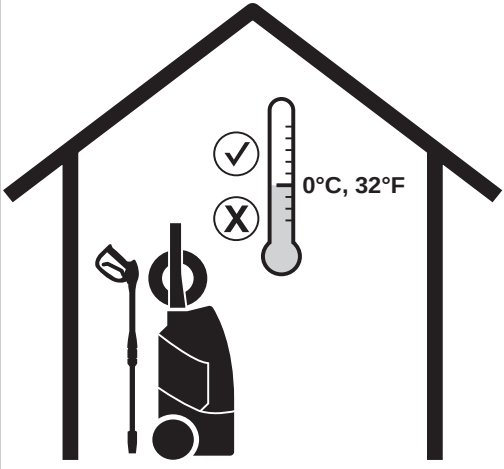

130.com.ua

G

1

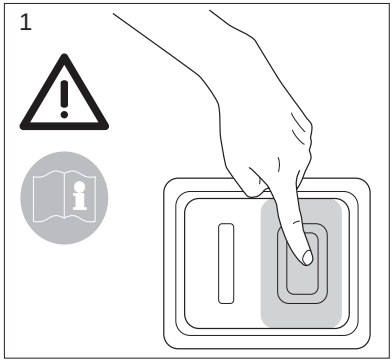

2

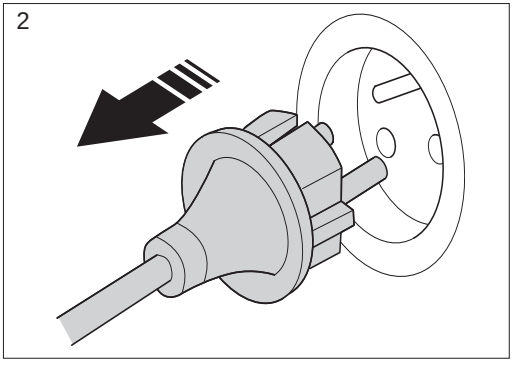

3

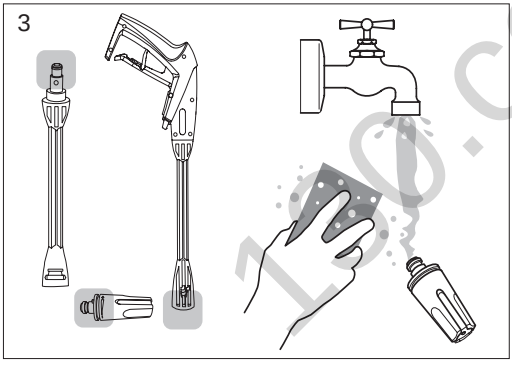

4

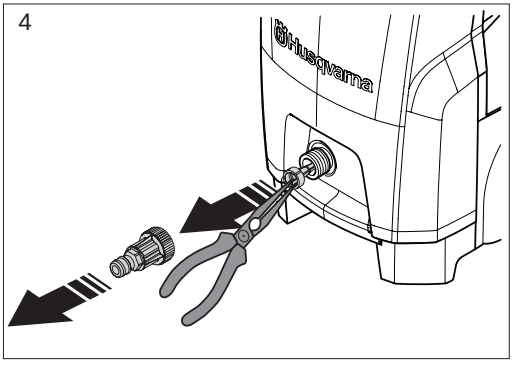

5

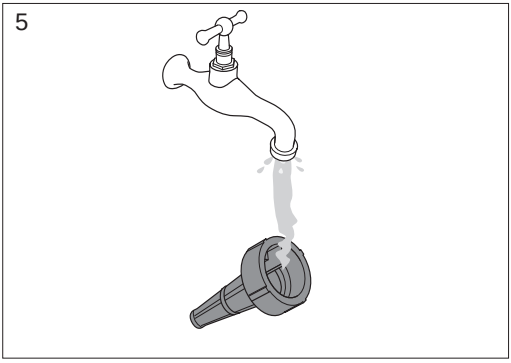

6

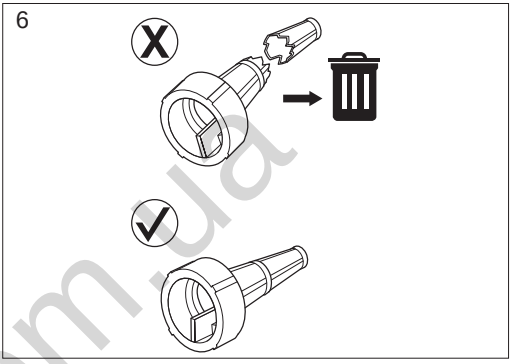

7

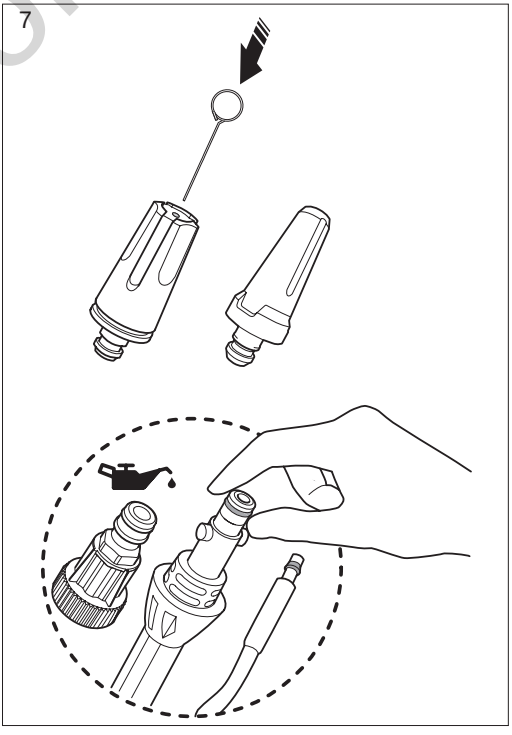

130.com.ua

Автотовары «130»

H

590657901
Surface Cleaner SC 300

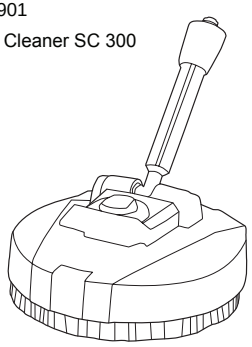

590659701
Suction Hose

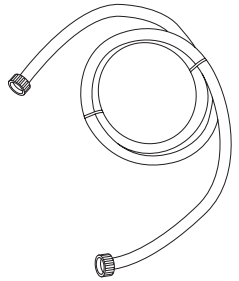

590660701
Vehicle Kit

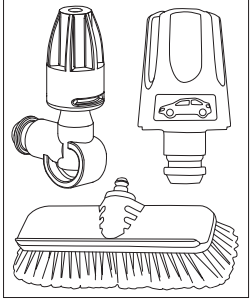

590660401
Foam Sprayer FS 300

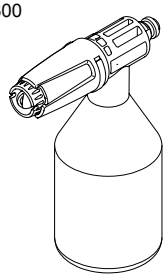

590660601
Rotating Brush Kit

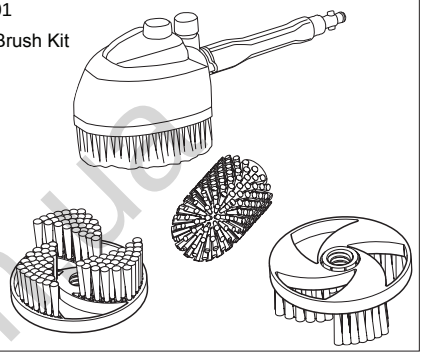

590661001
Pipe Cleaning Hose 15m

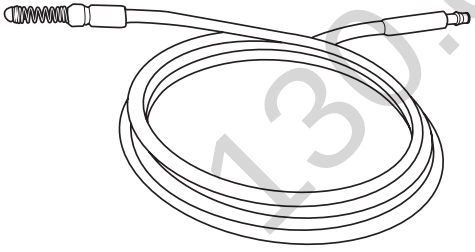

590661101
Angled Spray Lance

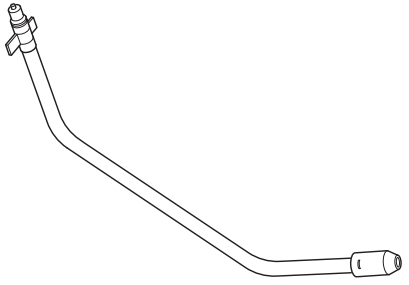

590659301
Water Filter

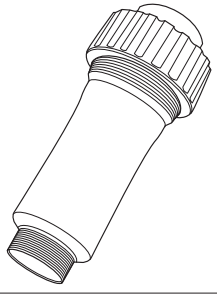

590659501
Backflow Preventer

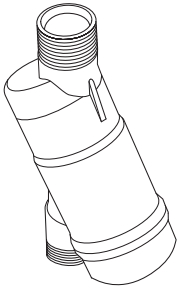

590660501
Water Suction Nozzle

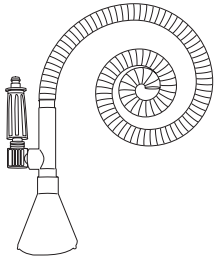

590660801
Extension Hose 8m

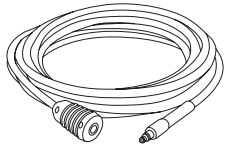

130.com.ua

DECLARATION OF CONFORMITY

EN - Declaration of conformity

We, Husqvarna AB, SE 561 82 Huskvarna, SWEDEN, declare under sole responsibility, that the product; high pressure washer, type PW 125 and accessory variants hereof complies fully with the following EU directives and regulations and that harmonized standards and/or technical specifications are applied as follows.

For information relating to noise emissions, see the Technical data chapter.

DA- Overensstemmelseserklæring

Vi, Husqvarna AB, SE 561 82 Huskvarna, SVERIGE, erklærer hermed og påtager sig det fulde ansvar for, at produktet, højtryksrenser type PW 125 og tilbehørsvarianter heraf, overholder følgende EU-direktiver og forordninger og, at harmoniserede standarder og/eller specifikationer anvendes på følgende måde.

Oplysninger om støjemissioner fremgår af kapitlet Tekniske data.

NO - Konformitetserklæring

Vi, Husqvarna AB, SE 561 82 Huskvarna, SVERIGE, erklærer under eneansvar at produktet høytrykksspyler, type PW 125, og tilhørende tilbehør fullstendig overholder følgende EU-direktiver og -forskrifter, og at harmoniserte standarder og/eller tekniske spesifikasjoner følger av dette.

For informasjon angående støyutslippene, se kapitlet Tekniske data.

SV - Försäkran om överensstämmelse

Husqvarna AB, SE-561 82 Huskvarna, SVERIGE, försäkrar härmed på eget ansvar att högtryckstvätten av typ PW 125 samt tillbehörsvarianter uppfyller alla krav i följande EU-direktiv och förordningar och att harmoniserade standarder och/eller tekniska specifikationer tillämpas på följande sätt.

För information angående bulleremissionerna, se kapitel Tekniska data.

FI - Vakuutus

Husqvarna AB, SE 561 82 Huskvarna, RUOTSI, vakuuttaa täten olevansa yksin vastuussa siitä, että tuote; painepesuri, tyyppi PW 125 ja sen eri lisävarusteet, vastaavat täysin seuraavien EU:n direktiivien ja asetusten vaatimuksia ja että asiassa sovelletaan seuraavia yhdenmukaistettuja standardeja ja/tai teknisiä määräyksiä.

Katso melupäästöjä koskevat tiedot luvusta Tekniset tiedot.

DE - Konformitätserklärung

Wir, Husqvarna AB, SE 561 82 Huskvarna, SCHWEDEN, erklären hierbei in alleiniger Verantwortung, dass der Hochdruckreiniger, Typ PW 125 und Zubehörvarianten, die folgenden EU-Vorschriften und -Richtlinien vollständig erfüllt und dass harmonisierte Normen und/oder technische Spezifikationen wie folgt gelten.

Für Information betreffend die Geräuschemissionen, siehe das Kapitel Technische Daten.

2006/42/EC

2014/30/EU

2011/65/EC

2000/14/EC*

EN 60335-1:2012+A11:2014

EN 60335-2-79:2012

EN 55014-1:2006+A1:2009+A2:2011

EN 61000-3-11:2000

EN 61000-3-2

EN 55014-2:1997+A1:2001+A2:2008

EN 50581:2012

Cornelia Gustafsson

Director Product Management

Huskvarna 2017-12-01

* Conformity assessment procedure according to Annex V.

* Procedure for overensstemmelsesvurdering i henhold til bilag V.

* Samsvarsvurderingsprosedyre i henhold til vedlegg V.

* De förfaranden för bedömning av överensstämmelse i enlighet met bilaga V.

* Vaatimustenmukaisuuden arviointimenettely liitteen V.

* Konformitätsbewertungsverfahren gemäss Anhang V.

130.com.ua

Автотовары «130»

DECLARATION OF CONFORMITY

FR - Decleration de conformité

Nous, Husqvarna AB, SE 561 82 Huskvarna, SUÈDE, déclarons sous notre responsabilité exclusive, que le produit, nettoyeur haute pression, type PW 125 et les différents accessoires mentionnés dans les présentes sont entièrement conformes à la réglementation et aux directives de l'UE suivantes et que les normes harmonisées et/ou les spécifications techniques sont appliquées sont comme suit.

Pour des informations sur les émissions sonores, voir le chapitre Caractéristiques techniques.

NL - Verklaring

Wij, Husqvarna AB, SE 561 82 Huskvarna, ZWEDEN, verklaren onder onze alleenverantwoordelijkheid dat het product: hogedrukspuit type PW 125 en accessoirevarianten hiervan, volledig voldoet aan de volgende EU-richtlijnen en -regelgeving, en dat geharmoniseerde normen en/of technische specificaties als volgt zijn toegepast.

Voor informatie betreffende lawaaiemissies, zie hoofdstuk Technische gegevens.

IT - Dichiarazione

Husqvarna AB, SE-561 82 Huskvarna, Svezia, dichiara sotto la propria esclusiva responsabilità che la lancia ad alta pressione, modelli PW 125, e i relativi accessori sono pienamente conformi alle seguenti normative e direttive UE e che le norme armonizzate e/o le specifiche tecniche sono applicate come indicato di seguito.

Per informazioni relative alle emissioni di rumore, vedi capitolo Dati tecnici.

ES - Declaración de conformidad

Nosotros, Husqvarna AB, SE 561 82 Huskvarna, SWEDEN, declaramos bajo nuestra exclusiva responsabilidad que el producto; equipo de limpieza de alta presión, tipo PW 125, y las variantes del mismo, cumplen en su totalidad las siguientes directivas y normativas de la UE, y las siguientes normativas armonizadas o especificaciones técnicas que se detallan a continuación.

Para más información sobre las emisiones sonoras, consulte el capítulo Datos técnicos.

PT - Declaração

A Husqvarna AB, SE 561 82 Huskvarna, SUÉCIA, declara, sob sua inteira responsabilidade, que o produto, a máquina de lavar à pressão tipo PW 125, e as respetivas variantes de acessórios estão em plena conformidade com as seguintes diretivas e regulamentos da UE e que as normas harmonizadas e/ou especificações técnicas são aplicadas da seguinte forma.

Para informações referentes às emissões sonoras, ver o capítulo Especificações técnicas.

EL - Δήλωση

Εμείς, η Husqvarna AB, SE 561 82 Huskvarna, ΣΟΥΗΔΙΑ, δηλώνουμε με αποκλειστική μας ευθύνη ότι το προϊόν πιστόλι υψηλής πίεσης, τύπου PW 125 και τα αξεσουάρ του συμμορφώνονται πλήρως με τις ακόλουθες οδηγίες και τους κανονισμούς της ΕΕ και ότι τα εναρμονισμένα πρότυπα και/ή οι τεχνικές προδιαγραφές εφαρμόζονται ως ακολούθως.

Για πληροφορίες σχετικά με τις εκπομπές θορύβων, δείτε το κεφάλαιο Τεχνικά χαρακτηριστικά.

2006/42/EC

2014/30/EU

2011/65/EC

2000/14/EC*

EN 60335-1:2012+A11:2014

EN 60335-2-79:2012

EN 55014-1:2006+A1:2009+A2:2011

EN 61000-3-11:2000

EN 61000-3-2

EN 55014-2:1997+A1:2001+A2:2008

EN 50581:2012

Cornelia Gustafsson

Director Product Management

Huskvarna 2017-12-01

* Les procédures d'évaluation de la conformité selon l'annexe V.

* Overeenstemmingsbeoordelingsprocedure volgens bijlage V.

* Procedura di valutazione della conformità a norma degli allegati V.

* Procedimiento de evaluación de la conformidad según el anexo V.

* Procedimentos de avaliação da conformidade de acordo com o anexo V.

* Διαδικασία αξιολόγησης συμμόρφωσης σύμφωνα με το παράρτημα V.

130.com.ua

DECLARATION OF CONFORMITY

TR - Beyan

Husqvarna AB, SE 561 82 Huskvarna, İSVEÇ olarak, PW 125 tipi yüksek basınçlı yıkayıcı ve aksesuar çeşitlerinin aşağıdaki AB direktifleri ve düzenlemeleriyle tamamen uyumlu olduğunu ve uyumlulaştırılmış standartlarla ve/veya teknik özelliklerin aşağıdaki şekilde uygulanmış olduğunu tamamen kendi sorumluluğumuzda beyan ederiz.

Gürültü emisyonları hakkında bilgi için, Teknik bilgiler baflllıklı bölüme bakınız.

CS - Prohlášeni

Společnost Husqvarna AB, 561 82 Huskvarna, Švédsko prohlašuje na svou odpovědnost, že vysokotlaká myčka typu PW 125 a varianty příslušenství zcela splňuje požadavky následujících směrnic a nařízení EU, a že byly použity harmonizované normy a/nebo technické údaje následujícím způsobem.

Pro informaci ohlednů emisí hluku viz kapitolu Technické údaje.

HU - Nyilatkozat

A Husqvarna AB, SE 561 82 Huskvarna, SVÉDORSZÁG a saját felelősségére kijelenti, hogy a PW 125 típusú nagynyomású tisztítóberendezés, valamint azok különféle tartozékai teljes mértékben megfelelnek a következő EU-irányelveknek és rendeleteknek, és az alábbi harmonizált szabványok és/vagy műszaki előírások kerültek alkalmazásra.

A zajszennyezését illetOEen lásd a Mıszaki adatok címı fejezetet.

PL - Deklaracja

Firma Husqvarna AB, SE 561 82 Huskvarna, SZWECJA, zapewnia niniejszym, że myjki ciśnieniowe PW 125 oraz wersje wyposażenia dodatkowego spełniają poniższe wymogi dyrektyw i norm UE; zharmonizowane standardy i/lub parametry techniczne zastosowano w następujący sposób.

OdnoÊnie informacji dotyczàcych emisji haΓasu patrz rozdziaΓ Dane techniczne.

HR - Deklaracija

Mi, tvrtka Husqvarna AB, SE 561 82 Huskvarna, ŠVEDSKA, izjavljujemo pod izričitom odgovornošću kako proizvod: viskotlačni perač tipa PW 125 te pripadajuće varijante dodatne opreme su u potpunosti sukladne sljedećim EU direktivama i propisima te da vrijede harmonizirani standardi i/ili tehničke specifikacije kako slijedi.

Za informacije u vezi sa stvaranjem buke, pogledajte poglavlje Tehniski podaci.

RS - Deklaracija o usklađenosti

Mi, kompanija Husqvarna AB, SE 561 82 Huskvarna, ŠVEDSKA, izjavljujemo pod sopstvenom odgovornošću da su proizvod; perač pod visokim pritiskom, tip PW 125 i varijante opreme u potpunosti usklađene sa sledećim EU direktivama i propisima i da su harmonizovani standardi i/ili tehničke specifikacije primenjene kako sledi.

Za informacije o emisiji buke, pogledajte poglavlje Tehnički podaci.

2006/42/EC

2014/30/EU

2011/65/EC

2000/14/EC*

EN 60335-1:2012+A11:2014

EN 60335-2-79:2012

EN 55014-1:2006+A1:2009+A2:2011

EN 61000-3-11:2000

EN 61000-3-2

EN 55014-2:1997+A1:2001+A2:2008

EN 50581:2012

Cornelia Gustafsson

Director Product Management

Huskvarna 2017-12-01

* Ek V'ye göre uyum değerlendirme işlemleri.

* postup hodnocení shody podle Přílohy V.

* Megfelelőség-értékelési eljárás az V. melléklet szerint.

* postup hodnocení shody podle Přílohy V.

* postupak procjene sukladnosti u skladu s aneksom V.

* Procedura procene usklađenosti prema Aneksu V.

130.com.ua

Автотовары «130»

DECLARATION OF CONFORMITY

SK - Prehlásenie

Spoločnosť Husqvarna AB, SE 561 82 Huskvarna, ŠVÉDSKO, zodpovedne vyhlasuje, že produkt – vysokotlaková umývačka, typ PW 125 – a jeho verzie príslušenstva plne spĺňajú nasledujúce smernice a nariadenia EÚ a nasledujúce použité harmonizované normy a/alebo technické špecifikácie.

Informácie o emisiách hluku nájdete v kapitole Technické údaje.

SL - Izjava

Podjetje Husqvarna AB, SE 561 82 Huskvarna, SWEDEN, na lastno odgovornost izjavlja, da izdelek, visokotlačni čistilnik, tipa PW 125, ter različice tega z dodatno opremo, v celoti skladne z naslednjimi direktivami in uredbami EU ter da se usklajeni standardi in/ali tehnične specifikacije dosledno uporabljajo, kot je navedeno.

Za informacije v zvezi z emisijo hrupa glejte poglavje Tehniäni podatki.

LV - Deklarācija

Uzņēmums Husqvarna AB, SE 561 82 Huskvarna, ZVIEDRIJĀ, ar pilnu atbildību apliecina, ka šis izstrādājums: augstspiediena mazgātājs (tips PW 125) un tā piederumu varianti pilnībā atbilst tālāk norādītajām ES direktīvām un regulām un ka ir piemēroti tālāk norādītie saskaņotie standarti un/vai tehniskās specifikācijas.

Informāciju par trokšņu emisijām skatīt nodaļā Tehniskie dati.

LT - Deklaracija

Mes, „Husqvarna AB“, SE 561 82 Huskvarna, ŠVEDIJA, savo atsakomybe pareiškiame, kad pateiktas gaminys; PW 125 tipo aukšto slėgio plovimo įrenginys ir jo priedai visiškai atitinka šias ES direktyvas bei reikalavimus ir jiems atitinkamai taikomi darnieji standartai ir (arba) techninės specifikacijos.

Dòl informacijos apie triuksmo emisijas Ïr. skyrí˜ "Techniniai duomenys".

ET - Deklaratsioon

Husqvarna AB, SE 561 82 Huskvarna, ROOTSI, kinnitab ainuvastutavana, et kõrgsurvepesurid PW 125 ning lisavariandid vastavad täielikult järgmistele EL-i direktiividele ja määrustele ning neile kehtivad järgmised ühtlustatud standardid ja/või tehnilised spetsifikatsioonid.

Teave müra kohta on toodud peatükis Tehnilised andmed.

RO - Declaraţie de conformitate

Subsemnata, Husqvarna AB, SE 561 82 Huskvarna, SUEDIA, declară pe propria responsabilitate, că produsul, un spălător cu presiune ridicată, de tip PW 125 şi variantele suplimentare ale acestuia respectă în totalitate următoarele directive şi reglementări UE, iar standardele armonizate şi/ sau specificaţiile tehnice se aplică după cum urmează.

Pentru informaţii privind emisiile de zgomot, consultaţi secţiunea cu Date tehnice.

BG - Декларация за съответствие

Ние, Husqvarna AB, SE 561 82 Huskvarna, ШВЕЦИЯ, декларираме на своя собствена отговорност, че продуктът – водоструйка с вода под високо налягане, тип PW 125 – и вариантите с принадлежности на същия отговарят напълно на следните директиви и регламенти на ЕС и приложените хармонизирани стандарти и/или технически спецификации са, както следва.

За информация относно шумовите емисии виж раздел Технически характеристики.

2006/42/EC

2014/30/EU

2011/65/EC

2000/14/EC*

EN 60335-1:2012+A11:2014

EN 60335-2-79:2012

EN 55014-1:2006+A1:2009+A2:2011

EN 61000-3-11:2000

EN 61000-3-2

EN 55014-2:1997+A1:2001+A2:2008

EN 50581:2012

Cornelia Gustafsson

Director Product Management

Huskvarna 2017-12-01

* Postopek za oceno skladnosti glede na Prilogo V.

* o emisiách hluku – Postup zhodnotenia zhody v súlade s prílohou V.

* atbilstības novērtēšanas procedūra saskaņā ar V pielikumu.

* atitikties įvertinimo procedūra pagal V priedą.

* Vastavushindamise menetlus vastavalt lisale V.

* Procedura de evaluare a conformității conform Anexei V.

* Процедура за оценяване на съответствието съгласно Анекс V.

130.com.ua

TECHNICAL DATA

EN Electric specifications **DA** Elektriske specifikationer **NO** Elektriske spesifikasjoner **SV** Specifikationer
FI Sähkötekniset tiedot **DE** Elektrische Daten **FR** Spécifications électriques **NL** Elektrische specificaties
IT Specifiche elettriche **ES** Especificaciones eléctricas **PT** Especificações eléctricas **EL** Προδιαγραφές τροφοδοσίας
TR Elektrik teknik özellikleri **CS** Elektrické specifikace **HU** Elektromos adatok **PL** Specyfikacje elektryczne
HR Električne specifikacije **RS** Električne specifikacije **SL** Električni podatki **SK** Elektrické špecifikácie
LV Elektrospecifi kācijas **LT** Elektros tinklo specifikacijos **ET** Elektrilised näitajad **RU** Электротехнические требования
UA Електричні характеристики **RO** Specificaţii electrice **BG** Електрически спецификации
JA 電気仕様 **AR** المواصفات الكهربية

EN Protection Class **DA** Beskyttelsesklasse **NO** Beskyttelsesklasse **SV** Skyddsklass **FI** Suojausluokka **DE** Schutzklasse
FR Classe de protection **NL** Beschermingscategorie **IT** Classe di protezione **ES** Clase de protección
PT Classe de protecção **EL** Κατηγορία προστασίας| **TR** Koruma sınıfı **CS** Třída ochrany **HU** Érintésvédelmi osztály
PL Klasa ochrony **HR** Klasa zaštite **RS** Klasa zaštite **SL** Zaščitni razred **SK** Trieda ochrany **LV** Aizsardzības clase
LT Apsaugos klasė **ET** Kaitseklass **RU** Класс защиты **UA** Клас захисту **RO** Clasa de protecţie **BG** Клас на защита
JA 保護クラス **AR** افئة الحماية

EN Protection degree **DA** Beskyttelsesgrad **NO** Beskyttelsesgrad **SV** Isolationsklass **FI** Suojausaste **DE** Schutzart
FR Degré de protection **NL** Beschermingsklasse **IT** Grado di protezione **ES** Grado de protección **PT** Grau de protecção
EL Βαθμός προστασίας **TR** Koruma derecesi **CS** Stupeň ochrany **HU** Érintésvédelmi fokozat **PL** Stopień ochrony
HR Stupanj zaštite **RS** Stepen zaštite **SL** Vrsta zaščite **SK** Stupeň krytia **LV** Aizsardzības pakāpe **LT** Apsaugos laipsnis
ET Kaitsetase **RU** Степень защиты **UA** Ступінь захисту **RO** Grad de protecţie **BG** Степен на защита
JA 保護度 **AR** درجة الحماية

EN Hydraulic specifications **DA** Hydrauliske specifikationer **NO** Hydrauliske spesifikasjoner **SV** Specifikationer för hydraulik
FI Hydrauliikan tiedot **DE** Hydraulische Daten **FR** Spécifications hydrauliques **NL** Hydraulische specificaties
IT Specific heidrauliche **ES** Especificaciones hidráulicas **PT** Especificações hidráulicas
EL Προδιαγραφές υδραυλικών στοιχείων **TR** Hidrolik teknik özellikleri **CS** Hydraulické údaje **HU** Hidraulikus adatok
PL Specyfikacje układu hydraulicznego **HR** Hidrauličke specifikacije **RS** Hidrauličke specifikacije **SL** Hidravlične specifikacije
SK Špecifi kácie hydraulického systému **LV** Hidrauliskā specifikācija **LT** Hidraulinė specifikacija **ET** Hüdraulilised näitajad
RU Технические требования к гидравлическому оборудованию **UA** Гідравлічні характеристики
RO Specificaţii hidraulice **BG** Хидравлични спецификации
JA 油圧仕様 **AR** المواصفات الهيدروليكية

130.com.ua

	PW 125 [1]	PW 125 [2]
U_{nom}	230 V	230 V- 240 V
f_{nom}	50 Hz	50 Hz
P_{nom}	1.5 kW	1.5 kW
I_{nom}	6.5 A	6.5 A
Class I **Class II**	Class II	Class II
IPXX	IPX5	IPX5
p_{nom}	95 bar / 9.5 MPa	95 bar / 9.5 MPa
p_{max}	125 bar / 12.5 MPa	125 bar / 12.5 MPa
Q_{max}	460 l/h	460 l/h
Q_{nom}	320 l/h	320 l/h

1 = 230V / 50Hz

2 = 230-240V / 50Hz

130.com.ua

TECHNICAL DATA

EN Max. water inlet pressure **DA** Maks. vandindløbstryk **NO** Maks. trykk vanninntak **SV** Max tryck för vatteninlopp
FI Tuloveden suurin paine **DE** Max. Wassereinlassdruck **FR** Pression maximale de l'entrée d'eau **NL** Max. Waterinlaatdruk
IT Pressione max. entrata acqua **ES** Presión máxima de entrada del agua **PT** Pressão máxima de entrada de água
EL Μεγ. πίεση εισόδου νερού **TR** Maks. su girişi basıncı **CS** Max. tlak vody na vstupu **HU** Max. bemenő nyomás
PL Maks. ciśnienie na dopływie wody **HR** Maks. tlak ulazne vode **RS** Maksimalni pritisak vode na ulazu
SL Maks. vhodni tlak vode **SK** Max. vstupný tlak vody **LV** Maks. ūdens ieplūdes spiediens
LT Didžiausias vandens paėmimo slėgis **ET** Max vee sissevoolusurve **RU** Макс. давление воды на входе
UA Макс. тиск води на вході **RO** Presiunea max. de alimentare cu apă **BG** Макс. налягане на постъпващата вода
JA 最高給水圧力
AR الحد الأقصى لضغط مدخل المياه.

EN Max water inlet temperature **DA** Maks. vandindløbstemperatur **NO** Maks. temperatur vanninntak
SV Maxtemperatur, vatteninlopp **FI** Tuloveden suurin lämpötila **DE** Max. Wassereinlasstemperatur
FR Température max. de l'entrée d'eau **NL** Max. Waterinlaattemperatuur **IT** Temperatura max. entrata acqua
ES Temperatura máxima de entrada del agua **PT** Temperatura máxima de entrada de água
EL Μεγ. θερμοκρασία εισόδου νερού **TR** Maks. su girişi sıcaklığı **CS** Max. teplota vody na vstupu
HU Max. bemenő vízhőmérséklet **PL** Maks. temperatura na dopływie wody **HR** Maks. temperatura ulazne vode
RS Maksimalna temperatura vode na ulazu **SL** Maks. vhodna temperatura vode **SK** Max. vstupná teplota vody
LV Maks. ūdens ieplūdes temperature **LT** Didžiausia vandens paėmimo temperature **ET** Max vee sissevoolutemperatuur
RU Макс. температура воды на входе **UA** Макс. температура води на вході **RO** Temperatura max. de alimentare cu apă
BG Макс. температура на постъпващата вода
JA 最高給水温度
AR الحد الأقصى لحرارة مدخل المياه.

EN Max water inlet temp. suction mode **DA** Maks. vandindløbstemp. sugetilstand **NO** Maks. temperatur vanninntak sugemodus
SV Maxtemperatur, vatteninlopp, vid sugläge **FI** Tuloveden suurin lämpötila imettäessä
DE Max. Wassereinlasstemp. Saugbetrieb **FR** Température maximale de l'alimentation en eau en mode aspiration
NL Max. waterinlaattemp., aanzuigmodus **IT** Temp. max entrata acqua, modalità aspirazione
ES Temperatura máxima de entrada del agua en modo de succión
PT Temperatura máxima de entrada de água em modo de aspiração
EL Μεγ. θερμοκρασία εισόδου νερού για λειτουργία ναρρόφησης **TR** Maks. su giriş sıcaklığı emme modu
CS Max. teplota vody na vstupu v režimu sání **HU** Maximális bemenő vízhőmérséklet szívó üzemben
PL Maks. temp. dopływu wody w trybie ssania **HR** Maks. temperatura ulazne vode pri usisavanju
RS Maksimalna temperatura vode na ulazu u usisnom režimu **SL** Maks. vhodna temperatura vode med črpanjem
SK Max. vstupná teplota vody v nasávacom režime **LV** Maks. ūdens ieplūdes temp. sūkšanas režīmā
LT Didžiausia vandens temperatūra ties įėjimu siurbimo režimas **ET** Max vee sisselasketemperatuur imamisrežiimil
RU Макс. температура воды на входе в режиме всасывания
UA Макс. температура води на вході в режимі всмоктування
RO Max. Temperatura de alimentare cu apă, modul aspirație
BG Макс. температура на постъпващата вода, режим на всмукване
JA 最大ウォーターインレット温度 吸気圧作動
AR الحد الأقصى لحرارة مدخل المياه في وضع الشفط

EN Kick-back force **DA** Rekylkraft **NO** Rekylkraft **SV** Rekylkraft **FI** Rekyylivoimat **DE** Rückstoßkraft **FR** Forces de recul
NL Terugslagkracht **IT** Forze di rinculo **ES** Fuerzas de retroceso **PT** Forças de retrocesso **EL** Δυνάμεις οπισθοδρόμησης
TR Sarmal kuvvetler **CS** Síly zpětného rázu **HU** Visszaható erők **PL** Siły odrzutu **HR** Trzajne sile **RS** Sila povratnog udarca
SL Povratne sile **SK** Spätný odraz **LV** Atatrankos jėga **LT** Atsitiena spėks **ET** Tagasilöögijõud **RU** Сила отдачи
UA Сила віддачі **RO** Forţă de recul **BG** Сила на откат
JA キックバックフォース
AR قوة رد الفعل

EN Weight **DA** Vægt **NO** Vekt **SV** Vikt **FI** Paino **DE** Gewicht **FR** Poids **NL** Gewicht **IT** Peso **ES** Peso **PT** Peso **EL** Βάρος
TR Ağırlık **CS** Hmotnost **HU** Tömeg **PL** Ciężar **HR** Težina **RS** Težina **SL** Teža **SK** Hmotnosť **LV** Svars **LT** Svoris
ET Mass **RU** Масса **UA** Вага **RO** Greutate **BG** Тегло
JA 重量
AR الوزن

Инструкция.ua

	PW 125 [1]	PW 125 [2]
$p_{inlet\ max}$	10 bar / 1 MPa	10 bar / 1 MPa
$t_{inlet\ max}$	40°C	40°C
$t_{inlet\ max}$	20°C	20°C
$F_{kickback}$	<20 N	<20 N
$M_{machine}$	7.1 kg	7.1 kg

1 = 230V / 50Hz

2 = 230-240V / 50Hz

130.com.ua

TECHNICAL DATA

ISO 5349-1

EN Hand-arm vibration according to: Standard nozzle **DA** Hånd-armvibration iht.: Standarddyse
NO Vibrasjoner i hånd/arm i henhold til: Standard munnstykke **SV** Hand-/armvibration i enlighet med: Standardmunstycke
FI Tärinäarvot, käsi – käsivarsi :n mukaisesti – Vakiosuutin **DE** Vibrationen an Hand und Arm gemäß: Standarddüse
FR Vibration transmise au système main-bras conformément à la norme: Buse standard
NL Hand-arm vibratie op grond van: Standaardsproeier **IT** Vibrazioni al gruppo mano-braccio secondo: Ugello standard
ES Vibraciones mano-brazo según la norma: Boquilla estándar **PT** Vibrações nas mãos e braços conforme a: Bocal padrão
EL Δόνηση χεριού-βραχίονα σύμφωνα με το: Βασικό ακροφύσιο **TR** 'e göre el-kol titreşimi: Standart ağız
CS Vibrace přenášené na ruce podle: Standardní tryskavKéz-kar vibráció szerint: Normál fúvóka
PL Drgania ramienia zgodnie z normą: Dysza standardowa **HR** Vibriranje između šake i ruke prema: Standardna mlaznica
RS Vibracije koje se prenose na ruke prema: Standardna mlaznica
SL Lokalne vibracije dlan-roka v skladu z: Standardna šoba
SK Vibrácie ruky v súlade s normou: Štandardná dýza **LV** Plaukstas-rokas vibrācija atbilstoši: Standarta sprausla
LT Rankiniu būdu išmatuota vibracijos vertė pagal: Standartinis antgalis
ET Kätele avalduv vibratsioon vastavalt: nõuetele: Standardotsik **RU** Вибрация рук по стандарту: Стандартная насадка
UA Рівень вібрації рук відповідно до стандарту: Стандартний наконечник **RO** Vibraţii mână-braţ conform: duză standard
BG Вибрация на ръката съгласно: стандартен накрайник
JA 手腕振動に応じる：基本ノズル **AR** ذبذبات اليد والذراع طبقاً لـ: الفوهة القياسية

ISO 3744

EN Sound pressure level LpA **DA** Lydtryksniveau LpA **NO** Lydtrykknivå LpA **SV** Ljudtrycksnivå LpA **FI** Äänenpainetaso LpA
DE Schalldruckpegel LpA **FR** Niveau de pression acoustique LpA **NL** Geluidsdrukniveau LpA
IT Livello pressione sonora LpA **ES** Nivel de presión sonora LpA **PT** Nível de pressão acústica LpA
EL Επίπεδο πίεσης ήχου LpA **TR** göre ses basıncı seviyesi LpA **CS** Hladina akustického tlaku LpA
HU Hangnyomásszint LpA **PL** Poziom ciśnienia akustycznego LpA **HR** Razina zvučnog tlaka LpA
RS Nivo zvučnog pritiska LpA **SL** Raven zvočnega tlaka LpA **SK** Hladina akustického tlaku LpA
LV Akustiskā spiediena līmenis LpA **LT** Garso slėgio lygis LpA **ET** Helisurve tase LpA **RU** Уровень шума LpA
UA Рівень звукового тиску LpA **RO** Nivel de presiune sonoră **BG** Ниво на звуковото налягане
JA 音圧レベル **AR** مستوى ضغط الصوت

2000/14/EC

EN Sound power level measured LW / guaranteed LWA **DA** Lydeffektniveau målt LW / garanteret LWA
NO Lydeffektnivå målt LW / garantert LWA **SV** Ljudeffektnivå uppmätt LW / garanterad LWA
FI Äänentehotso mitattu LW / taattu LWA **DE** Schallleistung Gemessene LW / Garantierte LWA
FR Niveau de puissance sonore mesuré LW / garanti LWA **NL** Geluidsvermogen gemeten LW / gegarandeerd LWA
IT Livello potenza acustica misurato LW / garantito LWA **ES** Nivel de potencia acústica medido LW / garantizado LWA
PT Nível de potência sonora medido em LW / garantido LWA **EL** Μετρημένη ηχητική στάθμη σε LW / εγγυημένη LWA
TR Ses gücü düzeyi, ölçülmüş LW / garantili LWA **CS** Hladina akustického v˘konu, zmûfiená LW / zaruãená LWA
HU Zajszint, mért LW / Zajszint, garantált LWA **PL** Poziom mocy akustycznej, mierzony LW / gwarantowany LWA
HR Jaãina zvuka, izmjerena u LW / Jaãina zvuka, garantovana LWA **RS** Izmeren nivo snage zvuka LW / garantovani LWA
SL Moã hrupa, izmerjena LW / zagotovljena LWA **SK** Hladina akustického v˘konu, meraná v LW / garantovaná LWA
LV Skaņas jaudas līmeņis, mērīts LW / garantēts LWA **LT** Garso stiprumo lygis ismatuotas LW / garantuotas LWA
ET Müra võimsustase LW / garanteeritud LWA **RU** Уровень шума измеренный LW / гарантированный LWA
UA Рівень звукової потужності виміряний у LW / гарантований LWA
RO LW măsurat/LWA garantat pentru nivelul de putere acustică
BG Равнище на звуковия ефект измерено в LW / гарантирано LWA
JA 実測音響レベル LW / 保証音響レベル LWA **AR** مستوى طاقة الصوت المقيس (LW) / مستوى طاقة الصوت المضمون (LWA)

EN We reserve the right to make alterations **DA** Ret til ændringer forbeholdes **NO** Vi forbeholder os ret til å foreta endringer **SV** Vi förbehåller oss rätten till ändringar **FI** Oikeus muutoksiin pidätetään **DE** Wir behalten uns das Recht vor, Änderungen ohne vorherige Ankündigung vorzunehmen **FR** Sous réserve de modifi cations **NL** Wij behouden ons het recht voor om wijzigingen aan te brengen **IT** Salvo modifi che tecniche **ES** La empresa se reserva el derecho a modifi car **PT** Reservado o direito de fazer modifi cações **EL** Διατηρούμε το δικαίωμα να προβούμε σε τροποποιήσεις **TR** Değişiklik yapma hakkımız saklıdır **CS** Vyhrazujeme si právo na změny **HU** A műszaki paraméterek változtatásának jogát fenntartjuk **PL** Zastrzegamy sobie prawo do wprowadzania zmian **HR** Zadržavamo pravo da izvršimo izmjene **RS** Zadržavamo pravo na izmene **SL** Pridržujemo si pravico do spremembe podatkov **SK** Tento návod na použitie podlieha zmenám **LV** Mēs saglabājam tiesības veikt grozījumus **LT** Mes pasiliekame teisę daryti pakeitimus **ET** Jätame endale õiguse teha muudatusi **RU** Оставляем за собой право на внесение изменений **UA** Ми зберігаємо за собою право вносити зміни **RO** Ne rezervăm dreptul de a aduce modificări **BG** Запазваме си правото на промени
JA 当社がこれらを変更する権利を留保しています。 **AR** نحتفظ بالحق في إجراء أي تعديلات

Copyright

	PW 125 [1]	PW 125 [2]
a_{ha}	< 2.5 ± 1 m/s2	< 2.5 ± 1 m/s2
LpA	70 dB(A)	70 dB(A)
LW	84 dB(A)	84 dB(A)
LWA	87 dB(A)	87 dB(A)

1 = 230V / 50Hz

2 = 230-240V / 50Hz

130.com.ua