ТЕЛЕФОНЫ
0 (800) 800 130
(050) 462 0 130
(063) 462 0 130
(067) 462 0 130

130 COM.UA

Интернет-магазин автотоваров

SKYPE
km-130

АВТОМАГНИТОЛЫ — Магнитолы • Медиа-ресиверы и станции • Штатные магнитолы • CD/DVD чейнджеры • FM-модуляторы/USB адаптеры • Flash память • Переходные рамки и разъемы • Антенны • Аксессуары | **АВТОЗВУК** — Акустика • Усилители • Сабвуферы • Процессоры • Кроссоверы • Наушники • Аксессуары | **БОРТОВЫЕ КОМПЬЮТЕРЫ** — Универсальные компьютеры • Модельные компьютеры • Аксессуары | GPS **НАВИГАТОРЫ** — Портативные GPS • Встраиваемые GPS • GPS модули • GPS трекеры • Антенны для GPS навигаторов • Аксессуары | **ВИДЕОУСТРОЙСТВА** — Видеорегистраторы • Телевизоры и мониторы • Автомобильные ТВ тюнеры • Камеры • Видеомодули • Транскодеры • Автомобильные ТВ антенны • Аксессуары | **ОХРАННЫЕ СИСТЕМЫ** — Автосигнализации • Мотосигнализации • Механические блокираторы • Иммобилайзеры • Датчики • Аксессуары | **ОПТИКА И СВЕТ** — Ксенон • Биксенон • Лампы • Светодиоды • Стробоскопы • Оптика и фары • Омыватели фар • Датчики света, дождя • Аксессуары | **ПАРКТРОНИКИ И ЗЕРКАЛА** — Задние парктроники • Передние парктроники • Комбинированные парктроники • Зеркала заднего вида • Аксессуары | **ПОДОГРЕВ И ОХЛАЖДЕНИЕ** — Подогревы сидений • Подогревы зеркал • Подогревы дворников • Подогревы двигателей • Автохолодильники • Автокондиционеры • Аксессуары | **ТЮНИНГ** — Виброизоляция • Шумоизоляция • Тонировочная пленка • Аксессуары | **АВТОАКСЕССУАРЫ** — Радар-детекторы • Громкая связь Bluetooth • Стеклоподъемники • Компрессоры • Звуковые сигналы, СГУ • Измерительные приборы • Автопылесосы • Автокресла • Разное | **МОНТАЖНОЕ ОБОРУДОВАНИЕ** — Установочные комплекты • Обивочные материалы • Декоративные решетки • Фазоинверторы • Кабель и провод • Инструменты • Разное | **ПИТАНИЕ** — Аккумуляторы • Преобразователи • Пуско-зарядные устройства • Конденсаторы • Аксессуары | **МОРСКАЯ ЭЛЕКТРОНИКА И ЗВУК** — Морские магнитолы • Морская акустика • Морские сабвуферы • Морские усилители • Аксессуары | **АВТОХИМИЯ И КОСМЕТИКА** — Присадки • Жидкости омывателя • Средства по уходу • Полироли • Ароматизаторы • Клеи и герметики | **ЖИДКОСТИ И МАСЛА** — Моторные масла • Трансмиссионные масла • Тормозные жидкости • Антифризы • Технические смазки

В магазине «130» вы найдете и сможете купить в Киеве с доставкой по городу и Украине практически все для вашего автомобиля. Наши опытные консультанты предоставят вам исчерпывающую информацию и помогут подобрать именно то, что вы ищите. Ждем вас по адресу

https://130.com.ua

JVC

KS-DR3002

JVC KENWOOD Corporation
B5E-0090-10/01 [W]

POWER AMPLIFIER: INSTRUCTION MANUAL
AMPLIFICATEUR DE PUISSANCE: MODE D'EMPLOI
AMPLIFICADOR DE POTENCIA: MANUAL DE INSTRUCCIONES
LEISTUNGSVERSTÄRKER: BEDIENUNGSANLEITUNG
EINDVERSTERKER: GEBRUIKSAANWIJZING
AMPLIFICATORE DI POTENZA: ISTRUZIONI PER L'USO
EFFEKTFÖRSTÄRKARE: BRUKSANVISNING
УСИЛИТЕЛЬ МОЩНОСТИ: ИНСТРУКЦИЯ ПО ЭКСПЛУАТАЦИИ
ПІДСИЛЮВАЧ ПОТУЖНОСТІ: ІНСТРУКЦІЯ З ЕКСПЛУАТАЦІЇ
مضخم يعمل بالطاقة: دليل التعليمات
تفویت کننده نیرو: دستور العمل ها

EN,FR,SP,GE,NL,IT,SW,RU,UK,PE,AR
©2015 JVC KENWOOD Corporation

English

⚠ WARNING

- If the fuse blows, first make sure the wires aren't touching to cause a short circuit then replace the old fuse with one with the same rating.
- Do not let pebbles, sand or metallic objects get inside the unit.
- Do not touch the unit during use because the surface of the unit becomes hot and may cause burns if touched.

⚠ CAUTION

This unit is designed to operate on 12 V DC, NEGATIVE ground electrical systems. JVC recommends consulting a qualified technician for installation.

- To prevent short circuits while making connections, keep the battery's negative terminal disconnected.
- This unit uses BTL (Balanced Transformerless) amplifier circuitry, i.e., floating ground system, so comply with the following:
  – Do not connect the "⊖" terminals of the speakers to each other.
  – Do not connect the "⊖" terminals of the speakers to the metal body or chassis.
- Cover the unused leads with insulating tape to prevent them from short circuiting.
- DO NOT disassemble the unit since there are no user serviceable parts inside.
- To keep the heat dissipation mechanism running effectively, wipe the accumulated dust off periodically.
- Listening to the tape, radio, CD or digital audio player, etc. with the volume set at a high level for a long period of time will exhaust the battery, while the engine is turned off or while the engine is idling.
- Use the speakers which have sufficient capacity to the unit.

Français

⚠ AVERTISSEMENT

- Si un fusible saute, assurez-vous d'abord que les câbles n'ont pas causé de court-circuit puis remplacez le vieux fusible par un nouveau de même valeur.
- Ne pas laisser pénétrer de cailloux, de sable ou d'objets métalliques dans l'appareil.
- Ne pas toucher l'appareil quand il est en service car la température de sa surface est suffisamment élevée pour provoquer des brûlures.

⚠ ATTENTION

Cet appareil est conçu pour fonctionner avec système électrique de 12 V CC avec mise à la masse NÉGATIVE. JVC vous recommande de consulter un technicien qualifié pour l'installation.

- Pour éviter les courts-circuits lors des connexions, laissez la prise négative de la batterie débranchée.
- Cet appareil utilise un circuit d'amplification BTL (symétrique sans transformateur), c'est à dire un système à masse flottante par conséquent veuillez vous conformer à ce qui suit:
  – Ne connectez pas les prises "⊖" des enceintes l'une à l'autre.
  – Ne connectez pas les prises "⊖" des enceintes au corps métallique ou au châssis.
- Recouvrir les files inutilisés avec du ruban isolant pour éviter de les court-circuiter.
- NE DEMONTEZ PAS l'appareil. Il n'y a aucune pièce réparable par l'utilisateur à l'ntérieur.
- Pour que le mécanisme de dissipation de la chaleur fonctionne effectivement, essuyer régulièrement la poussière qui s'accumule.
- Écouter la cassette, la radio, un CD, un lecteur audio numérique, etc. avec le volume réglé sur un niveau élevé pendant une longue période de temps, use la batterie quand le moteur est arrêté ou quand la voiture est au ralenti.
- Utilisez des enceintes d'une capacité suffisante avec l'appareil.

Español

⚠ ADVERTENCIA

- Si se funde un fusible, asegúrese primero de que los cables no estén en contacto pues pueden ocasionar un cortocircuito, luego reemplace el fusible dañado por otro de las mismas características.
- Impida la entrada de objetos metálicos, arena o piedrecillas dentro de la unidad.
- No toque el aparato mientras lo utiliza porque su superficie se calienta y puede causar quemaduras si se toca.

⚠ PRECAUCIÓN

Esta unidad está diseñada para operar con sistemas eléctricos de 12 V CC, con NEGATIVO a masa. Para la instalación, JVC le recomienda consultar con un técnico cualificado.

- Para evitar cortocircuitos durante las conexiones, mantenga desconectado el terminal negativo de la batería.
- Esta unidad emplea un circuito amplificador BTL (sin transformador equilibrado), es decir, un sistema de masa flotante y por lo tanto debe cumplir con lo siguiente:
  – No conecte entre sí los terminales "⊖" de los altavoces.
  – No conecte los terminales "⊖" de los altavoces a la carrocería metálica ni al chasis.
- Cubra los cables que no están en uso con cinta adhesiva, para evitar cortocircuitos.
- NO desarme la unidad; en el interior no hay piezas que pueda reparar el usuario.
- Para mantener en funcionamiento efectivo el mecanismo de disipación de calor, limpie periódicamente el polvo acumulado.
- La batería se descargará si escucha una cinta, radio, CD o reproductor de audio digital, etc. a un volumen alto por un tiempo prolongado, con el motor apagado o funcionando al ralentí.
- Utilice altavoces con capacidad suficiente para la unidad.

Deutsch

⚠ WARNUNG

- Wenn die Sicherung durchbrennt, stellen Sie zuerst sicher, dass sich die Drähte nicht berühren und einen Kurzschluss verursachen, und ersetzen Sie dann die alte Sicherung durch eine neue mit der gleichen Stärke.
- Darauf achten, daß keine Fremdkörper wie Sand oder Metallgegenstände in das Geräteinnere gelangen.
- Das Gerät während des Betriebs nicht berühren weil es sehr hieß wird und Verbrennungen verrursachen kann.

⚠ ACHTUNG

Dieses Gerät ist für einen Betrieb in elektrischen Anlagen mit 12 V Gleichstrom und (–) Erdung ausgelegt. JVC empfiehlt, einen qualifizierten Techniker mit dem Einbau zu beauftragen.

- Um Kurzschlüsse beim Herstellen von Verbindungen zu verhindern, soll die negative Batterieklemme abgetrennt gehalten werden.
- Der Verstärkerteil dieses Geräts arbeitet mit einer BTL-Schaltung (symmetrische Gegentakt-Ausgangsschaltung ohne Anpaßtransformator). Daher unbedingt auf die folgenden Punkte achten:
  – Verbinden Sie nicht die Klemmen „⊖" der Lautsprecher miteinander.
  – Verbinden Sie nicht die Klemmen „⊖" der Lautsprecher mit Metallteilen oder der Karosserie.
- Die nicht verwendeten Leitungen mit Isolierband überkleben, um Kurzschlüsse zu verhindern.
- Die Anlage darf NICHT geöffnet werden, da sich keine Teile im Anlageninnern befinden, die vom Benutzer gewartet werden müssten.
- Um das Wärmeableitungssystem in einem guten Betriebszustand zu halten, regelmäßig den Staub abwischen.
- Wenn Tonband, Radio, CD oder Digital-Audioplayer usw. mit hoher Lautstärke über längere Zeit bei ausgeschaltetem oder im Leerlauf laufenden Motor gehört wird, wird die Batterie entleert.
- Verwenden Sie Lautsprecher mit ausreichender Kapazität für das Gerät.

Nederlands

⚠ WAARSCHUWING

- Indien de zekering doorbrandt, moet u eerst controleren dat draden geen kortsluiting maken. Vervang daarna de oude zekering door een nieuwe van hetzelfde amperage.
- Zorg dat er geen vocht, zand en metalen voorwerpen in het toestel komen.
- Raak het toestel tijdens gebruik niet aan. Het toestel wordt namelijk heet en kan brandwonden veroorzaken indien u het aanraakt.

⚠ LET OP

Dit toestel is ontworpen voor gebruik met 12 V GELIJKSTROOM, NEGATIEF-geaarde elektrische systemen. JVC beveelt aan het installeren door een erkend vakman te laten uitvoeren.

- Voorkom kortsluiting bij het verbinden en zorg derhalve dat de negatieve pool van de accu is ontkoppeld.
- Dit toestel gebruikt een BTL (Balanced Transformerless) versterkingscircuit, m.a.w. een "zwevend aardingssysteem". Let derhalve op het volgende:
  – Verbind de "⊖" aansluitingen van de luidsprekers niet met elkaar.
  – Verbind de "⊖" aansluitingen van de luidsprekers niet op het chassis of een metalen onderdeel aan.
- Voorkom kortsluiting en bedek derhalve de niet-gebruikte draden met isolatieband.
- Demonteer het toestel NIET. Er zijn geen door de gebruiker te repareren onderdelen in het toestel.
- Veeg stof indien nodig weg zodat de ventilatie van het toestel niet wordt geblokkeerd.
- Het langdurig luisteren naar een cassette, de radio, CD, digitale audiospeler, etc. met een hoog volume ingesteld wanneer de motor is uitgeschakeld of stationair draait, zal de accu uitputten.
- Gebruik luidsprekers met voldoende capaciteit voor dit toestel.

Italiano

⚠ AVVERTENZA

- Se il fusibile si brucia si deve innanzi tutto verificare che la causa non siano i cavi in cortocircuito e, quindi, sostituirlo con uno d'identiche caratteristiche.
- Non permettere a ciottoli, sabbia e oggetti metallici di penetrare in quest'unità.
- Non toccate l'unità, dato che essa si surriscalda nel corso dell'uso e può quindi causare ustioni.

⚠ ATTENZIONE

Quest'unità è progettata per l'alimentazione a corrente continua da 12 V e terra NEGATIVA. Per l'installazione JVC raccomanda di rivolgersi a un tecnico qualificato.

- Per evitare corto circuiti durante i collegamenti, tenere il terminale negativo della batteria scollegato.
- Quest'unità fa uso di circuiti di amplificazione BTL (Balanced Transformer-Less), vale a dire un sistema a terra fluttuante, ed è quindi necessario fare quanto segue:
  – Non collegare i terminali "⊖" dei diffusori l'uno all'altro.
  – Non collegare i terminali "⊖" dei diffusori al telaio della vettura o a parti in metallo.
- Avvolgere con del nastro adesivo i cavi inutilizzati in modo da prevenire qualsiasi cortocircuito.
- NON smontare quest'unità, dato che non contiene parti di utilità per l'utente.
- Per permettere la massima dissipazione del calore, togliere periodicamente la polvere da quest'unità.
- L'ascolto prolungato dei nastri, dei CD, della radio o del lettore audio digitale a volume molto alto mentre il motore è spento o al minimo può causare l'esaurimento della carica della batteria.
- Con questa unità si devono impiegare diffusori di sufficiente capacità.

Svenska

⚠ VARNING

- Om en säkring går, så kontrollera först att inga kablar vidrör varandra så att en kortslutning kan inträffa och byt sedan ut den gamla säkringen mot en ny säkring med samma amperetal.
- Se till att grus, sand eller metallföremål inte tränger in i apparaten.
- Rör inte vid enheten under användning eftersom enhetens yta blir varm och kan orsaka brännskador om den vidrörs.

⚠ FÖRSIKTIGHET

Denna enhet är utformad för att fungera på 12 V LIKSTRÖMSSYSTEM MED NEGATIV jordning. JVC rekommenderar att en behörig tekniker anlitas för montering.

- Låt batteriets negativa pol vara frånslagen för att förhindra kortslutningar när du utför anslutningar.
- Denna apparat använder en BTL (balanserad transformatorlös) förstärkarkrets och ett flytande jordningssystem. Tänk därför på det följande:
  – Anslut inte högtalarnas "⊖" uttag till varandra.
  – Anslut inte högtalarnas "⊖" uttag till metallkroppen eller bilens chassi.
- Linda in oanvända ledningar med isoleringsband för att skydda dem mot kortslutning.
- TA ALDRIG isär enheten eftersom den inte innehåller några enheter som du som användare själv kan utföra service på.
- Damma av ventilationshålen regelbundet så att värmen kan tränga ut.
- Långvarig ljudåtergivning från kassettbandspelaren, radion, CD-spelaren, den digitala ljudspelaren etc. med volymen inställd på hög nivå medan motorn är avslagen eller går på tomgång leder till att batteriet laddas ur.
- Använd högtalare med tillräcklig kapacitet för slutsteget.

Русский

⚠ ПРЕДУПРЕЖДЕНИЕ

- Если плавкий предохранитель перегорит, сначала убедитесь в том, что провода не соприкасаются, вызывая короткое замыкание, затем замените старый предохранитель на новый того же номинала.
- Не допускайте попадания гальки, песка или металлических предметов внутрь устройства.
- Не прикасайтесь к аппарату во время использования, так как поверхность аппарата нагревается и может вызвать ожоги при прикосновении.

⚠ ВНИМАНИЕ

Это устройст во предназначено для работы с электрическими системами с ОТРИЦАТЕЛЬНОЙ "землей" и постоянным напряжением 12 В. Для выполнения установки компания JVC рекомендует обратиться к квалифицированному механику.

- Чтобы избежать короткого замыкания во время выполнения подключений, отсоедините отрицательный вывод аккумулятора.
- Поскольку в данном устройстве используется схема бестрансформаторного усилителя (Balanced Trans-formerless – BTL), т.е. система плавающего заземления, соблюдайте следующие требования:
  – Не подсоединяйте выводы "⊖" динамиков друг к другу.
  – Не подсоединяйте выводы "⊖" динамиков к металлическим частям автомобиля или к шасси.
- Обмотайте неиспользуемые проводники изоляционной лентой, чтобы предотвратить возможность короткого замыкания.
- НЕ разбирайте устройства. Внутри нет частей, которые пользователь может отремонтировать.
- Для эффективной работы механизма теплоотдачи периодически удаляйте накопившуюся пыль.
- Если двигатель не работает или работает на холостом ходу, длительное прослушивание кассеты, радио, проигрывателя компакт-дисков, цифрового аудиопроигрывателя и т.п. при высоком уровне громкости приведет к разрядке аккумулятора.
- Подключайте к устройству только динамики, имеющие достаточную мощность.

Україна

⚠ ПОПЕРЕДЖЕННЯ

- Якщо плавкий запобіжник перегорить, спочатку переконайтеся, що проводи не перетинаються, викликаючи коротке замикання, потім замініть старий запобіжник на новий запобіжник аналогічного номіналу.
- Не дозволяйте часткам гравію, піску або металевим предметам потрапляти всередину пристрою.
- Не торкайтеся апарату під час використання, оскільки його поверхня нагрівається та може спричинити опіки, якщо доторкнутися до неї.

⚠ ЗАСТЕРЕЖЕННЯ

Цей пристрій призначений для роботи під напругою 12 В постійного струму з електричними системами, що мають заземлення ВІД'ЄМНОГО проводу. Для виконання встановлення компанія JVC рекомендує звертатися до кваліфікованого механіка.

- Для запобігання короткому замиканню при виконанні з'єднань, відключить від'ємну клему акумулятора.
- Даний пристрій використовує балансну безтрансформаторну схему підсилювання (BTL), або, по-іншому, систему з плаваючим заземленням, тому завжди дотримуйтесь наступного:
  – Не з'єднуйте клеми "⊖" гучномовців між собою.
  – Не з'єднуйте клеми "⊖" гучномовців з металевим корпусом або з шасі.
- Закрийте провідники, що не використовуються, ізоляційною стрічкою, щоб захистити їх від короткого замикання.
- ЗАБОРОНЯЄТЬСЯ розбирати пристрій, оскільки всередині немає частин, обслуговування яких може здійснюватися користувачем.
- Для забезпечення ефективного розсіювання теплоти періодично видаляйте накопичений пил.
- Довготривале прослуховування магнітофона, радіо, CD або цифрового аудіопрогравача при високому рівні гучності звуку може розрядити акумулятор, якщо двигун виключений або працює вхолосту.
- Використовуйте гучномовці, потужність яких відповідає потужності даного пристрою.

فارسی

⚠ هشدار

- اگر فیوز می سوزد، اول باید مطمئن شوید که سیمها با یکدیگر تماس ندارند تا باعث ایجاد اتصال کوتاه شوند، سپس فیوز قدیمی را با یک فیوز جدید که به همان قدرت باشد، تعویض کنید.
- از ورود سنگریزه، شن یا اشیاء فلزی به داخل دستگاه پیشگیری کنید.
- هنگام استفاده از واحد، آن را لمس نکنید زیرا سطح واحد داغ شده و ممکن است تماس با آن موجب سوختگی شود.

⚠ احتیاط

این دستگاه برای کار با برق ۱۲ ولت DC (مستقیم)، و سیستم زمین NEGATIVE (منفی) طراحی شده است. JVC توصیه می کند از یک تکنسین تایید شده برای نصب استفاده کنید.

- جهت پیشگیری از ایجاد مدار کوتاه در هنگام اتصال، از برقراری اتصال پایانه منفي باتری خودداری کنید.
- در این دستگاه از مدار تقویت کننده BTL (بدون ترانسفورمر متعادل) استفاده مي شود، يعني سيستم زمين شناور، پس لطفاً موراد زیر را رعایت کنید:
  – پایانه های "⊖" بلندگوها را به هم متصل نکنید.
  – پایانه های "⊖" بلندگوها را به بدنه فلزی یا شاسي متصل نکنید.
- سر سیم های استفاده نشده را با چسب برق بپوشانید تا از اتصال کوتاه آنها جلوگیری شود.
- قطعات دستگاه را باز نکنید چون هیچ یک از قطعات درون دستگاه قابل سرویس توسط کاربر نیست.
- برای این که مکانیزم افت حرارتي دستگاه به خوبي کار کند، مرتباً گرد و خاك جمع شده روی دستگاه را بزدایید.
- گوش دادن به نوار، CD یا پخش کننده صوتی دیجیتال، غیره با ولوم زیاد و بمدت طولانی، هنگامی که موتور خاموش است یا در دور آرام کار می کند، باتری را خالی می کند.
- از بلندگوهایی استفاده کنید که توان لازم را برای این دستگاه داشته باشند.

عربي

⚠ تحذير

- إذا احترق المنصهر، تأكد أولاً أن الأسلاك لا تتلامس مما قد يؤدي إلى إحداث دائرة كهربائية قصيرة ثم استبدل المنصهر القديم بواحد بنفس التصنيف.
- لا تسمح بدخول الحصى أو الرمال أو الأشياء المعدنية إلى الوحدة.
- لا تلمس الوحدة أثناء الاستخدام؛ حيث يصبح سطح الوحدة ساخنًا ويمكن أن يسبب الحروق عند لمسه.

⚠ تنبيه

تم تصميم هذه الوحدة للعمل في الأنظمة الكهربائية المؤرضة بطرف سلبي ذات قدرة ١٢ فولت تيار مباشر. توصي JVC باستشارة فني مؤهل بشأن عملية لتركيب.

- لمنع حدوث دوائر قصر أثناء عمليات التوصيل، ابق طرف البطارية السالب غير موصل.
- تستخدم هذه الوحدة مجموعة دوائر المضخم BTL (بلا محول تغيير متوازن)، أي، نظام أرضي عائم، لذا يُرجى الالتزام بما يلي:
  – لا تقم بتوصيل أطراف "⊖" الخاصة بمكبرات الصوت بعضها ببعض.
  – لا تقم بتوصيل أطراف "⊖" الخاصة بمكبرات الصوت بجسم معدني أو بهيكل السيارة.
- قم بتغطية الأسلاك غير المستخدمة بشريط عازل لمنع حدوث دائرة قصر بها.
- لا تقم بفك الوحدة حيث. لا يوجد بداخلها أجزاء يمكن للمستخدم صيانتها بنفسه.
- للإبقاء على فعالية آلية تبديد الحرارة، امسح الأتربة المتراكمة بشكل دوري.
- الاستماع إلى شريط الكاسيت أو الراديو أو الأسطوانات المدمجة أو مشغل الصوت الرقمي، إلخ والصوت مضبوط على مستوى عال للغاية لفترة طويلة من الوقت سوف يؤدي إلى استهلاك طاقة البطارية، وذلك عندما يكون المحرك لا يعمل أو عندما يكون المحرك دائراً والسيارة متوقفة.
- استخدم السماعات ذات القدرة الكافية للوحدة.

Автотовары «130»

INSTALLATION

A

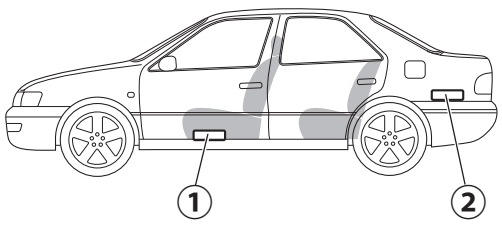

B

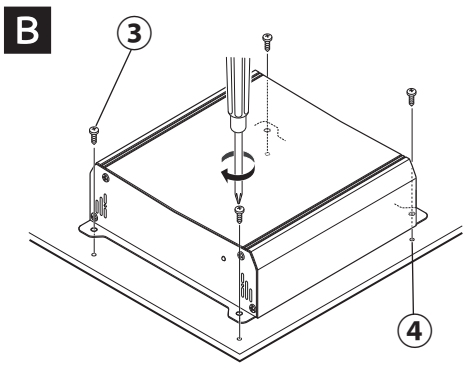

English

INSTALLATION
The illustration above shows a typical installation. However, you should make adjustments corresponding to your specific car.

A Location of the unit
- Mount this unit on a firm surface, such as in the trunk or under the front seat.
- When mounting the unit under the front seat, make sure that adjusting the seat position will not catch any wire of the unit.
- Since heat is generated in the unit, do not mount it near inflammable objects.
- Do not mount the unit in the places subject to heat: near a radiator, in a glove compartment or in insulated areas such as under a car mat that will prevent the unit from dissipating heat.

① Under the front seat
② Onto the trunk floor

B Install the unit
- When mounting this unit, be sure to use the provided screws.
- If any other screws are used, there is a risk of loosening the unit or damaging the parts under the car floor.
- Before drilling holes in the trunk to install the unit, make sure that there is a sufficient space under the trunk so that you do not drill holes in the fuel tank, etc.

③ Provided screw Ø 4 × 20 mm (13/16 in.)
④ Drilled hole

TERMINAL CONNECTION
Use ring terminals (not provided) for secure connection.

Français

INSTALLATION
L'illustration ci-dessus est un exemple d'installation typique. Cependant, vous devez faire les ajustements correspondant à votre voiture particulière.

A Emplacement de l'appareil
- Montez cet appareil sur une surface ferme, telle que dans le coffre ou sous un siège avant.
- Lorsque vous monter l'appareil sous le siège avant, assurez-vous que vous pouvez ajuster la position du siège sans qu'aucun fil ne soit accroché.
- Ne montez pas l'appareil près d'objets inflammables car il produit de la chaleur.
- Ne montez pas l'appareil dans un endroit sujet à la chaleur: comme près d'un radiateur, dans la boîte à gants ou dans un endroit fermé tel que sous un tapis de sol, qui empêchera la bonne dissipation de la chaleur.

① Sous un siège avant
② Sur le plancher du coffre

B Installez l'appareil
- Lors du montage de cet appareil, assurez-vous d'utiliser les vis fournies.
- Si vous utilisez d'autres vis, il y a des risques que l'appareil se desserre ou que des pièces sous le plancher soient endommagées.
- Avant de percer des trous dans le coffre pour installer l'appareil, s'assurer qu'il y a un espace suffisant sous le coffre pour ne pas faire de trous dans le réservoir de carburant, etc.

③ Vis fournie Ø 4 × 20 mm (13/16 pouces)
④ Trou percé

CONNEXION DES PRISES
Utilisation de cosses à anneau (non fournies) pour une connexion plus sûre.

Español

INSTALACION
La ilustración de arriba muestra una instalación típica. Sin embargo usted deberá efectuar los ajustes correspondientes a su automóvil.

A Ubicación de la unidad
- Instale esta unidad sobre una superficie firme, como en el baúl o debajo del asiento delantero.
- Cuando instale la unidad debajo del asiento delantero, asegúrese de ajustar la posición del asiento de manera que no quede atrapado ningún cable de la misma.
- Debido a que se genera calor en la unidad, no lo instale cerca de objetos inflamables.
- No coloque la unidad cerca de fuentes de calor: como el radiador, la guantera o los lugares aislados como debajo de la alfombra, porque la unidad no podrá disipar el calor.

① Debajo del asiento delantero
② En el piso del baúl

B Instalar la unidad
- Al instalar esta unidad, asegúrese de utilizar los tornillos suministrados.
- Si emplea otros tipos de tornillos, corre el riesgo de que la unidad se afloje o se dañe partes dispuestas debajo del piso del automóvil.
- Antes de perforar orificios en el baúl para instalar la unidad, asegúrese que haya suficiente espacio debajo del baúl ya que podría llegar a perforar el depósito de combustible, etc.

③ Tornillo suministrado Ø 4 × 20 mm (13/16 pulgada)
④ Orificio perforado

CONEXIÓN DE LOS TERMINALES
Para una conexión segura, utilice terminales de anillo (no suministrados).

Deutsch

EINBAU
Die obige Abbildung zeigt einen typischen Einbau. Dennoch müssen Sie entsprechend Ihrem jeweiligen Auto Anpassungen vornehmen.

A Lage des Geräts
- Das Gerät auf einer festen Oberfläche montieren, wie im Kofferraum oder unter dem Vordersitz.
- Beim Anbringen des Geräts unter dem Vordersitz sicherstellen, dass die Sitzposition nicht Drähte des Geräts einklemmt.
- Da im Gerät Hitze erzeugt wird, nicht an Orten anbringen, wo sich entflammbare Gegenstände in der Nähe befinden.
- Vermeiden Sie für das Gerät folgende Einbaupositionen: flächen oder Fächer, die großer Hitzeeinwirkung ausgesetzt sind, wie z.B. in unmittelbarer Nähe zu einem Kühlaggregat oder im Handschuhfach. Vermeiden Sie auch Positionen, an denen keine ausreichende Ventilation gegeben ist, so dass im Gerät Hitzestaus auftreten können.

① Unter dem Vordersitz
② Auf dem Kofferraumboden

B Einbau des Geräts
- Bei der Montage dieses Geräts sollen immer die mitgelieferten Schrauben verwendet werden.
- Wenn andere Schrauben verwendet werden, könnte das Gerät gelockert werden oder Teile unter dem Fahrzeugboden beschädigt werden.
- Ehe Sie im Kofferraum Löcher bohren, um den CD-Wechsler zu installieren, vergewissern Sie sich, dass ausreichend Raum unterhalb des Kofferraums vorhanden ist, so dass Sie keine Löcher in den Kraftstofftank usw. bohren.

③ Mitgeliefe Schraube Ø 4 × 20 mm
④ Gebohrtes Loch

KLEMMENANSCHLUSS
Ring-Klemmen (nicht mitgeliefert) für sicheren Anschluss verwenden.

Nederlands

INSTALLEREN
De afbeelding hierboven toont een standaard-installatie. Afhankelijk van uw auto is de installatie mogelijk wat anders.

A Plaats van het toestel
- Bevestig dit toestel op een stevig oppervlak, bijvoorbeeld in de kofferbak of onder de voorstoel.
- Controleer dat door het veranderen van de stoelpositie geen bedrading van het toestel wordt geraakt indien u het toestel onder de voorstoel gaat installeren.
- Het toestel wekt hitte op. Installeer het derhalve niet in de buurt van ontvlambare voorwerpen.
- Installeer het toestel niet op plaatsen die aan hitte onderhevig zijn: installeer het toestel niet in het handschoenenkastje of in afgesloten ruimtes, zoals onder de vloermat, waar warmte van het toestel niet goed kan worden afgevoerd.

① Onder de voorstoel
② Op de vloer van de kofferbak

B Installeren van het toestel
- Gebruik beslist de bijgeleverde schroeven voor het bevestigen van dit toestel.
- Het toestel wordt mogelijk niet goed bevestigd of onderdelen van de auto worden beschadigd bij gebruik van andere schroeven.
- Zorg er voordat u gaatjes in de kofferbak boort voor dat er voldoende ruimte onder de kofferbak is zodat u geen gat in de benzinetank boort.

③ Bijgeleverde schroef Ø 4 × 20 mm
④ Geboorde gat

VERBINDEN VAN AANSLUITINGEN
Gebruik ringaansluitingen (niet bijgeleverd) voor een goede verbinding.

Italiano

INSTALLAZIONE
L'illustrazione che precede mostra un'installazione tipica. È necessario però adattarla alle proprie particolari esigenze.

A Posizione dell'apparecchio
- L'unità deve essere installata su un supporto rigido e stabile, ad esempio nel bagagliaio o sotto uno dei sedili anteriori.
- In caso d'installazione dell'unità sotto uno dei sedili anteriori è necessario accertarsi che, regolandone la posizione, esso non vada ad impigliarsi con i cavi dell'unità stessa.
- Poiché l'unità genera calore, non la si deve installare nelle vicinanze di corpi infiammabili.
- Non installare quest'unità in luoghi soggetti a calore intenso: ad esempio vicino al radiatore, al vano portaguanti o in aree isolate termicamente, ad esempio sotto un tappetino, dove la dispersione del calore non possa avvenire.

① Sotto il sedile anteriore
② Nel bagagliaior

B Installazione dell'apparecchio
- Nell'installare quest'unità, usare solo le viti ad essa in dotazione.
- L'uso di altri tipi di vite può determinare il distacco dell'unità oppure il danneggiamento del sottopavimento della vettura.
- Prima di forare il bagagliaio per montare l'apparecchio, accertarsi che lo spazio sottostante sia sufficiente ad evitare di forare il serbatoio della benzina etc.

③ Vite in dotazione Ø 4 × 20 mm
④ Foro di trapano

COLLEGAMENTO DEI TERMINALI
Per fissare saldamente i collegamenti si suggerisce di usare terminali ad anello (non forniti).

Svenska

INSTALLATION
Bilden ovan visar en normal montering. Du ska emellertid göra de anpassningar som är lämpliga för just din bil.

A Slutstegets placering
- Montera slutsteget på en fast yta, exempelvis i bagageutrymmet eller under framsätet.
- Om slutsteget monteras under ett framsäte, så se noga till att ingen kabel till slutsteget kan komma i kläm vid justering av sätet.
- Eftersom slutsteget avger värme bör det inte monteras i närheten av något lättantändligt material.
- Montera inte enheten på ställen som utsätts för hög värme, som t.ex. nära ett varmluftsutsläpp eller i handskfacket, eller på sådana isolerade ställen som under bilmattan, där värmen inte kan spridas.

① Under ett framsäte
② På golvet i bagageutrymmet

B Montering av slutsteget
- Kontrollera att du använder de medföljande skruvarna när du monterar apparaten.
- Om andra skruvar används finns det risk för att slutsteget lossnar eller att delar under bilgolvet skadas.
- Innan du borrar hål i bagageluckan för att installera enheten, ska du kontrollera att det finns tillräckligt med plats på undersidan, så att hålen inte går in i bränsletanken eller i någonting annat.

③ Medföljande skruv Ø 4 × 20 mm
④ Borrat hål

POLANSLUTNING
Använd ringkopplingar (medföljer ej) för säker anslutning.

Русский

УСТАНОВКА
На иллюстрации выше показана типовая установка. Однако для каждого конкретного автомобиля возможны дополнительные настройки.

A Расположение устройства
- Устанавливайте данное устройство на твердой поверхности, например в багажнике или под передним сиденьем.
- При установке устройства под передним сиденьем убедитесь в том, что при регулировке положения сиденья не зажимается какой-либо из проводов устройства.
- Так как устройство вырабатывает тепло, не устанавливайте его вблизи воспламеняющихся объектов.
- Не устанавливайте устройство в местах с высокой температурой: где рассеяние тепла может быть затруднено, например, около радиатора или в вещевом ящике, а также в замкнутых пространствах, например, под ковриком автомобиля.

① Под передним сидением
② На дне багажника

B Установка устройства
- При установке устройства используйте только прилагаемые винты.
- При использовании любых других винтов существует риск неплотного крепления устройства или повреждения частей под полом автомобиля.
- Перед просверливанием отверстий в багажнике для установки устройства убедитесь в наличии достаточного места под багажником, чтобы избежать повреждения бензобака и т.п.

③ Прилагаемый винт Ø 4 × 20 мм
④ Просверленное отверстие

КЛЕММНОЕ СОЕДИНЕНИЕ
Для надежного подсоединения используйте кольцевые зажимы (не прилагаются).

Україна

ВСТАНОВЛЕННЯ
Наведена вище ілюстрація демонструє типовий процес встановлення. Проте необхідно внести зміни у відповідності до типу автомобіля.

A Розміщення пристрою
- Слід встановлювати пристрій на стійкій поверхні, наприклад, на багажнику або під переднє сидіння.
- При встановленні пристрою під переднє сидіння, переконайтесь, що налаштування положення сидіння не пошкодить електропроводку пристрою.
- Оскільки пристрій виділяє тепло, не встановлюйте його біля легкозаймистих об'єктів.
- Не встановлюйте пристрій у місцях, що нагріваються: біля радіатора, вихлопної труби або у ізольованих місцях, наприклад, під оздобленням салону автомобіля, яке запобігає розсіюванню тепла від пристрою.

① Під переднім сидінням
② На підлогу багажника

B Встановіть пристрій
- При встановленні пристрою використовуйте тільки гвинти, що входять до комплекту.
- При використанні інших гвинтів існує небезпека від'єднання пристрою або пошкодження внутрішніх деталей під підлогою автомобілю.
- При свердленні отворів в багажнику для встановлення пристрою, переконайтесь, що існує достатньо вільного місця, щоб не просвердлити бензобак.

③ Прикладений гвинт Ø 4 × 20 мм
④ Висвердлений отвір

КЛЕМНЕ З'ЄДНАННЯ
Для надійного з'єднання використовуйте кільцеві клеми (не входять у комплект поставки).

فارسی

نصب
در تصویر بالا نمونهای از نصب عادی دیده میشود. با این وجود تنظیمات را باید بر اساس مشخصات اتومبیلتان انجام دهید.

A محل دستگاه
- دستگاه را روی يك سطح محکم، مانند صندوق عقب یا زیر صندلي جلو نصب کنید.
- هنگامی که دستگاه را زیر صندلی جلو نصب می کنید، مطمئن شوید که در زمان تنظیم وضعیت صندلی، صندلی به هیچکدام از سیمها گیر نمی کند.
- از آنجايي که این دستگاه گرما تولید مي کند، آن را نزديك اشیاء قابل اشتعال نصب نکنید.
- دستگاه را در مکانهایی که در معرض حرارت می باشند، نصب نکنید: نزدیک رادیاتور، داخل داشبورد یا در مکانهای عایق بندی شده مانند زیر فرش اتومبیل که از دفع حرارت دستگاه جلوگیری می کند.

① زیر صندلی جلو
② در کف صندوق

B دستگاه را نصب کنید
- هنگام نصب این دستگاه، حتماً از پیچ های ارائه شده استفاده نمایید.
- اگر از پیچ های دیگری استفاده کنید، خطر شل شدن دستگاه یا آسیب دیدن قطعات زیر کف اتومبیل وجود دارد.
- قبل از سوراخ کردن بدنه جهت نصب دستگاه، مطمئن شوید که فضای کافی در زیر بدنه وجود دارد تا مخزن سوخت یا محلهای دیگر را سوراخ نکنید.

③ پیچ های ارائه شده Ø۴ × ۲۰ میلی متر
④ سوراخ دریل شده

اتصال پایانه
از ترمینال های حلقه ای (ارائه نشده است) برای اتصال محکم و ایمن استفاده کنید.

عربي

التركيب
الرسم التوضيحي اعلاه يبين طريقة التركيب النموذجيه. ومع ذلك، ينبغي عمل بعد التعديلات اللازمة لملاءمة سيارتك.

A موقع الوحدة
- قم بتركيب هذه الوحدة فوق سطح ثابت، على سبيل المثال داخل صندوق السيارة أو أسفل المقعد الأمامي.
- عند تركيب الوحدة أسفل المقعد الأمامي، تأكد من أن تعديل موضع المقعد لن يجذب أياً من أسلاك توصيل الوحدة.
- نظراً لتولد حرارة داخل الوحدة، لا تقم بتركيبها بالقرب من المواد سريعة الاشتعال.
- لا تقم بتثبيت الوحدة في الأماكن المعرضة للحرارة مثل الأماكن القريبة للمبرد أو في علبة القفازات أو في الأماكن العازلة للحرارة مثل أسفل فرش أرضية السيارة فتمنع الوحدة من تبديد الحرارة.

① أسفل المقعد الأمامي
② في أرضية صندوق السيارة

B قم بتركيب الوحدة
- عند تثبيت هذه الوحدة، تأكد من استخدام المسامير المصاحبة.
- في حالة استخدام أي براغي أخرى، تكون الوحدة عرضة لخطر الفك أو تلف الأجزاء تحت أرضية السيارة.
- قبل ثقب فتحات في صندوق السيارة لتركيب الجهاز، تأكد من وجود مساحة كافية تحت الصندوق حتى لا تثقب خزان الوقود، إلخ.

③ البرغي المرفق Ø٤ × ٢٠ مم
④ ثقب محفور

طرف التوصيل
استخدم الأطراف الحلقية (غير مرفق) للتوصيل المحكم.

130.com.ua

POWER SUPPLY CONNECTION

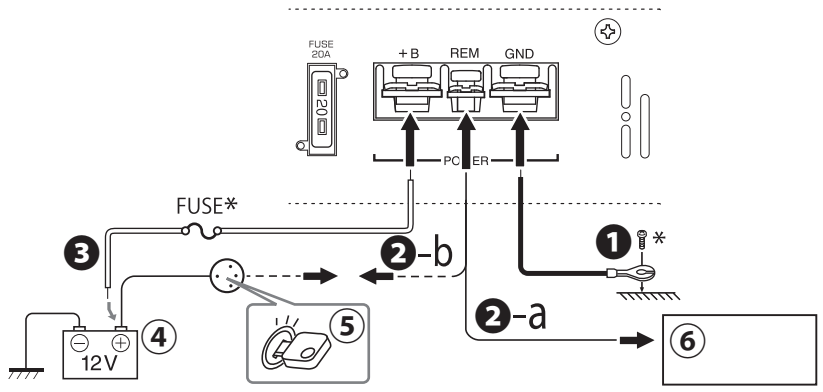

English

POWER SUPPLY CONNECTION

The proper lead wire connected to each POWER terminal is as follows.

- + B and GND: AWG 8 to AWG 4
  (The cross section is about 8 mm² to 21 mm².)
- REM: AWG 18 to AWG 8
  (The cross section is about 0.8 mm² to 8 mm².)

❶ Connect to metallic body or chassis.
❷-a When you use JVC car receiver with REMOTE OUTPUT, connect to REMOTE OUTPUT.
❷-b When you use a unit without REMOTE OUTPUT, connect to the accessory circuit of the car which is activated by the ignition switch. In this case, noise may occur when the car receiver is turned on or off. To avoid this noise, do not turn on or off the car receiver itself. You can turn on or off the car receiver along with the on/off operation of the ignition switch.
❸ After all connections have been made, connect to the battery 12 V.
– Be sure to place the fuse near the battery as shown.
④ Car battery
⑤ Ignition switch
⑥ JVC car receiver, etc.

* Not supplied

AUDIO INPUT CONNECTION

A When your receiver is equipped with line output.
① JVC car receiver, etc.
② Line out
*1 Not supplied

B When your receiver is NOT equipped with line output.
a Gray "FRONT RIGHT (+)"
b Gray (Stripe) "FRONT RIGHT (–)"
c White (Stripe) "FRONT LEFT (–)"
d White "FRONT LEFT (+)"

- The power is turned on and off as the unit detects input signal ("Auto Turn-On"). Therefore it is not necessary to connect the REM wire. (❷-a, ❷-b)

Français

CONNEXION DE L'ALIMENTATION

Le fil correct connecté à chaque prise POWER est indiqué ci-après.

- + B et GND: AWG 8 à AWG 4
  (La section est d'environ 8 mm² à 21 mm².)
- REM: AWG 18 à AWG 8
  (La section est d'environ 0,8 mm² à 8 mm².)

❶ Connectez au corps métallique ou au châssis.
❷-a Quand vous utilisez un autoradio JVC muni d'une sortie REMOTE OUTPUT, connectez a REMOTE OUTPUT.
❷-b Quand vous utilisez un autoradio JVC sans prise REMOTE OUTPUT, connectez au circuit accessoire de la voiture qui est mis sous tension avec le commutateur d'allumage. Dans ce cas, du bruit peut se produire quand l'autoradio est mis sous ou hors tension. Pour éviter ce bruit, ne mettez pas directement l'autoradio sous ou hors tension. Vous pouvez le mettre sous ou hors tension en même temps que le commutateur d'allumage de votre voiture.
❸ Une fois toutes les connexions terminées, connectez à la batterie 12 V.
– Assurez-vous de placez le fusible près de la batterie, de la façon indiquée.
④ Batterie de la voiture
⑤ Commutateur d'allumage
⑥ Autoradio JVC, etc.

* Non fourni

CONNEXION DE L'ENTRÉE AUDIO

A Si votre autoradio est muni d'une sortie de ligne.
① Autoradio JVC, etc.
② Sortie de ligne
*1 Non fourni

B Si votre autoradio N'est PAS muni d'une sortie de ligne.
a Gris "FRONT RIGHT (+)"
b Gris (bande) "FRONT RIGHT (–)"
c Blanc (bande) "FRONT LEFT (–)"
d Blanc "FRONT LEFT (+)"

- L'alimentation est activée et désactivée lorsque l'appareil détecte le signal d'entrée ("Auto Turn-On"). C'est pourquoi il n'est pas nécessaire de connecter le câble REM. (❷-a, ❷-b)

Español

CONEXIÓN DE LA FUENTE DE ALIMENTACIÓN

A continuación se indica el conductor principal apropiado que se debe conectar a cada terminal POWER.

- + B y GND: AWG 8 a AWG 4
  (La sección transversal es de unos 8 mm² a 21 mm².)
- REM: AWG 18 a AWG 8
  (La sección transversal es de unos 0,8 mm² a 8 mm².)

❶ Conecte a la carrocería de metal o al chasis.
❷-a Cuando utilice un receptor para automóvil JVC, conéctese a REMOTE OUTPUT.
❷-b Cuando utilice una unidad sin REMOTE OUTPUT, conéctese al circuito de accesorios del automóvil que se activa mediante el interruptor de encendido. En este caso, se podrían producir ruidos al encender o apagar el receptor. Para evitar este ruido, no encienda ni apague el receptor para automóvil mismo. Puede encender o apagar el receptor para automóvil cuando gira a on u off el interruptor de encendido.
❸ Después de haber realizado todas las conexiones, conéctese a la batería de 12 V.
– Asegúrese de colocar el fusible cerca de la batería, tal como se muestra en la ilustración.
④ Batería del automóvil
⑤ Interruptor de encendido
⑥ Receptor para automóvil JVC, etc.

* No suministrado

CONEXIÓN DE LA ENTRADA DE AUDIO

A Cuando el receptor está equipado con salida de línea.
① Receptor para automóvil JVC, etc.
② Salida de línea
*1 No suministrado

B Cuando el receptor NO está equipado con salida de línea.
a Gris "FRONT RIGHT (+)"
b Gris (raya) "FRONT RIGHT (–)"
c Blanco (raya) "FRONT LEFT (–)"
d Blanco "FRONT LEFT (+)"

- La alimentación se enciende y apaga conforme la unidad detecte una señal de entrada ("Auto Turn-On"). Por lo tanto no es necesario conectar el cable REM. (❷-a, ❷-b)

Deutsch

STROMVERSORGUNGSANSCHLUSS

Das richtige Leitungskabel an jeder POWER-Klemme ist wie folgt.

- + B und GND: AWG 8 bis AWG 4
  (Der Querschnitt beträgt etwa 8 mm² bis 21 mm².)
- REM: AWG 18 bis AWG 8
  (Der Querschnitt beträgt etwa 0,8 mm² bis 8 mm².)

❶ An Metallgehäuse oder Chassis anschließen.
❷-a Wenn Sie einen JVC-Auto-Receiver mit REMOTE OUTPUT verwenden, nehmen Sie den Anschluss am REMOTE OUTPUT vor.
❷-b Wenn Sie ein Gerät ohne REMOTE OUTPUT verwenden, nehmen Sie den Anschluss an einem Zubehör-Stromkreis des Fahrzeugs vor, der vom Zündschlüssel aktiviert wird. In diesem Fall kann Rauschen auftreten, wenn der Auto-Receiver ein- oder ausgeschaltet wird. Um dieses Rauschen zu vermeiden, nicht am Auto-Receiver selber ein- oder ausschalten. Sie können den Auto-Receiver zusammen mit der Ein-/Aus-Betätigung des Zündschlüssels ein- und ausschalten.
❸ Nachdem alle anderen Verbindungen hergestellt sind, den Anschluss an die 12-V-Batterie vornehmen.
– Eine geeignete Sicherung in der Nähe der Batterie platzieren, wie in der Abbildung gezeigt.
④ Autobatterie
⑤ Zündschlüssel
⑥ JVC-Auto-Receiver usw.

* Nicht mitgeliefert

AUDIO-EINGANGSANSCHLUSS

A Wenn Ihr Receiver mit einem Line-Ausgang ausgestattet ist.
① JVC-Auto-Receiver usw.
② Line-Ausgang
*1 Nicht mitgeliefert

B Wenn Ihr Receiver NICHT mit einem Line-Ausgang ausgestattet ist.
a Grau "FRONT RIGHT (+)"
b Grau (Streifen) "FRONT RIGHT (–)"
c Weiß (Streifen) "FRONT LEFT (–)"
d Weiß "FRONT LEFT (+)"

- Das Gerät wird ein- bzw. ausgeschaltet, wenn ein Eingangssignal anliegt oder nicht anliegt ("Auto Turn-On"). Es ist daher nicht notwendig, die REM-Kabel anschließen. (❷-a, ❷-b)

Nederlands

VERBINDEN VAN STROOMTOEVOER

Het juiste stroomdraad dat met iedere POWER aansluiting wordt verbonden, is als volgt.

- + B en GND: AWG 8 t/m AWG 4
  (De doorsnee is ongeveer 8 mm² t/m 21 mm².)
- REM: AWG 18 t/m AWG 8
  (De doorsnee is ongeveer 0,8 mm² t/m 8 mm².)

❶ Verbind met metalen frame of chassis.
❷-a Bij gebruik van een JVC autoreceiver met REMOTE OUTPUT, moet u een verbinding met REMOTE OUTPUT maken.
❷-b Bij gebruik van een toestel zonder REMOTE OUTPUT, moet u een verbinding maken met het accessoire-circuit van de auto dat wordt ingeschakeld met de contactsleutel. In dit geval wordt er mogelijk ruis opgewekt wanneer de auto-receiver wordt in- of uitgeschakeld. U kunt dit voorkomen door de auto-receiver zelf niet in- en uit te schakelen. De auto-receiver wordt dan in- en uitgeschakeld in overeenstemming met de aan- en uitstand van de contactschakelaar van de auto.
❸ Verbind nadat alle andere verbindingen zijn gemaakt met de 12 V accu.
– Plaats de zekering beslist als afgebeeld in de buurt van de accu.
④ Auto-accu
⑤ Contactschakelaar
⑥ JVC auto-receiver, enz.

* Niet bijgeleverd

AUDIO INPUT CONNECTION

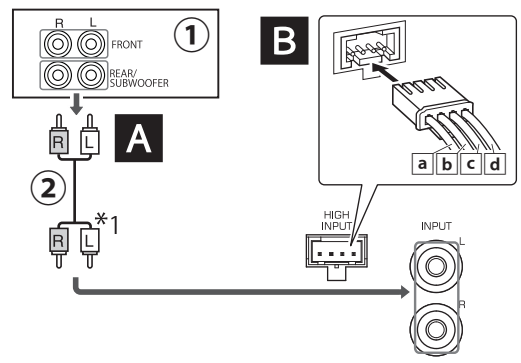

VERBINDEN VAN AUDIO-INGANG

A Indien uw receiver een lijnuitgang heeft.
① JVC auto-receiver, enz.
② Lijnuitgang
*1 Niet bijgeleverd

B Indien uw receiver GEEN lijnuitgang heeft.
a Grijs "FRONT RIGHT (+)"
b Grijs (gestreept) "FRONT RIGHT (–)"
c Wit (gestreept) "FRONT LEFT (–)"
d Wit "FRONT LEFT (+)"

- De stroom wordt in- en uitgeschakeld wanneer het toestel een ingangssignaal detecteert ("Auto Turn-On"). Daarom is het niet nodig om de REM-kabel aan te sluiten. (❷-a, ❷-b)

Italiano

COLLEGAMENTO DELL'ALIMENTAZIONE

Il tipo più appropriato di cavo da collegare al terminale POWER è:

- + B e GND: da AWG 8 a AWG 4
  (Sezione da circa 8 mm² a circa 21 mm².)
- REM: da AWG 18 a AWG 8
  (Sezione da circa 0,8 mm² a circa 8 mm².)

❶ Collegare alla carrozzeria o al telaio del veicolo.
❷-a Per usare un ricevitore JVC per auto con REMOTE OUTPUT, collegare a REMOTE OUTPUT.
❷-b Per usare un'unità senza REMOTE OUTPUT, collegarla al circuito accessori del veicolo in modo da accenderla ruotando la chiave di accensione. In questo caso, si possono verificare delle interferenze quando il ricevitore per auto viene acceso o spento. Per evitare questo rumore si suggerisce di non accendere e spegnere direttamente il ricevitore. Esso può infatti essere acceso e spento con l'interruttore di accensione del veicolo.
❸ Al termine dei collegamenti collegare alla tensione di 12 V della batteria.
– Come mostra la figura Installare il fusibile vicino alla batteria.
④ Batteria del veicolo
⑤ Interruttore di accensione
⑥ Ricevitore per auto JVC, ecc.

* Non fornito

COLLEGAMENTO DELL'INGRESSO AUDIO

A Ricevitore provvisto di uscita di linea.
① Ricevitore per auto JVC, ecc.
② Uscita di linea
*1 Non fornito

B Ricevitore NON provvisto di uscita di linea.
a Grigio "FRONT RIGHT (+)"
b Grigio (striscia) "FRONT RIGHT (–)"
c Bianco (striscia) "FRONT LEFT (–)"
d Bianco "FRONT LEFT (+)"

- L'alimentazione viene accesa e spenta quando l'unità rileva il segnale di ingresso ("Auto Turn-On"). Non è pertanto necessario collegare il cavo REM. (❷-a, ❷-b)

Svenska

STRÖMANSLUTNING

Följande typer av ledningskabel bör användas för anslutning till kopplingarna POWER.

- + B och GND: AWG 8 till AWG 4
  (Med en tvärsnittsarea på ca. 8 mm² till 21 mm².)
- REM: AWG 18 till AWG 8
  (Med en tvärsnittsarea på ca. 0,8 mm² till 8 mm².)

❶ Anslut till metallkaross eller underrede.
❷-a Anslut till REMOTE OUTPUT, när en JVC-bilstereo med utgången REMOTE OUTPUT används.
❷-b Anslut till bilens tillbehörskrets, som aktiveras av tändningen, när en bilstereo utan utgången REMOTE OUTPUT används. I detta fall kan det höras brus när bilmottagaren sätts på eller stängs av. Du kan undvika detta brus genom att inte sätta på eller stänga av själva bilmottagaren. Du kan sätta på eller stänga av bilmottagaren samtidigt som du vrider på/av tändningsnyckeln.
❸ Anslut till batteriet (12 V), när alla andra anslutningar är klara.
– Se till att placera säkringen nära batteriet enligt bilden.
④ Bilbatteri
⑤ Tändningsnyckel
⑥ JVC-bilmottagare etc.

* Medföljer ej

ANALUTNING FÖR LJUDINMATNING

A När bilstereon är försedd med linjeutgångar.
① JVC-bilmottagare etc.
② Linjeutgång
*1 Medföljer ej

B När bilstereon INTE är försedd med linjeutgångar.
a Grå "FRONT RIGHT (+)"
b Grå (revär) "FRONT RIGHT (–)"
c Vit (revär) "FRONT LEFT (–)"
d Vit "FRONT LEFT (+)"

- Strömmen slås på och av då enheten upptäcker en insignal ("Auto Turn-On" (Automatisk påslagning)). Det är därför inte nödvändigt att ansluta REM-kabeln. (❷-a, ❷-b)

Русский

ПОДКЛЮЧЕНИЕ ИСТОЧНИКА ПИТАНИЯ

Ниже описано правильное подключение проводов к каждому разъему POWER.

- + B и GND: от AWG 8 на AWG 4
  (Поперечное сечение составляет от около 8 мм² до 21 мм².)
- REM: от AWG 18 на AWG 8
  (Поперечное сечение составляет от около 0,8 мм² до 8 мм².)

❶ Подсоедините к металлическому кузову или шасси.
❷-a В случае использования автомобильного приемника JVC с выходом REMOTE OUTPUT подсоедините к выходу REMOTE OUTPUT.
❷-b В случае использования устройства без выхода REMOTE OUTPUT, подсоедините к электрической цепи автомобиля для вспомогательных устройств, включаемой переключателем зажигания. В этом случае, при включения или выключения автомобильного приемника могут возникать шумы. Во избежание шумов не включайте и не выключайте автомобильный приемник. Для его включения или выключения поверните ключ зажигания в положение "вкл." или "выкл.".
❸ После выполнения всех соединений подключите к батарее напряжением 12 В.
– Обязательно установите предохранитель рядом с батареей, как это показано на рисунке.
④ Аккумуляторная батарея автомобиля
⑤ Ключ зажигания
⑥ Автомобильный приемник JVC и т. п.

* Не прилагается

ПОДКЛЮЧЕНИЕ АУДИОВХОДА

A Если магнитола оснащена линейным выходом.
① Автомобильный приемник JVC и т. п.
② Линейный выход
*1 Не прилагается

B Если магнитола НЕ оснащена линейным выходом.
a Серый "FRONT RIGHT (+)"
b Серый (полосой) "FRONT RIGHT (–)"
c Белый (полосой) "FRONT LEFT (–)"
d Белый "FRONT LEFT (+)"

- Как только устройство обнаруживает входной сигнал ("Auto Turn-On" (Автоматическое включение)), питание включается и выключается. Поэтому не обязательно подключать кабель REM (дистанционный). (❷-a, ❷-b)

Україна

ПІДКЛЮЧЕННЯ ДЖЕРЕЛА ЖИВЛЕННЯ

Для з'єднання з кожною клемою POWER треба використовувати наступні типи дроту.

- + B і GND: від AWG 8 до AWG 4
  (Поперечний переріз приблизно від 8 мм² до 21 мм².)
- REM: від AWG 18 до AWG 8
  (Поперечний переріз приблизно від 0,8 мм² до 8 мм².)

❶ Приєднайте до металевого корпусу або шасі.
❷-a Якщо автомобільний приймач JVC обладнаний клемою REMOTE OUTPUT, то з'єднувайте з клемою REMOTE OUTPUT.
❷-b У разі використання пристрою без виходу REMOTE OUTPUT, з'єднайте з ланцюгом автомобіля для допоміжних пристроїв, що включається перемикачем запалення. В цьому випадку при вмиканні і вимиканні приймача може виникати шум. Щоб шум не виникав, не вмикайте і не вимикайте приймач окремо. Можна вмикати і вимикати автомобільний приймач одночасно з перемикачем запалення.
❸ Після виконання всіх з'єднань підключіть до батареї напругою 12 В.
– Ббов'язково встановіть запобіжник поруч з акумулятором, як зазначено на малюнку.
④ Акумуляторна батарея
⑤ Перемикач запалення
⑥ Автомобільний приймач JVC і т. ін.

* Не входить у комплект поставки

ПІДКЛЮЧЕННЯ ДО АУДІОВХОДУ

A Якщо приймач обладнано лінійним виходом.
① Автомобільний приймач JVC і т. ін.
② Лінійний вихід
*1 Не входить у комплект поставки

B Якщо приймач НЕ обладнано лінійним виходом.
a Сірий "FRONT RIGHT (+)"
b Сірий (смуга) "FRONT RIGHT (–)"
c Білий (смуга) "FRONT LEFT (–)"
d Білий "FRONT LEFT (+)"

- Живлення вмикається та вимикається, оскільки пристрій виявляє вхідний сигнал ("Auto Turn-On" (Автовмикання)). Тому немає потреби підключати кабель REM (дистанційний). (❷-a, ❷-b)

130.com.ua

SPEAKER CONNECTIONS

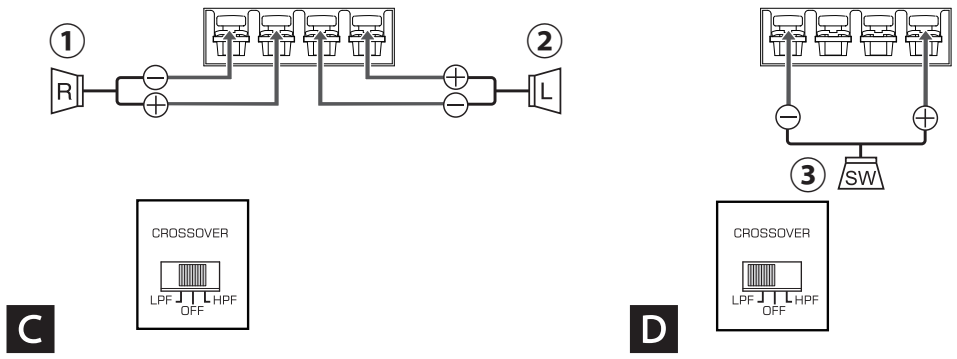

فارسی

اتصال منبع تغذیه

سیم برق صحیح که به هر کدام از ترمینال POWER وصل شده است به شرح زیر می باشد.

- B + و GND: 8 AWG به 4 AWG
  (مقطع حدود ۸میلی متر۲ تا ۲۱میلی متر۲.)
- REM: 18 AWG به 8 AWG
  (مقطع حدود ۰,۸میلی متر۲ تا ۸میلی متر۲.)

❶ به قسمت فلزی بدنه یا شاسی وصل کنید.

❷-a هنگام استفاده از گیرنده خودرو JVC همراه با REMOTE OUTPUT (خروجی از راه دور)، به REMOTE OUTPUT (خروجی از راه دور) وصل کنید.

❷-b هنگام استفاده از دستگاه بدون REMOTE OUTPUT (خروجی از راه دور)، به مدار جانبی خودرو که با سوئیچ فعال میشود وصل کنید. است هنگامي که گیرنده خودرو روشن و خاموش مي شود پارازیت ایجاد شود. برای جلوگیری از این پارازیت، خود گیرنده خودرو را روشن و خاموش نکنید. گیرنده خودرو را مي توانید با عملکرد روشن/ خاموش سوئیچ استارت روشن و خاموش نمایید.

❸ پس از برقراری تمام اتصالات، به برق ۱۲ ولت باتری وصل کنید.
– دقت کنید فیوز طبق تصویر در نزدیکی باتری قرار گیرد.
ⓕ باتری خودرو
ⓐ سویچ ا ستارت
ⓖ گیرنده JVC خودرو و غیره.
* ارائه نشده است

اتصال ورودی صوتی

A اگر گیرنده شما مجهز به Line Output (خروجي خط) باشد.

① گیرنده JVC خودرو و غیره
ⓕ خروجی بیرون
*۱ ارائه نشده است

B هنگامی که گیرنده شما به Line Output (خروجی خط) مجهز نمی باشد.

a خاکستری "FRONT RIGHT (+)"
b خاکستری (راه راه) "FRONT RIGHT (–)"
c سفید (راه راه) "FRONT LEFT (–)"
d سفید "FRONT LEFT (+)"

- واحد با شناسایی سیگنال ورودی روشن و خاموش میشود ("روشن شدن خودکار"). بنابراین، وصل کردن سیم REM ضروری نیست.(❷-a, ❷-b)

عربي

طرف امداد الطاقة

يتم توصيل سلك التوصيل المناسب بكل طرف توصيل POWER كما يلي:

- B + و GND: مقاس ٨ إلى ٤ وفق مقاس الأسلاك الأمريكي
  (يكون المقطع المستعرض حوالي ٨ مم٢ إلي ٢١ مم٢.)
- REM: مقاس ١٨ إلى ٨ وفق مقاس الأسلاك الأمريكي
  (يكون المقطع المستعرض حوالي ٠,٨ مم٢ إلى ٨ مم٢.)

❶ صله إلى هيكل معدني أو الشاسيه.

❷-a عندما تستخدم مستقبل السيارة مجهز بطرف التوصيل REMOTE OUTPUT، قم بالتوصيل إلى طرف التوصيل REMOTE OUTPUT.

❷-b عندما تستخدم وحدة غير مجهزة بطرف التوصيل REMOTE OUTPUT، قم بالتوصيل إلى دائرة كمالية السيارة التي يتم تفعيلها بواسطة مفتاح الاشعال. وفي هذه الحالة، قد تحدث ضوضاء عند تشغيل جهاز استقبال السيارة أو إيقافه. ولتجنب هذه الضوضاء، لا تقم بتشغيل جهاز استقبال السيارة نفسه أو توقفه. ويمكنك تشغيل جهاز استقبال السيارة أو إيقافه مع تشغيل / إيقاف متاح تشغيل المحرك.

❸ بعد تنفيذ جميع التوصيلات، صله إلى بطارية ١٢ فولت.
– تأكد من ان تضع الفيوز بالقرب من البطارية كما موضح.
ⓔ بطارية السيارة
ⓐ مفتاح الإشعال
① مستقبل سيارة JVC، إلخ
* غير مرفق

طرف توصيل ادخال الصوت

A عندما يكون جهاز الاستقبال مجهزًا بإخراج الخط.

① مستقبل سيارة JVC، إلخ
ⓕ خرج الخط
*۱ غير مرفق

B عندما يكون جهاز الاستقبال غير مجهز بإخراج الخط.

a رمادي "FRONT RIGHT (+)"
b رمادي (مخطط) "FRONT RIGHT (–)"
c أبيض (مخطط) "FRONT LEFT (–)"
d أبيض "FRONT LEFT (+)"

- يتم التشغيل والإيقاف مع اكتشاف الوحدة لإشارة الدخل تلقائيًا ("التشغيل التلقائي")؛ ولذلك ليس من الضروري توصيل سلك التحكم عن بعد (REM).(❷-a, ❷-b)

English

SPEAKER CONNECTIONS

The proper lead connected to each SPEAKER OUTPUT terminal is AWG 18 to AWG 12. (The cross section is about 0.8 mm² to 3.3 mm².)

C 2-speaker system—Normal Mode

- Use the speakers with an impedance of 2 Ω to 8 Ω.

① Right Front ② Left Front

D System subwoofer—Bridge Mode

- Use the subwoofer with an impedance of 4 Ω to 8 Ω.

③ Subwoofer

Français

CONNEXION DES ENCEINTES

Le fil correct connecté à chaque prise SPEAKER OUTPUT est AWG 18 à AWG 12. (La section est d'environ 0,8 mm² à 3,3 mm².)

C Système à 2 enceintes—Mode normal

- Utilisez des enceintes avec une impédance comprise entre 2 Ω à 8 Ω.

① Avant droit ② Avant gauche

D Système de caisson de grave—Mode en pont

- Utilisez du caisson de grave avec une impédance comprise entre 4 Ω à 8 Ω.

③ Caisson de grave

Español

CONEXIONES DE LOS ALTAVOCES

El tamaño de conductor recomendado para la conexión con cada terminal SPEAKER OUTPUT es de AWG 18 a AWG 12. (La sección transversal es de unos 0,8 mm² a 3,3 mm².)

C Sistema de 2 altavoces—Modo normal

- Utilice altavoces con una impedancia de 2 Ω a 8 Ω.

① Frontal derecho ② Frontal izquierdo

D Sistema de subwoofer—Modo en puente

- Utilice el subwoofer con una impedancia de 4 Ω a 8 Ω.

③ Subwoofer

Deutsch

LAUTSPRECHERANSCHLÜSSE

Die richtige Leitung an jeder SPEAKER OUTPUT-Klemme ist AWG 18 bis AWG 12. (Der Querschnitt beträgt etwa 0,8 mm² bis 3,3 mm².)

C 2-Lautsprecher-System—Normaler Modus

- Verwenden Sie die Lautsprecher mit einer Impedanz von 2 Ω bis 8 Ω.

① Rechts vorne ② Links vorne

D System-Subwoofer—Bridge-Modus

- Verwenden Sie den Subwoofer mit einer Impedanz von 4 Ω bis 8 Ω.

③ Subwoofer

Nederlands

AANSLUITEN VAN LUIDSPREKERS

AWG 18 tot AWG 12 is het juiste draad dat met iedere SPEAKER OUTPUT aansluiting wordt verbonden. (De doorsnee is ongeveer 0,8 mm² t/m 3,3 mm².)

C Systeem met 2 luidsprekers—Normale functie

- Gebruik de luidsprekers met een impedantie van 2 Ω t/m 8 Ω.

① Rechtsvoor ② Linksvoor

D Systeem subwoofer—Geschakelde "brug" functie

- Gebruik de subwoofer met een impedantie van 4 Ω t/m 8 Ω.

③ Subwoofer

Italiano

COLLEGAMENTO DEI DIFFUSORI

Il cavetto da collegare alle prese SPEAKER OUTPUT deve essere da AWG 18 a AWG 12. (Sezione da circa 0,8 mm² a 3,3 mm².)

C Sistema a 2 diffusori—Modalità normale

- Usare diffusori di impedenza compresa fra 2 Ω a 8 Ω.

① Anteriore destro ② Anteriore sinistro

D Subwoofer di sistema—Modalità Bridge

- Usare il subwoofer di impedenza compresa fra 4 Ω a 8 Ω.

③ Subwoofer

Svenska

HÖGTALARANSLUTNINGAR

Lämplig kabel för anslutning till utgången SPEAKER OUTPUT är AWG 18 till AWG 12. (Med en tvärsnittsarea på ca. 0,8 mm² till 3,3 mm².)

C System med 2 högtalare—Normal koppling

- Använd högtalarna med en impedans på 2 Ω till 8 Ω.

① Höger fram ② Vänster fram

D Subwooferhögtalare—Överkopplingsläge

- Använd subwoofern med en impedans på 4 Ω till 8 Ω.

③ Subwoofer

Русский

ПОДКЛЮЧЕНИЕ ДИНАМИКОВ

Для подсоединения к каждому разъему SPEAKER OUTPUT используйте надлежащий провод от AWG 18 до AWG 12. (Поперечное сечение составляет от около 0,8 мм² до 3,3 мм².)

C Система с двумя динамиками—Нормальный режим

- Используйте динамики с полным сопротивлением от 2 Ω до 8 Ω.

① Правый передний ② Левый передний

D Низкочастотный динамик системы—Режим моста

- Используйте низкочастотный динамик с полным сопротивлением от 4 Ω до 8 Ω.

③ Сабвуфер

Україна

ПІДКЛЮЧЕННЯ ГУЧНОМОВЦІВ

Для з'єднання з кожною клемою SPEAKER OUTPUT треба використовувати належний дріт від AWG 18 до AWG 12. (Поперечний переріз приблизно від 0,8 мм² до 3,3 мм².)

C Акустична система з 2 гучномовцями—Нормальний режим

- Використовуйте гучномовці з опором від 2 Ω до 8 Ω.

① Правий передній ② Лівий передній

D Низькочастотний динамік системи—Мостовий режим

- Використовуйте низькочастотний динамік з опором від 4 Ω до 8 Ω.

③ Низькочастотний динамік

فارسی

اتصالات بلندگو

سیم مناسبی که به هر یک از پایانههای SPEAKER OUTPUT (خروجی بلندگو) وصل شده است AWG 18 الی AWG 12 است.
(مقطع حدود ۰,۸میلی متر۲ تا ۳,۳میلی متر۲.)

C سیستم ۲ بلندگویی—حالت عادی

- از بلندگوهایی با امپدانس ۲ اهم تا ۸ اهم استفاده کنید.

① سمت راست جلو ⓕ سمت چپ جلو

D سابووفر سیستم—حالت پل

- از ساب ووفر با امپدانس ۴ اهم تا ۸ اهم استفاده کنید.

③ ساب ووفر

عربي

توصيلات مكبرات الصوت

السلك المناسب للتوصيل لكل طرف من اطراف التوصيل SPEAKER OUTPUT هو AWG 18 إلى AWG 12.
(يكون المقطع المستعرض حوالي ٠,٨ مم٢ إلى ٣,٣ مم٢.)

C نظام من ٢ سماعات—الوضع العادي

- استخدم السماعات ذات معاوقة من ٢ أوم إلى ٨ أوم.

① الامامية اليمنى ⓕ الامامية اليسرى

D نظام مكبر الصوت الفرعي—الوضع محوري

- استخدم مضخم صوت بمقاومة من ٤ أوم إلى ٨ أوم.

③ الصبووفر

130.com.ua

CONTROLS

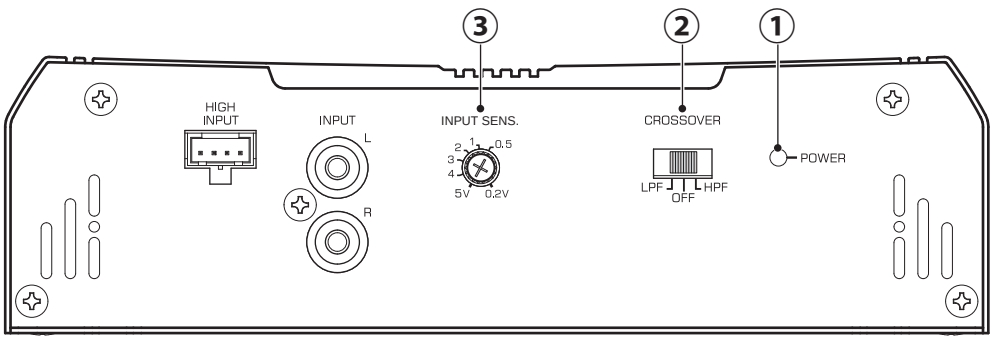

English

CONTROLS

① POWER indicator
The green lamp lights while the unit is turned on.

② CROSSOVER filter switch
OFF:
Normally set to this position.
LPF:
Set to this position when you want to turn on the LPF (Low-Pass Filter) switch. The Low Pass Filter transmits frequencies lower than 80 Hz.
HPF:
Set to this position when you want to turn on the HPF (High-Pass Filter) switch. The High-Pass Filter transmits frequencies higher than 150 Hz.

③ INPUT SENS. (input sensitivity) controller
Set this control according to the line-output level of the center unit connected with this unit. For the line-output level, refer to the "SPECIFICATIONS" in the instruction manual of the center unit. This controller is preset to 5 V when the unit is shipped.

Deutsch

BEDIENELEMENTE

① POWER-Anzeige
Das grüne Lämpchen leuchtet auf, während das Gerät eingeschaltet ist.

② CROSSOVER-Filter Schalter
OFF:
Im Normalfall auf diese Position stellen.
LPF:
Stellen Sie auf diese Position, wenn Sie den LPF-Schalter (Tiefpassfilter) einschalten wollen. Der Tiefpassfilter überträgt niedrigere Frequenzen als 80 Hz.
HPF:
Stellen Sie auf diese Position, wenn Sie den HPF-Schalter (Hochpassfilter) einschalten wollen. Der Hochpassfilter überträgt höhere Frequenzen als 150 Hz.

③ INPUT SENS. (Eingangsempfindlichkeitsregler)
Stellen Sie diesen Regler entsprechend dem Line-Ausgangspegel des an dieses Gerät angeschlossenen Hauptgeräts ein. Näheres zum Line-Ausgangspegel finden Sie unter "TECHNISCHE DATEN" in der Bedienungsanleitung des Hauptgeräts. Dieser Regler ist ab Werk auf 5 V voreingestellt.

Svenska

REGLAGE

① POWER-lampa
Den gröna indikatorn lyser medan slutsteget är påslaget.

② Gränsfilterbrytare (CROSSOVER)
OFF:
Denna position ska normalt väljas.
LPF:
Ställ in brytaren på detta läge när du vill sätta på LPF (lågpassfilter)-brytaren. Ett lågpassfilter överför frekvenser på under 80 Hz.
HPF:
Ställ in brytaren på detta läge när du vill sätta på HPF (högpassfilter)-brytaren. Ett högpassfilter överför frekvenser på över 150 Hz.

③ INPUT SENS.-kontroll (ingångskänslighet)
Ställ in kontrollen efter line-utnivån för den mittenhet som är ansluten till den här enheten. Information om line-utnivån finns i avsnittet "SPECIFIKATIONER" i mittenenhetens bruksanvisning. Kontrollen är förinställt på 5 V vid leverans.

فارسی

کنترل ها

① نشانگر POWER
هنگامی که دستگاه روشن باشد، لامپ سبز روشن خواهد بود.

② سوئیچ فیلتر CROSSOVER (انتقال)
:OFF
ه طور معمول، در این موقعیت قرار دهید.
:LPF
وقتی می خواهید سوئیچ LPF (فیلتر انتقال کند) را روشن کنید، آن را در این وضعیت قرار دهید. فیلتر انتقال کند فرکانس های پایینتر از ۸۰ هرتز را انتقال می دهد.
:HPF
وقتی می خواهید سوئیچ HPF (فیلتر انتقال سریع) را روشن کنید، آن را در این وضعیت قرار دهید. فیلتر انتقال سریع فرکانس های بالاتر از ۱۵۰ هرتز را انتقال می دهد.

③ کنترلکننده INPUT SENS. (حساسیت ورودی)
این کنترل را طبق سطح خروجی خط دستگاه مرکزی متصل به این دستگاه تنظیم کنید. در خصوص سطح خروجی خط، به بخش "مشخصات" در دفترچه راهنمای دستگاه مرکزی مراجعه کنید. این کنترلکننده هنگام ارسال دستگاه از پیش بر روی ۵ ولت تنظیم شده است.

Français

COMMANDES

① Indicateur POWER
Le témoin vert est allumé quand l'appareil est sous tension.

② Commutateur de filtre de transition (CROSSOVER)
OFF:
Normalement, réglez sur cette position.
LPF:
Réglez le commutateur sur cette position si vous souhaitez mettre en service le filtre LPF (passe-bas). Le filtre passe bas transmet les fréquences inférieures à 80 Hz.
HPF:
Réglez le commutateur sur cette position si vous souhaitez mettre en service le filtre HPF (passe-haut). Le filtre passe haut transmet les fréquences supérieures à 150 Hz.

③ Contrôleur INPUT SENS. (sensibilité d'entrée)
Réglez ce contrôleur selon le niveau de sortie de ligne de l'unité de centre raccordée à cet appareil. Pour le niveau de sortie de ligne, reportez-vous aux "SPÉCIFICATIONS" du manuel d'instructions de l'unité de centre. Ce contrôleur est préréglé sur 5 V à l'expédition de l'usine.

Nederlands

REGELAARS

① POWER indicator
Het groene lampje licht op wanneer het toestel is ingschakeld.

② CROSSOVER filterschakelaar
OFF:
Laat normaliter in deze stand.
LPF:
Druk in deze stand om het laag-doorlaatfilter (LPF) te activeren. Het laag-doorlaatfilter verstuurt frequenties lager dan 80 Hz.
HPF:
Druk in deze stand om het hoog-doorlaatfilter (HPF) te activeren. Het hoog-doorlaatfilter verstuurt frequenties hoger dan 150 Hz.

③ INPUT SENS. (ingangsgevoeligheid)-regelaar
Stel dit bedieningselement in overeenkomstig het lijnuitgangsniveau van de hoofdunit die op dit toestel is aangesloten. Zie voor het lijnuitgangsniveau "TECHNISCHE GEGEVENS" in de gebruiksaanwijzing van de hoofdunit. De regelaar is vooraf (bij verzending van het toestel) ingesteld op 5 V.

Русский

ЭЛЕМЕНТЫ УПРАВЛЕНИЯ

① Индикатор POWER
Светящийся зеленый индикатор указывает на то, что устройство включено.

② Регулятор частоты CROSSOVER
OFF:
Это положение устанавливается в большинстве случаев.
LPF:
Выберите это положение, если необходимо включить переключатель фильтра низких частот (Low-pass filter – LPF). Фильтр пропускания низких частот пропускает частоты ниже 80 Гц.
HPF:
Выберите это положение, если необходимо включить переключатель фильтра высоких частот (High-pass filter – HPF). Фильтр пропускания высоких частот пропускает частоты выше 150 Гц.

③ INPUT SENS. Регулятор (входной чувствительности)
Установите данный регулятор в соответствии с уровнем линейного выхода центрального устройства, связанного с этим устройством. Уровень сигнала линейного выхода см. в разделе "ТЕХНИЧЕСКИЕ ХАРАКТЕРИСТИКИ" инструкции по эксплуатации центрального устройства. Рассматриваемый регулятор предустановлен поставщиком на уровень 5 В.

عربي

عناصر التحكم

① مؤشر POWER
تضيء اللمبة الخضراء عندما تكون الوحدة في حالة تشغيل.

② مفتاح المرشح التحويلي (CROSSOVER)
:OFF
يتم ضبطه على هذا الوضع بطبيعة الحال.
:LPF
اضبط على هذا الموضع عندما تريد تشغيل مفتاح LPF (مرشح-التمرير المنخفض). ينقل مرشح التمرير المنخفض الترددات الأقل من ٨٠ هرتز.
:HPF
اضبط على هذا الموضع عندما تريد تشغيل مفتاح HPF (مرشح التمرير العالي). ينقل مرشح التمرير العالي الترددات الأعلى من ١٥٠ هرتز.

③ جهاز التحكم INPUT SENS. (حساسية الادخال)
اضبط وحدة التحكم وفقاً لمستوى خط اخراج مركز الوحدة الموصولة بهذه الوحدة. بالنسبة لمستوى خط اخراج المركز، راجع "المواصفات" في دليل التعليمات الخاص بالوحدة المركزية. وحدة التحكم هذه مضبوطة إلى ٥ فولت مسبقاً عند شحن هذه الوحدة من المصنع.

Español

MANDOS

① Indicador POWER
La lámpara verde se enciende mientras la unidad está encendida.

② Conmutador del filtro CROSSOVER
OFF:
Normalmente, ajústelo a esta posición.
LPF:
Ajuste a esta posición cuando desee activar el conmutador LPF (filtro pasabajos). El filtro de paso bajo transmite frecuencias inferiores a 80 Hz.
HPF:
Ajuste a esta posición cuando desee activar el conmutador HPF (filtro pasaaltos). El filtro de paso alto transmite frecuencias superiores a 150 Hz.

③ Controlador INPUT SENS. (sensibilidad de entrada)
Ajuste este control según el nivel de salida de línea de la unidad central conectada con esta unidad. Para obtener más información acerca del nivel de salida de línea, consulte las "ESPECIFICACIONES" en el manual de instrucciones de la unidad central. Este controlador viene de fábrica en 5 V.

Italiano

CONTROLLI

① Spia POWER
Quando l'unità è accesa la spia verde s'illumina.

② Selettore filtro CROSSOVER
OFF:
Fare normalmente uso di questa posizione.
LPF:
Usare questa posizione per attivare il filtro passa basso (LPF). Il filtro passa-basso lascia passare le frequenze inferiori a 80 Hz.
HPF:
Usare questa posizione per attivare il filtro passa alto (HPF). Il filtro passa-alto lascia passare le frequenze superiori a 150 Hz.

③ Controller INPUT SENS. (sensibilità di ingresso)
Impostare questo comando in base al livello della linea in uscita dell'unità centrale collegata a questa unità. Per maggiori dettagli sul livello della linea in uscita, fare riferimento alle "CARATTERISTICHE TECNICHE" delle istruzioni per l'uso dell'unità centrale. Questo controller è preimpostato in fabbrica a 5 V.

Україна

ОРГАНИ КЕРУВАННЯ

① Індикатор POWER
Індикатор горить зеленим кольором, коли пристрій ввімкнено.

② Перемикач смугового фільтру CROSSOVER
OFF:
Зазвичай встановлюється у дане положення.
LPF:
Встановіть перемикач у це положення для вмикання режиму LPF (фільтр нижніх частот). Фільтр пропускання низьких частот пропускає частоти нижче 80 Гц.
HPF:
Встановіть перемикач у це положення для вмикання режиму HPF (фільтр верхніх частот). Фільтр пропускання високих частот пропускає частоти вище 150 Гц.

③ Регулятор INPUT SENS. (вхідна потужність)
Налаштуйте цей контролер відповідно до рівня лінійного виходу центрального блоку, який підключений до цього пристрою. Інформацію про рівень лінійного виходу наведено в розділі "ХАРАКТЕРИСТИКИ" посібника користувача до центрального блоку. Пристрій постачається з фабрики з встановленим рівнем 5 В.

130.com.ua

TROUBLESHOOTING

English

TROUBLESHOOTING

The POWER indicator does not light.
- Change the fuses if the current one is blown.
- Connect the ground lead securely to a metal part of the car.
- Confirm the battery voltage (11 V to 16 V).
- Leave the unit turned off to cool it down if it heats up abnormally.

No sound is heard.
- Confirm the connections for the power supply. (See "POWER SUPPLY CONNECTION".)
- Connect the RCA pin cords to the INPUT jacks, or the speaker input connector to the HIGH INPUT terminal.
- Confirm the speaker wirings and the position of the CROSSOVER filter switch. (See "SPEAKER CONNECTIONS".)

Alternator noise is heard.
- Keep the leads of the POWER terminals away from the RCA pin cords.
- Keep the RCA pin cords away from other electrical cables in the car.
- Connect the ground lead securely to a metal part of the car.
- Make sure the speaker negative leads do not touch the car chassis.
- Connect a bypass capacitor across the accessory switches (horn, fan, etc.).

Noise is made when you connect the unit to an AM (MW/LW) tuner.
- Move all the leads of this unit away from the antenna (aerial) lead.

Deutsch

FEHLERSUCHE

Das POWER-Lämpchen leuchtet nicht auf.
- Die Sicherungen auswechseln, wenn die jetzige durchgebrannt ist.
- Das Massekabel sicher an einem Metallteil des Fahrzeugs anschließen.
- Die Autobatteriespannung (11 V bis 16 V) überprüfen.
- Das Gerät eine Zeit lang ausgeschaltet lassen, damit es abkühlt, falls es anormal erhitzt wurde.

Keine Tonwiedergabe.
- Die Anschlüsse für die Stromversorgung bestätigen. (Siehe „STROMVERSORGUNGSANSCHLUSS".)
- Die RCA-Klinkenkabel an die INPUT-Buchsen anschließen, oder den Lautsprechereingangsanschluss an die HIGH INPUT-Klemme.
- Die Lautsprecherverdrahtung und die Position des CROSSOVER-Filterschalters bestätigen. (Siehe „LAUTSPRECHERANSCHLÜSSE".)

Bordnetzstöreinstreuungen.
- Die Leitungen der POWER-Klemmen von den RCA-Klinkenkabeln fernhalten.
- Ausreichenden Abstand zwischen RCA-Klinkenkabel und anderen Stromkabeln des Fahrzeuges einhalten.
- Das Massekabel sicher an einem Metallteil des Fahrzeugs anschließen.
- Bestätigen, ob das negative Lautsprecherkabel nicht die Fahrzeugkarosserie berührt.
- Einen Überbrückungskondensator für die Hilfsschaltkreisschalter (Hupe, Ventilator, usw.) verwenden.

Störungen werden erzeugt, wenn das Gerät an einen MW-/LW-Tuner angeschlossen wird.
- Alle Leitungen des Geräts von der Antennenleitung wegbewegen.

Svenska

FELSÖKNING

POWER-lampan lyser inte.
- Kontrollera säkringarna och byt ut en säkring som har smält.
- Anslut jordkabeln ordentligt till en metalldel i bilen.
- Bekräfta att batterispänningen är den rätta (11 V till 16 V).
- Lämna slutsteget avslaget för att låta det svalna, om det blivit ovanligt varmt.

Inget ljud.
- Kontrollera anslutningarna för strömförsörjning. (Se "STRÖMANSLUTNING".)
- Anslut kablar med RCA-kontakter till ingångarna INPUT eller en högtalarinmatningskontakt till kopplingen HIGH INPUT.
- Kontrollera högtalaranslutningarna och inställningen av filterväljaren för övergångsfrekvens (CROSSOVER). (Se "HÖGTALARANSLUTNINGAR".)

Det hörs störningar från omformaren.
- Håll kablar för strömanslutning (POWER) borta från RCA-kablarna.
- Håll RCA stiftkablarna borta från övriga elkablar i bilen.
- Anslut jordkabeln ordentligt till en metalldel i bilen.
- Se till att de negativa högtalarkablarna inte vidrör bilens underrede.
- Anslut en förbikopplingskondensator över tillbehörsomkopplarna (försignalhorn, fläkt, o.dyl.).

Ljudstörningar uppstår när slutsteget ansluts till en AM (MV/LV)-radiomottagare.
- Dra samtliga kablar till slutsteget på avstånd från antennkabeln.

فارسی

عیب یابی ورفع ایرادا ت

نشانگر POWER روشن نیست.
- فیوز را در صورتی که فیوز موجود سوخته باشد، عوض کنید.
- سیم زمین محکم به یکي از قسمت های فلزی خودرو وصل کنید.
- از مقدار ولتاژ باتری (۱۱ تا ۱۶ ولت) مطمئن شوید.
- اگر دستگاه بطور غیر عادی داغ شده است، اجازه دهید مدتی خاموش باشد تا خنک شود.

صدایی به گوش نمی رسد.
- اتصالات منبع تغذیه را تایید کنید. (به بخش "اتصال منبع تغذیه" نگاه کنید.)
- سیم پین RCA را به فیش های INPUT وصل کنید، یا رابط ورودی بلندگو را به ترمینال HIGH INPUT وصل کنید.
- سیم کشی بلندگوها و محل سوئیچ فیلتر CROSSOVER را تایید کنید. (به بخش "اتصالات بلندگو" نگاه کنید.)

پارازیت های نامنظم شنیده مي شود.
- سیم های اتصال ترمینالهای POWER را از سیم پین RCA جدا کنید.
- سیم های پین RCA را از سایر کابل های الکتریکي در خودرو جدا سازید.
- سیم زمین محکم به یکي از قسمت های فلزی خودرو وصل کنید.
- بررسی و اطمینان حاصل کنید که سیم های منفی بلندگو به شاسی خودرو اتصال پیدا نکرده باشند.
- یك خازن فرعي را در عرض کلیدهای لوازم جانبي (بوق، فن و غیره) وصل کنید.

هنگامی که دستگاه را به یک تیونر AM وصل کنید، نویز تولید می شود.
- همه سیمها این دستگاه را از سیم آنتن (هوایي) جدا سازید.

Français

EN CAS DE DIFFICULTÉS

Le témoin POWER ne s'allume pas.
- Changez le fusible s'il a grillé.
- Connectez solidement le fil de masse à une partie métallique de la voiture.
- Vérifier la tension de la batterie (11 V à 16 V).
- Laissez l'appareil hors tension pour qu'il refroidisse s'il a chauffé anormalement.

Il n'y a pas de son.
- Vérifiez les connexions pour l'alimentation. (Reportez-vous à "CONNEXION DE L'ALIMENTATION".)
- Connectez les cordons Cinch aux prises INPUT, ou le connecteur d'entrée d'enceinte à la prise HIGH INPUT.
- Vérifiez les câblage des enceintes et la position du commutateur du filtre CROSSOVER. (Reportez-vous à "CONNEXION DES ENCEINTES".)

Des parasites de l'alternateur sont entendus.
- Tenez les files des prises POWER à l'écart des cordons à fiches Cinch (RCA).
- Maintenir les cordons à broches RCA éloignés des autres câbles électriques dans la voiture.
- Connectez solidement le fil de masse à une partie métallique de la voiture.
- Assurez-vous que les fils négatifs des enceintes ne touchent pas le châssis de la voiture.
- Raccorder un condensateur de découplage sur les commutateurs d'accessoires (klaxon, ventilateur, etc.).

Du brui est produit quand vous connectez l'appareil au tuner AM (PO/GO).
- Tenez tous les files de cet appareil à l'écart du fil d'antenne.

Nederlands

OPLOSSEN VAN PROBLEMEN

De POWER indicator licht niet op.
- Vervang de zekering indien de huidige is doorgebrand.
- Verbind de aardedraad goed met een metalen onderdeel van de auto.
- Controleer het accuvoltage (11 V t/m 16 V).
- Schakel het toestel even uit om af te koelen indien het abnormaal warm is geworden.

Geen geluid.
- Controleer de verbindingen van de stroomtoevoer. (Zie "VERBINDEN VAN STROOMTOEVOER".)
- Verbind de RCA-pensnoeren met de INPUT aansluitingen of de luidsprekeringang met de HIGH INPUT aansluiting.
- Controleer de luidsprekerbedrading en de stand van de CROSSOVER filterschakelaar. (Zie "AANSLUITEN VAN LUIDSPREKERS".)

U hoort ruis.
- Houd de draden van de POWER aansluitingen altijd uit de buurt van de RCA-pensnoeren.
- Zorg dat de RCA-pensnoeren niet te dicht bij andere elektrische kabels van de auto liggen.
- Verbind de aardedraad goed met een metalen onderdeel van de auto.
- Zorg dat de negatieve stroomdraden beslist geen contact maken met het autochassis.
- Sluit een bypass-condensator tussen de accessoire-schakelaars (claxon, ventilator, etc.) aan.

Er wordt ruis opgewekt wanneer u het toestel met een AM (MW/LW) tuner verbindt.
- Houd alle draden van dit toestel uit de buurt van het antennedraad.

Русский

УСТРАНЕНИЕ НЕИСПРАВНОСТЕЙ

Индикатор POWER не горит.
- Замените предохранители, если один из них перегорел.
- Надежно прикрепите заземляющий провод к металлической части машины.
- Проверьте напряжение аккумулятора (от 11 В до 16 В).
- Если устройство ненормально перегреется, оставьте устройство выключенным до тех пор, пока оно не охладится.

Нет звука.
- Проверьте подключение к источнику питания. (См. "ПОДКЛЮЧЕНИЕ ИСТОЧНИКА ПИТАНИЯ".)
- Подключите штекеры RCA к разъемам INPUT или входной штекер динамика к разъему HIGH INPUT.
- Проверьте прокладку проводов динамиков и положение регулятора частоты фильтра CROSSOVER. (См. "ПОДКЛЮЧЕНИЕ ДИНАМИКОВ".)

Шумы в генераторе.
- Убедитесь, что провода контактных разъемов питания POWER не соприкасаются с кабелями с разъемами RCA.
- Не располагайте провода со штырьковыми разъемами RCA рядом с другими электрическими кабелями автомобиля.
- Надежно прикрепите заземляющий провод к металлической части машины.
- Убедитесь, что проводники, подключенные к отрицательным выводам динамиков, не соприкасаются с каркасом машины.
- Подключите блокировочный конденсатор через вспомогательные переключатели (клаксон, вентилятор и т. п.).

При подключении устройства к тюнеру AM (MW/LW) слышен шум.
- Отодвиньте все провода данного устройства от провода антенны.

عربي

اكتشاف المشكلات وإصلاحها

لا يضيء مؤشر POWER.
- قم بتغيير المصاهر في حالة احتراق المصاهر الحالية.
- وصل سلك التوصيل الأرضي بإحكام بجزء معدني في السيارة.
- تحقق من جهد البطارية الكهربائي (١١ فولتًا إلى ١٦ فولتًا).
- اترك الوحدة مغلقة لتبرد إذا كانت تسخن بشكل غير طبيعي.

الصوت غير مسموع.
- افحص توصيلات مصدر الطاقة (راجع "طرف امداد الطاقة").
- وصل أسلاك مسمار RCA بمقابس INPUT، أو موصل دخل السماعة بطرف التوصيل HIGH INPUT.
- تأكد من أسلاك توصيل السماعة ووضع مفتاح مرشح CROSSOVER (راجع "توصيلات مكبرات الصوت").

ضوضاء مولد التيار المتردد مسموعة.
- اجعل أسلاك أطرف التوصيل POWER بعيدة عن الأسلاك بشوكة RCA.
- قم بإبعاد أسلاك موصل RCA عن الكبلات الإلكترونية الأخرى في السيارة.
- وصل سلك التوصيل الأرضي بإحكام بجزء معدني في السيارة.
- وتأكد من أن الأسلاك السلبية الخاصة بالسماعة غير ملامسة لشاسيه السيارة.
- وصل مكثف مرور عبر مفاتيح الملحق (بوق، مرحة، إلخ).

تحدث ضوضاء عند توصيل الوحدة بموالف AM.
- حرك كل أسلاك هذه الوحدة بعيداً عن سلك الهوائي.

Español

LOCALIZACIÓN DE AVERÍAS

El indicador POWER no se enciende.
- Cambie los fusibles si están fundidos.
- Conecte firmemente el hilo de tierra a una parte metálica del automóvil.
- Compruebe el voltaje de la batería (11 V a 16 V).
- Si la unidad se calienta anormalmente, apáguela y déjela que se enfríe.

No se escucha sonido.
- Confirme las conexiones para la fuente de alimentación. (Consulte "CONEXIÓN DE LA FUENTE DE ALIMENTACIÓN".)
- Conecte los cables de las clavijas RCA a los jacks INPUT, o el conector de entrada de altavoz al terminal HIGH INPUT.
- Confirme los cableados de los altavoces y la posición del conmutador del filtro CROSSOVER. (Consulte "CONEXIONES DE LOS ALTAVOCES".)

Se escucha ruido proveniente del alternador.
- Mantenga los cables de los terminales POWER lejos de los cables de las clavijas RCA.
- Mantenga los cordones con clavija RCA lejos de otros cables eléctricos en el automóvil.
- Conecte firmemente el hilo de tierra a una parte metálica del automóvil.
- Asegúrese de que los conductores negativos de los altavoces no toquen el chasis del automóvil.
- Conecte un capacitor de paso entre los conmutadores auxiliares (bocina, ventilador, etc.).

Se produce ruido al conectar la unidad a un sintonizador AM (MW/LW).
- Mueva todos los cables de esta unidad lejos del cable de la antena (aérea).

Italiano

DIAGNOSTICA

L'indicatore POWER non si accende.
- Se necessario provvedere alla sostituzione del fusibile.
- Collegare saldamente il cavo di terra a una parte metallica del veicolo.
- Controllare il voltaggio di batteria (da 11 V a 16 V).
- Se l'unità si è surriscaldata si raccomanda di lasciarla spenta affinché si raffreddi.

La riproduzione non avviene.
- Verificare i collegamenti di alimentazione. (Vedere "COLLEGAMENTO DELL'ALIMENTAZIONE".)
- Collegare i cavetti RCA alle prese INPUT, oppure il connettore d'ingresso dei diffusori al terminale HIGH INPUT.
- Controllare il collegamento dei diffusori e la posizione del selettore del filtro di CROSSOVER. (Vedere "COLLEGAMENTO DEI DIFFUSORI".)

Si sente rumore proveniente dall'alternatore.
- Mantenere i cavi dei terminali POWER distanti dai cavetti RCA.
- Tenere gli spinotti a spillo RCA lontani da altri cavi dell'impianto elettrico della vettura.
- Collegare saldamente il cavo di terra a una parte metallica del veicolo.
- Accertarsi che il conduttore negativo dei diffusori non sia a contatto con la carrozzeria del veicolo.
- Collegare un condensatore di bypass degli interruttori degli accessori (clacson, ventola, ecc.).

Quando si collega all'unità un sintonizzatore AM (MW/LW) si può produrre del rumore.
- Allontanare dal cavo dell'antenna tutti i cavi dell'unità.

Україна

ПОШУК ТА УСУНЕННЯ НЕСПРАВНОСТЕЙ

Індикатор POWER не горить.
- Замініть запобіжник, якщо він вийшов з ладу.
- Надійно приєднайте провідник заземлення до металевої деталі автомобіля.
- Перевірте напругу акумулятора (від 11 В до 16 В).
- У разі надмірного перегріву пристрою залиште його вимкненим на деякий час, щоб він охолонув.

Немає звуку.
- Перевірте з'єднання з джерелом живлення. (Див. "ПІДКЛЮЧЕННЯ ДЖЕРЕЛА ЖИВЛЕННЯ".)
- Приєднайте шнур RCA до гнізда INPUT, або з'єднувач для підключення гучномовця з клемою HIGH INPUT.
- Перевірте з'єднання гучномовця і позицію перемикача перехресного (CROSSOVER) фільтру. (Див. "ПІДКЛЮЧЕННЯ ГУЧНОМОВЦІВ".)

Чути шум від генератора.
- Забезпечте достатню відстань між клемами POWER і шнуром RCA.
- Забезпечте достатню відстань між шнуром RCA і іншими електричними кабелями автомобіля.
- Надійно приєднайте провідник заземлення до металевої деталі автомобіля.
- Переконайтесь, що від'ємні провідники гучномовців не торкаються шасі автомобіля.
- Встановіть блокувальні конденсатори на всі допоміжні перемикачі (автомобільний сигнал, вентилятор та ін.).

Шум з'являється при підключенні пристрою до тюнеру AM (MW/LW).
- Перемістіть усі провода даного пристрою подалі від провідника антени.

130.com.ua

SPECIFICATIONS

English

SPECIFICATIONS

Power Output
Normal Mode: 65 W RMS × 2 channels at 4 Ω and ≤ 1% THD + N
Signal-to-Noise Ratio: 80 dBA (reference: 1 W into 4 Ω)
Power Output
Normal Mode: 90 W RMS × 2 channels at 2 Ω and ≤ 1% THD + N
Bridge Mode: 180 W RMS × 1 channels at 4 Ω and ≤ 1% THD + N
Maximum Power Output
400 W
Load Impedance
Normal Mode: 4 Ω (2 Ω to 8 Ω allowance)
Bridge Mode: 4 Ω (4 Ω to 8 Ω allowance)
Frequency Response
5 Hz to 50,000 Hz (+0 dB, –3 dB)
Input Sensitivity/Impedance
2 V/21 kΩ (0.2 V to 5 V, variable)
Distortion
Less than 0.04% (at 1 kHz)
Power Requirement
DC 14.4 V (11 V to 16 V allowance)
Grounding system
Negative ground
Dimensions (W×H×D)
194 mm × 52 mm × 185 mm
(7-11/16 in. × 2-1/16 in. × 7-5/16 in.)
Mass (approx.)
1.3 kg (2.9 lbs)
Accessories
Speaker input connector 4P × 1
Mounting Screw Ø 4 (3/16 in.) × 20 mm (13/16 in.) × 4

Design and specifications are subject to change without notice.

Deutsch

TECHNISCHE DATEN

Ausgangsleistung
Normaler Modus: 65 W eff. × 2 Kanäle bei 4 Ω und ≤ 1% Klirrfaktor + N
Signal/Störabstand: 80 dBA (Referenz: 1 W an 4 Ω)
Ausgangsleistung
Normaler Modus: 90 W eff. × 2 Kanäle bei 2 Ω und ≤ 1% Klirrfaktor + N
Bridge-Modus: 180 W eff. × 1 Kanäle bei 4 Ω und ≤ 1% Klirrfaktor + N
Max. Leistungsabgabe
400 W
Last-Impedanz
Normaler Modus: 4 Ω (2 Ω bis 8 Ω Toleranz)
Bridge-Modus: 4 Ω (4 Ω bis 8 Ω Toleranz)
Frequenzgang
5 Hz bis 50 000 Hz (+0 dB, –3 dB)
Eingangsempfindlichkeit/Impedanz
2 V/21 kΩ (0,2 V bis 5 V, variabel)
Distorsion
Weniger als 0,04% (bei 1 kHz)
Spannungsversorgung
DC 14,4 V (11 V bis 16 V zulässig)
Erdungssystem
Negative Masse
Abmessungen (B×H×T)
194 mm × 52 mm × 185 mm
Gewicht (ca.)
1,3 kg
Mitgeliefertes Zubehör
Lautsprechereingangsanschluss 4P × 1
Befestigungsschraube Ø 4 × 20 mm × 4

Änderungen der Konstruktion und technischen Daten ohne Vorankündigung möglich.

Svenska

SPECIFIKATIONER

Uteffekt
Normal koppling: 65 W RMS × 2 kanaler vid 4 Ω och ≤ 1% THD + N
Signal-brusförhållande: 80 dBA (referens: 1 W till 4 Ω)
Uteffekt
Normal koppling: 90 W RMS × 2 kanaler vid 2 Ω och ≤ 1% THD + N
Överkopplingsläge: 180 W RMS × 1 kanaler vid 4 Ω och ≤ 1% THD + N
Maxuteffekt
400 W
Belastningsimpedans
Normal koppling: 4 Ω (2 Ω till 8 Ω tolerans)
Överkopplingsläge: 4 Ω (4 Ω till 8 Ω tolerans)
Frekvensrespons
5 Hz till 50 000 Hz (+0 dB, –3 dB)
Ingångskänslighet/impedans
2 V/21 kΩ (0,2 V till 5 V, variabel)
Distortion
Mindre än 0,04% (vid 1 kHz)
Strömförsörjning
Likström 14,4 V (11 V till 16 V tolerans)
Jordningssystem
Negativ jordd
Mått (B×H×D)
194 mm × 52 mm × 185 mm
Vikt (cirka)
1,3 kg
Medföljande tillbehör
Ingångskoppling för högtalare 4P × 1
Monteringsskruv Ø 4 × 20 mm × 4

Design och specifikationer kan ändras utan föreåenda meddelande.

فارسی

مشخصات

قدرت خروجی
حالت عادی: ۶۵ وات RMS × ۲ کانال در ۴ اهم و ≤ ۱٪ THD + N
نسبت سی‌گنال به نویز: ۸۰ دسي بل آمپر
(مرجع: ۱ وات در ۴ اهم)
قدرت خروجی
حالت عادی: ۹۰ وات RMS × ۲ کانال در ۲ اهم و ≤ ۱٪ THD + N
حالت پل: ۱۸۰ وات RMS × ۱ کانال در ۴ اهم و ≤ ۱٪ THD + N
حداکثر خروجي نیرو
۴۰۰ وات
امپدانس بار
حالت عادی: ۴ اهم (۲ اهم به ۸ اهم مجاز)
حالت پل: ۴ اهم (۴ اهم به ۸ اهم مجاز)
فرکانس عکس العمل
۵ هرتز تا ۵۰ ۰۰۰ هرتز (۰+ دسي بل، ۳– دسي بل)
میزان حساسیت/امپدانس
۲ ولت/۲۱ kاهم (۰,۲ ولت تا ۵ ولت متغیر)
واپیچش
کمتر از ۰,۰۴٪ (در ۱ کیلو هرتز)
نیروی مورد نیاز
۱۴,۴ ولت مستقیم (۱۱ تا ۱۶ ولت مجاز)
سیستم اتصال به زمین
منفی به زمین
ابعاد (عرض × ارتفاع × عمق)
۱۹۴ میلی متر × ۵۲ میلی متر × ۱۸۵ میلی متر
وزن (تقریب)
۱.۳ کیلو گرم
لوازم
رابط ورودی بلندگو ۴P × ۱
پیچهای سوار کردن ۴Ø × ۲۰ میلی متر × ۴
طراحی و مشخصات می توانند بدون اعلام قبلی عوض شوند.

Français

SPÉCIFICATIONS

Puissance de sortie
Mode normal: 65 W RMS × 2 canaux à 4 Ω et ≤ 1% THD + N
Rapport signal sur bruit: 80 dBA (référence: 1 W pour 4 Ω)
Puissance de sortie
Mode normal: 90 W RMS × 2 canaux à 2 Ω et ≤ 1% THD + N
Mode en pont: 180 W RMS × 1 canaux à 4 Ω et ≤ 1% THD + N
Puissance de sortie maximum
400 W
Impédance de charge
Mode normal: 4 Ω (2 Ω à 8 Ω tolérés)
Mode en pont: 4 Ω (4 Ω à 8 Ω tolérés)
Réponse en fréquence
5 Hz à 50 000 Hz (+0 dB, –3 dB)
Sensibilité d'entrée/Impédancearіable
2 V/21 kΩ (0,2 V à 5 V, variable)
Distorsion
Moins de 0,04% (à 1 kHz)
Alimentation
CC 14,4 V (11 V à 16 V tolérés)
Système de masse
Masse négative
Dimensions (L×H×P)
194 mm × 52 mm × 185 mm
(7-11/16 pouces × 2-1/16 pouces × 7-5/16 pouces)
Masse (approx.)
1,3 kg (2,9 livres)
Accessoires
Connecteur d'entrée du haut-parleur 4P × 1
Vis de montage Ø 4 (3/16 pouces) × 20 mm (13/16 pouces) × 4

La conception et les spécifications sont sujettes à changement sans notification.

Nederlands

TECHNISCHE GEGEVENS

Uitgangsvermogen
Normale functie: 65 W RMS × 2 kanalen met 4 Ω en ≤ 1% THD + N
Signaal-tot-ruisverhouding: 80 dBA (referentie: 1 W in 4 Ω)
Uitgangsvermogen
Normale functie: 90 W RMS × 2 kanalen met 2 Ω en ≤ 1% THD + N
Geschakelde brug functie: 180 W RMS × 1 kanalen met 4 Ω en ≤ 1% THD + N
Maximaal uitgangsvermogen
400 W
Lastimpedantie
Normale functie: 4 Ω (2 Ω t/m 8 Ω toelaatbaar)
Geschakelde brug functie: 4 Ω (4 Ω t/m 8 Ω toelaatbaar)
Frequentierespons
5 Hz t/m 50 000 Hz (+0 dB, –3 dB)
Ingangsgevoeligheid/Impedantie
2 V/21 kΩ (0,2 V t/m 5 V, variable)
Vervorming
Minder dan 0,04% (bij 1 kHz)
Spanningsvereisten
DC 14,4 V gelijkstroom (11 V t/m 16 V toelaatbaar)
Aardingssysteem
Negatieve aarding
Afmetingen (B×H×D)
194 mm × 52 mm × 185 mm
Gewicht (bij benadering)
1,3 kg
Bijgeleverde accessoires
Luidsprekeringangsstekker 4P × 1
Bevestigingsschroef Ø 4 × 20 mm × 4

Ontwerp en technische gegevens zijn zonder voorafgaande kennisgeving wijzigbaar.

Русский

ТЕХНИЧЕСКИЕ ХАРАКТЕРИСТИКИ

Выход питания
Нормальный режим: 65 Вт (среднеквадратичное значение) × 2 канала при 4 Ω и ≤ 1% общего гармонического искажения + N
Отношение "сигнал/помеха": 80 дБА (соотношение: 1 Вт при 4 Ω)
Выход питания
Нормальный режим: 90 Вт (среднеквадратичное значение) × 2 канала при 2 Ω и ≤ 1% общего гармонического искажения + N
Режим моста: 180 Вт (среднеквадратичное значение) × 1 канала при 4 Ω и ≤ 1% общего гармонического искажения + N
Максимальная выходная мощность
400 Вт
Импеданс нагрузки
Нормальный режим: 4 Ω (допустимо от 2 Ω до 8 Ω)
Режим моста: 4 Ω (допустимо от 4 Ω до 8 Ω)
Частотная характеристика
от 5 Гц до 50 000 Гц (+0 дБ, –3 дБ)
Чувствительность на входе/полное входное сопротивление
2 В/21 кΩ (от 0,2 В до 5 В, переменная величина)
Искажение
Менее 0,04 % (при 1 кГц)
Электрическое питание
Постоянное напряжение 14,4 В (допустимо от 11 В до 16 В)
Система заземления
Отрицательное заземление
Габариты (Ш×В×Г)
194 мм × 52 мм × 185 мм
Масса (прибл.)
1,3 кг
Поставляемые принадлежности
Входной разъем динамика 4P × 1
Крепежный винт Ø 4 × 20 мм × 4

Конструкция и технические требования могут быть изменены без уведомления.

عربي

المواصفات

إخراج الطاقة
الوضع العادي: ٦٥ واط RMS × ٢ قناتين بمقاومة ٤ أوم و ≤ ١٪ THD + N
نسبة الإشارة إلى الضوضا: ٨٠ ديسيبل لكل أمبير (مرجع: ١ واط للمقاومة ٤ أوم)
إخراج الطاقة
الوضع العادي: ٩٠ واط RMS × ٢ قناتين بمقاومة ٢ أوم و ≤ ١٪ THD + N
الوضع محوري: ١٨٠ واط RMS × ١ قناتين بمقاومة ٤ أوم و ≤ ١٪ THD + N
أقصى إخراج للطاقة
٤٠٠ واط
مقاومة الحمل
الوضع العادي: ٤ أوم (المسموح بها ٢ إلى ٨ أوم)
الوضع محوري: ٤ أوم (المسموح بها ٤ إلى ٨ أوم)
استجابة ترددية
٥ هرتز إلى ٥٠ ٠٠٠ هرتز (٠+ ديسيبل ، ٣– ديسيبل)
حساسية/مقاومة الإدخال
٢ فولت/٢١ كيلو أوم (٠,٢ فولت إلى ٥ فولت، متردد)
تشوه
أقل من ٠,٠٤٪ (لتردد ١ كيلو هرتز)
متطلبات الطاقة
١٤,٤ فولت من التيار المستمر (المسموح به ١١ فولت إلى ١٦ فولت)
النظام الأرضي
أرضي سالب
الأبعاد (طول × عرض × ارتفاع)
١٩٤ مم × ٥٢ مم × ١٨٥ مم
الوزن (تقريبي)
١.٣ كجم
الملحقات
موصل دخل السماعة ٤P × ١
برغي التركيب ٤Ø × ٢٠ مم × ٤
التصميم والمواصفات خاضعة للتغيير دون إ.

Español

ESPECIFICACIONES

Salida de potencia
Modo normal: 65 W RMS × 2 canales a 4 Ω y ≤ 1% THD + N
Relación señal a ruido: 80 dBA (referencia: 1 W en 4 Ω)
Salida de potencia
Modo normal: 90 W RMS × 2 canales a 2 Ω y ≤ 1% THD + N
Modo en puente: 180 W RMS × 1 canales a 4 Ω y ≤ 1% THD + N
Máxima potencia de salida
400 W
Impedancia de carga
Modo normal: 4 Ω (tolerancia de 2 Ω a 8 Ω)
Modo en puente: 4 Ω (tolerancia de 4 Ω a 8 Ω)
Respuesta de frecuencias
5 Hz a 50 000 Hz (+0 dB, –3 dB)
Sensibilidad/Impedancia de entrada
2 V/21 kΩ (0,2 V a 5 V, variable)
Distorsión
Inferior a 0,04% (a 1 kHz)
Requisitos de potencia
14,4 V CC (tolerancia de 11 V a 16 V)
Sistema de puesta a tierra
Negativo a masa
Dimensiones (An×Al×Pr)
194 mm × 52 mm × 185 mm
(7-11/16 pulgada × 2-1/16 pulgada × 7-5/16 pulgada)
Peso (aprox.)
1,3 kg (2,9 lbs)
Accesorios
Conector de entrada de altavoz 4P × 1
Tornillo de montaje
Ø 4 (3/16 pulgada) × 20 mm (13/16 pulgada) × 4

El diseño y las especificaciones se encuentran sujetos a cambios sin previo aviso.

Italiano

CARATTERISTICHE TECNICHE

Uscita di potenza
Modalità normale: 65 W RMS × 2 canali a 4 Ω e ≤ 1% THD + N
Rapporto S/R: 80 dBA (riferimento: 1 W a 4 Ω)
Uscita di potenza
Modalità normale: 90 W RMS × 2 canali a 2 Ω e ≤ 1% THD + N
Modalità Bridge: 180 W RMS × 1 canali a 4 Ω e ≤ 1% THD + N
Potenza massima di uscita
400 W
Impedenza di carico
Modalità normale: 4 Ω (tolleranza da 2 Ω a 8 Ω)
Modalità Bridge: 4 Ω (tolleranza da 4 Ω a 8 Ω)
Risposta in frequenza
Da 5 Hz a 50 000 Hz (+0 dB, –3 dB)
Sensibilità/Impedenza d'ingresso
2 V/21 kΩ (variabile da 0,2 V a 5 V)
Distorsione
Meno dello 0,04% (a 1 kHz)
Alimentazione richiesta
C.c. da 14,4 V (permissibile da 11 V a 16 V)
Messa a terra
Messa a terra Negativa
Dimensioni (L×A×P)
194 mm × 52 mm × 185 mm
Peso (approssimativo)
1,3 kg
Accessori in dotazione
Connettore di ingresso diffusori 4P × 1
Vite di montaggio Ø 4 × 20 mm × 4

Design e caratteristiche tecniche soggetti a modifiche senza preavviso.

Україна

ХАРАКТЕРИСТИКИ

Вихідна потужність
Звичайний режим: 65 Вт (ефективн.) × 2 канали по 4 Ω і ≤ 1% THD + N
Співвідношення сигнал/шум: 80 дБА (умови вимірювання: 1 Вт на 4 Ω)
Вихідна потужність
Звичайний режим: 90 Вт (ефективн.) × 2 канали по 2 Ω і ≤ 1% THD + N
Мостовий режим: 180 Вт (ефективн.) × 1 канали по 4 Ω і ≤ 1% THD + N
Максимальна вихідна потужність
400 Вт
Опір навантаження
Звичайний режим: 4 Ω (от 2 Ω до 8 Ω допускається)
Мостовий режим: 4 Ω (от 4 Ω до 8 Ω допускається)
Частотні характеристики
від 5 Гц до 50 000 Гц (+0 дБ, –3 дБ)
Вхідна чутливість/імпеданс
2 В/21 кΩ (змінна від 0,2 В до 5 В)
Нелінійні викривлення
Не більше, ніж 0,04% (при 1 кГц)
Вимоги до живлення
14,4 В постійного струму (допускається від 11 В до 16 В)
Система заземлення
Мінус на землю
Розміри (Ш×В×Г)
194 мм × 52 мм × 185 мм
Вага (прибл.)
1,3 кг
Приладдя
З'єднувач для підключення гучномовців 4P × 1
Монтажний гвинт Ø 4 × 20 мм × 4

Конструкція та характеристики можуть змінюватися без попередження.

130.com.ua

Declaration of Conformity with regard to the EMC Directive
Declaration of Conformity with regard to the RoHS Directive 2011/65/EU
Manufacturer:
JVC KENWOOD Corporation
3-12 Moriya-cho, Kanagawa-ku, Yokohama-shi, Kanagawa, 221-0022 Japan
EU Representative:
JVC Technical Services Europe GmbH
Konrad-Adenauer-Allee 1-11, D - 61118 Bad Vilbel, Germany

Déclaration de conformité se rapportant à la Directive EMC
Déclaration de conformité se rapportant à la Directive RoHS 2011/65/EU
Fabricant:
JVC KENWOOD Corporation
3-12 Moriya-cho, Kanagawa-ku, Yokohama-shi, Kanagawa, 221-0022 Japan
Représentants EU:
JVC Technical Services Europe GmbH
Konrad-Adenauer-Allee 1-11, D - 61118 Bad Vilbel, Germany

Declaración de conformidad con respecto a la Directiva EMC
Declaración de conformidad con respecto a la Directiva RoHS 2011/65/EU
Fabricante:
JVC KENWOOD Corporation
3-12 Moriya-cho, Kanagawa-ku, Yokohama-shi, Kanagawa, 221-0022 Japan
Representante en la UE:
JVC Technical Services Europe GmbH
Konrad-Adenauer-Allee 1-11, D - 61118 Bad Vilbel, Germany

Konformitätserklärung in Bezug auf die EMC Vorschrift
Konformitätserklärung in Bezug auf die RoHS Vorschrift 2011/65/EU
Hersteller:
JVC KENWOOD Corporation
3-12 Moriya-cho, Kanagawa-ku, Yokohama-shi, Kanagawa, 221-0022 Japan
EU-Vertreter:
JVC Technical Services Europe GmbH
Konrad-Adenauer-Allee 1-11, D - 61118 Bad Vilbel, Germany

Conformiteitsverklaring met betrekking tot de EMC-richtlijn van de Europese Unie
Conformiteitsverklaring met betrekking tot de RoHS-richtlijn van de Europese Unie (2011/65/EU)
Fabrikant:
JVC KENWOOD Corporation
3-12 Moriya-cho, Kanagawa-ku, Yokohama-shi, Kanagawa, 221-0022 Japan
EU-vertegenwoordiger:
JVC Technical Services Europe GmbH
Konrad-Adenauer-Allee 1-11, D - 61118 Bad Vilbel, Germany

Dichiarazione di conformità relativa alla direttiva EMC
Dichiarazione di conformità relativa alla direttiva RoHS 2011/65/EU
Produttore:
JVC KENWOOD Corporation
3-12 Moriya-cho, Kanagawa-ku, Yokohama-shi, Kanagawa, 221-0022 Japan
Rappresentante UE:
JVC Technical Services Europe GmbH
Konrad-Adenauer-Allee 1-11, D - 61118 Bad Vilbel, Germany

Försäkran om överensstämmelse med avseende på EMC-direktiv
Försäkran om överensstämmelse med avseende på RoHS-direktiv 2011/65/EU
Tillverkare:
JVC KENWOOD Corporation
3-12 Moriya-cho, Kanagawa-ku, Yokohama-shi, Kanagawa, 221-0022 Japan
EU-representant:
JVC Technical Services Europe GmbH
Konrad-Adenauer-Allee 1-11, D - 61118 Bad Vilbel, Germany

Information on Disposal of Old Electrical and Electronic Equipment (applicable for countries that have adopted separate waste collection systems)
Products with the symbol (crossed-out wheeled bin) cannot be disposed as household waste. Old electrical and electronic equipment should be recycled at a facility capable of handling these items and their waste by products. Contact your local authority for details in locating a recycle facility nearest to you. Proper recycling and waste disposal will help conserve resources whilst preventing detrimental effects on our health and the environment.

Information sur l'élimination des anciens équipements électriques et électroniques (applicable dans les pays qui ont adopté des systèmes de collecte sélective)
Les produits sur lesquels le pictogramme (poubelle barrée) est apposé ne peuvent pas être éliminés comme ordures ménagères. Les anciens équipements électriques et électroniques doivent être recyclés sur des sites capables de traiter ces produits et leurs déchets. Contactez vos autorités locales pour connître le site de recyclage le plus proche. Un recyclage adapté et l'élimination des déchets aideront à conserver les ressources et à nous préserver des leurs effets nocifs sur notre santé et sur l'environnement.

Información acerca de la eliminación de equipos eléctricos y electrónicos al final de la vida útil (aplicable a los países que hayan adoptado sistemas independientes de recogida de residuos)
Los productos con el símbolo de un contenedor con ruedas tachado no podrán ser desechados como residuos domésticos. Los equipos eléctricos y electrónicos al final de la vida útil, deberán ser reciclados en instalaciones que puedan dar el tratamiento adecuado a estos productos y a sus subproductos residuales correspondientes. Póngase en contacto con su administración local para obtener información sobre el punto de recogida más cercano. Un tratamiento correcto del reciclaje y la eliminación de residuos ayuda a conservar los recursos y evita al mismo tiempo efectos perjudiciales en la salud y el medio ambiente.

Entsorgung von gebrauchten elektrischen und elektronischen Geräten (zutreffend auf Länder mit separaten Müllsammelsystemen)
Das Symbol (durchgestrichene Mülltonne) auf dem Produkt oder seiner Verpackung weist darauf hin, dass dieses Produkt nicht als normaler Haushaltsabfall behandelt werden darf, sondern an einer Annahmestelle für das Recycling von elektrischen und elektronischen Geräten abgegeben werden muss. Durch Ihren Beitrag zur korrekten Entsorgung dieses Produktes schützen Sie die Umwelt und die Gesundheit Ihrer Mitmenschen. Unsachgemässe oder falsche Entsorgung gefährden Umwelt und Gesundheit. Weitere Informationen über das Recycling dieses Produktes erhalten Sie von Ihrer Gemeinde oder den kommunalen Entsorgungsbetrieben.

Informatie over het weggooien van elektrische en elektronische apparatuur (van toepassing voor landen met gescheiden afvalinzamelingssystemen)
Dit symbool geeft aan dat gebruikte elektrische en elektronische producten niet bij het normale huishoudelijke afval mogen. Lever deze producten in bij de aangewezen inzamelingspunten, waar ze gratis worden geaccepteerd en op de juiste manier worden verwerkt, teruggewonnen en hergebruikt. Voor inleveradressen zie www.nvmp.nl, www.ictmilieu.nl, www.stibat.nl. Wanneer u dit product op de juiste manier als afval inlevert, spaart u waardevolle hulpbronnen en voorkomt u potentiële negatieve gevolgen voor de volksgezondheid en het milieu, die anders kunnen ontstaan door een onjuiste verwerking van afval.

Informazioni sullo smaltimento delle vecchie apparecchiature elettriche ed elettroniche (valido per i paesi che hanno adottato sistemi di raccolta separata)
I prodotti recanti il simbolo di un contenitore di spazzatura su ruote barrato non possono essere smaltiti insieme ai normali rifiuti di casa. I vecchi prodotti elettrici ed elettronici devono essere riciclati presso una apposita struttura in grado di trattare questi prodotti e di smaltirne i loro componenti. Per conoscere dove e come recapitare tali prodotti nel luogo a voi più vicino, contattare l'apposito ufficio comunale. Un appropriato riciclo e smaltimento aiuta a conservare la natura e a prevenire effetti nocivi alla salute e all'ambiente.

Information om kassering av uttjänt elektrisk och elektronisk utrustning (gäller länder som har separata sopsorteringsystem)
Produkter med symbolen (överkryssad soptunna på hjul) får inte hanteras som hushållsavfall. Uttjänt elektrisk och elektronisk utrustning ska återvinnas på en anläggning som klarar av att hantera dessa produkter och avfallet från deras biprodukter. Dina lokala myndigheter kan ge dig information om var du hittar närmaste återvinningsanläggning. Genom att återvinna och hantera ditt avfall på rätt sätt bidrar du till att bevara naturens resurser och förhindra hälsoproblem och miljöförstöring.

Eski Elektrik ve Elektronik Ekipmanların İmha Edilmesi Hakkında Bilgi (ayrı atık toplama sistemlerini kullanan ülkeleri için uygulanabilir)
Sembollü (üzerinde çarpı işareti olan çöp kutusu) ürünler ev atıkları olarak atılamaz. Eski elektrik ve elektronik ekipmanlar, bu ürünleri ve ürün atıklarını geri dönüştürebilecek bir tesiste değerlendirilmelidir. Yaşadığınız bölgeye en yakın geri dönüşüm tesisinin yerini öğrenmek için yerel makamlara müracaat edin. Uygun geri dönüşüm ve atık imha yöntemi sağlığımız ve çevremiz üzerindeki zararlı etkileri önlerken kaynakların korunmasına da yardımcı olacaktır.

Argentina

Información acerca de la eliminación de equipos eléctricos y electrónicos al final de la vida útil (aplicable a los países que hayan adoptado sistemas independientes de recogida de residuos)
Los productos con el símbolo de un contenedor con ruedas tachado no podrán ser desechados como residuos domésticos. Los equipos eléctricos y electrónicos al final de la vida útil, deberán ser reciclados en instalaciones que puedan dar el tratamiento adecuado a estos productos y a sus subproductos residuales correspondientes. Póngase en contacto con su administración local para obtener información sobre el punto de recogida más cercano. Un tratamiento correcto del reciclaje y la eliminación de residuos ayuda a conservar los recursos y evita al mismo tiempo efectos perjudiciales en la salud y el medio ambiente.

ישראל

מידע בדבר השלכה לאשפה של ציוד חשמלי ואלקטרוני ישן (רלוונטי למדינות שמשתמשות במערכת איסוף אשפה מופרדת).

לא ניתן להשליך מוצרים עם הסימון (פח אשפה עם X עליו) כאשפה ביתית רגילה. יש למחזר ציוד חשמלי ואלקטרוני ישן במתקן המסוגל לטפל בפריטים כאלה ובתוצרי הלוואי שלהם.
צרו קשר עם הרשות המקומית לקבלת פרטים אודות מתקן המיחזור הקרוב אליכם. מיחזור והשלכה לאשפה נאותים יעזרו לשמר משאבים ולמנוע השפעות שליליות על בריאותנו ועל הסביבה.

Turkish

Bu ürün 28300 sayılı Resmi Gazete'de yayımlanan Atik Elektrikli ve Elektronik Eşyalarin Kontrolü Yönetmeliğe uygun olarak üretilmiştir.

Україна

Декларація про Відповідність Вимогам Технічного Регламенту Обмеження Використання деяких Небезпечних Речовин в електричному та електронному обладнанні (затвердженого Постановою №1057 Кабінету Міністрів України)

Виріб відповідає вимогам Технічного Регламенту Обмеження Використання деяких Небезпечних Речовин в електричному та електронному обладнанні (ТР ОВНР).

Вміст небезпечних речовин у випадках, не обумовлених в Додатку №2 ТР ОВНР:
1. свинець(Pb) – не перевищує 0.1 % ваги речовини або в концентрації до 1000 частин на мільйон;
2. кадмій (Cd)– не перевищує 0.01 % ваги речовини або в концентрації до 100 частин на мільйон;
3. ртуть(Hg) – не перевищує 0.1 % ваги речовини або в концентрації до 1000 частин на мільйон;
4. шестивалентний хром (Cr6+) – не перевищує 0.1 % ваги речовини або в концентрації до 1000 частин на мільйон;
5. полібромбіфеноли (PBB) – не перевищує 0.1% ваги речовини або в концентрації до 1000 частин на мільйон;
6. полібромдефенілові ефіри (PBDE) – не перевищує 0.1 % ваги речовини або в концентрації до 1000 частин на мільйон.

Компанія Джей Ві Сі КЕНВУД Корпорейшн встановлює термін служби виробів JVC, що дорівнює 5 рокам, за умови дотримання правил експлуатації і забезпечує технічну підтримку і постачання запасних частин на протязі цього терміну.
Експлуатацію даного виробу можна продовжувати і після закінчення терміну служби. Але ми радимо Вам звернутись до найближчого уповноваженого сервісного центру JVC для перевірки стану даного виробу.

Джей Ві Сі КЕНВУД Корпорейшн
3-12, Морія-чо, Канагава-ку, Йокогама-ші, Канагава, 221-0022, Японія.

U.S.A

FCC WARNING
This equipment may generate or use radio frequency energy. Changes or modifications to this equipment may cause harmful interference unless the modifications are expressly approved in the instruction manual. The user could lose the authority to operate this equipment if an unauthorized change or modification is made.

FCC NOTE
This equipment has been tested and found to comply with the limits for a Class B digital device, pursuant to Part 15 of the FCC Rules. These limits are designed to provide reasonable protection against harmful interference in a residential installation. This equipment may cause harmful interference to radio communications, if it is not installed and used in accordance with the instructions. However, there is no guarantee that interference will not occur in a particular installation. If this equipment does cause harmful interference to radio or television reception, which can be determined by turning the equipment off and on, the user is encouraged to try to correct the interference by one or more of the following measures:
- Reorient or relocate the receiving antenna.
- Increase the separation between the equipment and receiver.
- Connect the equipment into an outlet on a circuit different from that to which the receiver is connected.
- Consult the dealer or an experienced radio/TV technician for help.

Русский

Дата изготовления (месяц/год) находится на этикетке устройства.

Информация о продукции

Производитель : ДжейВиСи Кенвуд Корпорейшн
3-12, Морийячо, Канагава-ку, Йокохама-ши, Канагава 221-0022, Япония

Усилители мощности автомобильные	
Модели: KS-DR3002	
Сертификат Соответствия:	RU C-JP.АГ21.В.02014
Дата выдачи Сертификата Соответствия	01.12.2015
Сертификат Соответствия действителен до:	30.11.2020
Соответствует требованиям нормативных документов:	ТР ТС 020/2011 «Электромагнитная совместимость технических средств»
Завод-изготовитель	1. **PT. JVC ELECTRONICS INDONESIA** JL. SURYA LESTARI KAV I-16B, SURYACIPTA CITY OF INDUSTRY, KUTAMEKAR, CIAMPEL, KARAWANG 41363, JAWA BARAT, INDONESIA (Индонезия) 2. **KAYA ELECTRONICS CO., LTD.** XIFUZHEN INDUSTRY PARK, CHENGYANG DISTRICT, QINGDAO CITY, P.R. China ZIP:26600 (Китай)

В соответствии с Законом Российской Федерации "О защите прав потребителей" срок службы (годности) данного товара, "по истечении которого он может представлять опасность для жизни, здоровья потребителя, причинять вред его имуществу или окружающей среде" составляет семь (7) лет со дня производства. Этот срок является временем, в течение которого потребитель данного товара может безопасно им пользоваться при условии соблюдения инструкции по эксплуатации данного товара, проводя необходимое обслуживание, включающее замену расходных материалов и/или соответствующее ремонтное обеспечение в специализированном сервисном центре.

Дополнительные косметические материалы к данному товару, поставляемые вместе с ним, могут храниться в течение двух (2) лет со дня его производства.

Срок службы (годности), кроме срока хранения дополнительных косметических материалов, упомянутых в предыдущих двух пунктах, не затрагивает никаких других прав потребителя, в частности, гарантийного свидетельства JVC, которое он может получить в соответствии с законом о правах потребителя или других законов, связанных с ним.

130.com.ua