ТЕЛЕФОНЫ
(044) 360-7-130
(050) 336-0-130
(063) 788-0-130
(067) 233-0-130
(068) 282-0-130

130 COM.UA Интернет-магазин автотоваров

ICQ
294-0-130
597-0-130

SKYPE
km-130

АВТОМАГНИТОЛЫ — Магнитолы • Медиа-ресиверы и станции • Штатные магнитолы • CD/DVD чейнджеры • FM-модуляторы/USB адаптеры • Flash память • Переходные рамки и разъемы • Антенны • Аксессуары | **АВТОЗВУК** — Акустика • Усилители • Сабвуферы • Процессоры • Кроссоверы • Наушники • Аксессуары | **БОРТОВЫЕ КОМПЬЮТЕРЫ** — Универсальные компьютеры • Модельные компьютеры • Аксессуары | GPS **НАВИГАТОРЫ** — Портативные GPS • Встраиваемые GPS • GPS модули • GPS трекеры • Антенны для GPS навигаторов • Аксессуары | **ВИДЕОУСТРОЙСТВА** — Видеорегистраторы • Телевизоры и мониторы • Автомобильные ТВ тюнеры • Камеры • Видеомодули • Транскодеры • Автомобильные ТВ антенны • Аксессуары | **ОХРАННЫЕ СИСТЕМЫ** — Автосигнализации • Мотосигнализации • Механические блокираторы • Иммобилайзеры • Датчики • Аксессуары | **ОПТИКА И СВЕТ** — Ксенон • Биксенон • Лампы • Светодиоды • Стробоскопы • Оптика и фары • Омыватели фар • Датчики света, дождя • Аксессуары | **ПАРКТРОНИКИ И ЗЕРКАЛА** — Задние парктроники • Передние парктроники • Комбинированные парктроники • Зеркала заднего вида • Аксессуары | **ПОДОГРЕВ И ОХЛАЖДЕНИЕ** — Подогревы сидений • Подогревы зеркал • Подогревы дворников • Подогревы двигателей • Автохолодильники • Автокондиционеры • Аксессуары | **ТЮНИНГ** — Виброизоляция • Шумоизоляция • Тонировочная пленка • Аксессуары | **АВТОАКСЕССУАРЫ** — Радар-детекторы • Громкая связь Bluetooth • Стеклоподъемники • Компрессоры • Звуковые сигналы, СГУ • Измерительные приборы • Автопылесосы • Автокресла • Разное | **МОНТАЖНОЕ ОБОРУДОВАНИЕ** — Установочные комплекты • Обивочные материалы • Декоративные решетки • Фазоинверторы • Кабель и провод • Инструменты • Разное | **ПИТАНИЕ** — Аккумуляторы • Преобразователи • Пуско-зарядные устройства • Конденсаторы • Аксессуары | **МОРСКАЯ ЭЛЕКТРОНИКА И ЗВУК** — Морские магнитолы • Морская акустика • Морские сабвуферы • Морские усилители • Аксессуары | **АВТОХИМИЯ И КОСМЕТИКА** — Присадки • Жидкости омывателя • Средства по уходу • Полироли • Ароматизаторы • Клеи и герметики | **ЖИДКОСТИ И МАСЛА** — Моторные масла • Трансмиссионные масла • Тормозные жидкости • Антифризы • Технические смазки

В магазине «130» вы найдете и сможете купить в Киеве с доставкой по городу и Украине практически все для вашего автомобиля. Наши опытные консультанты предоставят вам исчерпывающую информацию и помогут подобрать именно то, что вы ищите. Ждем вас по адресу

http://130.com.ua

130.com.ua

www.mysteryaudio.com

Автотовары «130»

РУКОВОДСТВО ПО ЭКСПЛУАТАЦИИ

2-х канальный усилитель мощности
Mystery MR 2.75

Основные особенности:

2-х канальный усилитель мощности класса AB, MOSFET технология
Номинальная мощность (4 Ом) . . . . . .75 Вт х 2 канала
Номинальная мощность (2 Ом) . . . . . .120 Вт х 2 канала
Частотный диапазон . . . . . .20 Гц - 22 кГц
Диапазон регулировки уровня низких частот . . . . .от 0 до +12 дБ на 45 Гц
Фильтр низких частот . . . . . .50 - 250 Гц / 18 дБ на октаву
Фильтр высоких частот . . . . . .50 - 250 Гц / 18 дБ на октаву
Входное сопротивление . . . . . .20 кОм
Размеры (Д х Ш х В) . . . . . .200 х 263 х 51 мм

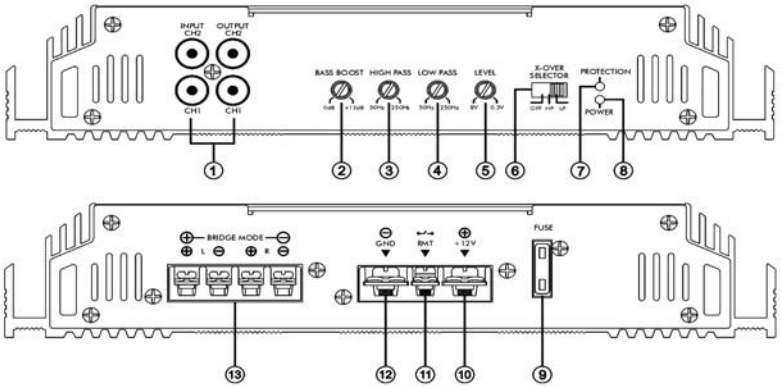

1. RCA вход
Используется для соединения усилителя с линейным выходом головного устройства.
RCA выход используется для присоединения второго усилителя.

2. Регулятор уровня низких частот (BASS BOOST)
Этот регулятор предназначен для плавной настройки подъёма усиления на частоте 45 Гц в пределах от 0 до +12 дБ.

3. Фильтр высоких частот
При присоединении к усилителю акустических систем размером меньше, чем 6x9 дюймов, рекомендуется установить переключатель кроссовера (6) в положение HP, а регулятором HIGH PASS установить значение частоты 65 Гц или выше - во избежание повреждения акустических систем низкочастотным сигналом.

4. Фильтр низких частот
При подключении к усилителю сабвуфера, установите переключатель кроссовера (6) в положение LP. Установите частоту кроссовера на 100 Гц или ниже, в противном случае могут быть повреждены громкоговорители.

5. Регулировка входного сигнала (Level)
Этот регулятор (5) предназначен для настройки уровня входного сигнала усилителя. Для правильной настройки сначала переведите регулятор (5) в положение MIN, а регулятор громкости головного устройства в положение 3/4 от максимума (регуляторы BASS and TREBLE в нулевом положении). Затем медленно поворачивайте регулятор Level (5) в сторону положения MAX.
Примечание: *При появлении искажений звука поверните регулятор немного назад.*

Автотовары «130»

6. Переключатель кроссовера
Переключатель кроссовера позволяет выбрать режим выхода на акустические системы: LP (НЧ фильтр), HP (ВЧ фильтр) или OFF (фильтр выключен).

7-8. Индикаторы POWER и PROTECTION
Эти индикаторы показывают режимы работы усилителя:
POWER - усилитель включен и нормально работает,
PROTECTION - усилитель выключился из-за перегрузки или перегрева.

9. Предохранители
Предохранители предназначены для защиты усилителя от перегрузок. Убедитесь, что применены предохранители нужного номинала.

10. Клемма +12V
Клеммы предназначена для подачи (+) питания на усилитель. Соедините с (+) клеммой аккумулятора автомобиля при помощи кабеля сечением до 4 Ga. Установите в эту цепь предохранитель вблизи аккумулятора.
Примечание: *Это соединение делается последним при установке усилителя (для предотвращения повреждений).*

11. Клемма REMOTE INPUT (RMT)
Клемма предназначена для включения/выключения усилителя путём подачи на эту клемму (+)12V. Обычно этот сигнал появляется на выходе включенного головного устройства, предназначенного для управления активной антенной или другим оборудованием. При отсутствии такого сигнала, присоедините эту клемму к цепи ACC замка зажигания автомобиля.

12. Клемма GROUND (GND)
Клемма предназначена для подачи (-) питания на усилитель. Соедините напрямую с кузовом автомобиля при помощи кабеля сечением до 4 Ga.
Примечание: *это соединение делается первым при установке усилителя.*

13. Клеммы для подсоединения акустических систем
Клеммы предназначены для присоединения одной или нескольких акустических систем. Следуйте схеме "2/1 channel (два или один канал)" присоединения в руководстве по эксплуатации.

Автотовары «130»

Стереорежим (2-х канальное подсоединение)

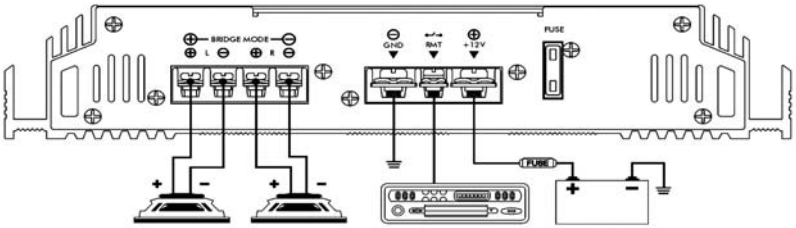

Мостовое соединение (одноканальное)

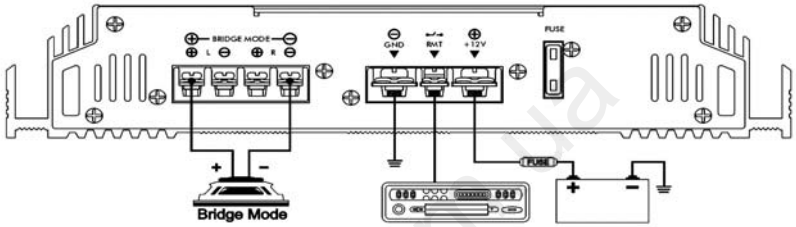

Возможные неисправности и способы их устранения

Признаки неисправности	Проверка	Способ устранения
Усилитель выключается даже на маленьком уровне громкости.	Проверьте акустические системы на повреждение или короткое замыкание.	Обратитесь в установочный центр для ремонта или замены акустических систем.
Нет звука.	Проверьте, светится ли индикатор POWER.	*Убедитесь, что на клемму RMT приходит +12В. *Проверьте кабель между усилителем и головным устройством. * Проверьте положение регуляторов громкости головного устройства и LEVEL на усилителе. *Проверьте контакты в держателе предохранителя.
	Проверьте акустические системы на короткое замыкание, а усилитель - на перегрев.	Обратитесь в установочный центр для проверки акустических систем.
Нет звука в одном из каналов.	Проверьте проводку, идущую к акустическим системам.	Проверьте проводку на отсутствие короткого замыкания или обрыва.
	Проверьте кабель между усилителем и головным устройством.	Поменяйте местами кабели, идущие к RCA входам, чтобы убедиться, что проблема не в усилителе.
Усилитель выключается на среднем и большом уровне громкости.	Проверьте сопротивление акустических систем.	Убедитесь, что сопротивление акустических систем соответствует рекомендованному (см. выше). При использовании омметра для измерения сопротивления, учтите, что сопротивления по постоянному и переменному току могут отличаться друг от друга.

Автотовары «130»

Технические характеристики

Мощность при нагрузке 4 Ом . . . . . 75 Вт x 2 канала

Мощность при нагрузке 2 Ом . . . . . 120 Вт x 2 канала

Мощность в мостовом включении
при нагрузке 4 Ом . . . . . 225 Вт x 1 канал

Частотный диапазон . . . . . 20 Гц - 22 кГц

Соотношение сигнал/шум . . . . . > 90 дБ

Коэффициент
гармонических искажений . . . . . < 0,05%

Размеры (Д x Ш x В) . . . . . 200 x 263 x 51 мм

Входная чувствительность . . . . . 300 мВ - 8 В

Разделение каналов . . . . . > 60 дБ

Фильтр низких частот . . . . . 50 Гц - 250 Гц / 18 дБ на октаву

Фильтр высоких частот . . . . . 50 Гц - 250 Гц / 18 дБ на октаву

Диапазон регулировки
уровня низких частот . . . . . от 0 до +12 дБ на 45 Гц

Входное сопротивление . . . . . 20 кОм

Коэффициент демпфирования . . . . . > 200

130.com.ua

Таблица для определения сечения силовых медных кабелей для подачи питания на усилитель, в зависимости от длины кабеля.

Потребляемый усилителем(ми) ток, А	0-1.2м	1.2м – 2.1м	2.1м – 3.0м	3.0м – 3.9м	3.9м – 4.8м	4.8м – 5.8м	5.8м – 6.8м	6.8м – 8.5м
0-20	14	12	12	10	10	8	8	8
20-35	12	10	8	8	6	6	6	4
35-50	10	8	8	6	4	4	4	4
50-65	8	8	6	4	4	4	4	2
65-85	6	6	4	4	2	2	2	0
85-105	6	6	4	2	2	2	2	0
105-125	4	4	4	2	0	0	0	0
125-150	2	2	2	0	0	0	0	0

В таблице приведены рекомендованные кабели с сечением, выраженным в международных единицах Gauge (AWG, Ge).
При использовании рекомендованных кабелей, падение напряжения на кабеле не превышает 0.5В.

При использовании алюминиевых или облуженых кабелей – сечение кабеля следует ещё увеличить.

Автотовары «130»

Гарантийный срок эксплуатации изделия 12 месяцев со дня продажи через розничную торговую сеть, но не более 24 месяцев с момента изготовления.

В случае нарушения работоспособности в течение гарантийного срока эксплуатации владелец имеет право на бесплатный ремонт изделия по предъявлению гарантийного талона. Последующие в течение гарантийного срока ремонты выполняют также бесплатно с отметкой в карточке учета технического обслуживания и ремонта. После ремонта специалистами ремонтного предприятия проверьте опломбирование аппарата. Замененные во время гарантийного ремонта детали являются собственностью сервисцентра.

Гарантийный ремонт не производится при нарушении сохранности пломб, самостоятельном ремонте, использовании аппарата в промышленных целях, а так же в случаях, если нарушение работоспособности аппарата вызвано:

а) несоблюдением владельцем правил эксплуатации, изложенных в настоящем руководстве;

б) воздействием механических и климатических факторов, превышающих допустимые пределы;

в) попаданием внутрь аппарата жидкости, инородных предметов;

г) неисправностью электрооборудования автомобиля (превышение напряжения в бортовой сети, большой уровень помех и т.д.);

ВНИМАНИЕ: Убедитесь в том, что в гарантийном талоне проставлены заводской номер, штамп магазина, разборчивая подпись, штамп продавца и дата продажи. Помните, что при отсутствии гарантийного талона или в случае его неправильного или неполного заполнения Вы лишаетесь права на гарантийный ремонт.

Заполняет торговое предприятие

2-х канальный усилитель мощности
«MYSTERY MR 2.75»

Серийный № _____

Дата продажи _____
число, месяц прописью, год

Продавец _____
подпись или штамп

Штамп магазина

Единая сервисная служба:
тел. (095) **439-52-87**, e-mail: **service@deltael.ru**
г.Москва, 47 км Московской кольцевой автомобильной дороги,
строение 4, "Автотеатр"

Дополнительную информацию о гарантийном и послегарантийном ремонте вы можете получить по месту приобретения данного изделия.

130.com.ua

УЧЕТ ТЕХНИЧЕСКОГО ОБСЛУЖИВАНИЯ И РЕМОНТОВ

Дата приема	Содержание выполненной работы.	Фамилия, подпись, дата выдачи и штамп сервис-центра

130.com.ua

Волгоград
ООО "Сервисцентр ТМ"
400117 г. Волгоград, ул. 8 Воздушной Армии, д. 35
(8442) 35-15-81

Воронеж
"Орбита Сервис"
394030 г. Воронеж, ул. Донбасская, д. 1
(0732) 52-43-86, 77-43-29, 77-43-97

Екатеринбург
АСЦ Радиоимпорт
г. Екатеринбург, ул. 8 Марта, д. 99
(343) 257-44-62

Казань
"Сервисцентр"
Республика Татарстан, 420034 г. Казань, ул. Декабристов, д. 113
(8432) 18-09-99, 18-14-52

Калининград
ООО ТТЦ "ВЕГА"
236038 г. Калининград, ул. Гагарина, д. 41-45
(0112) 53-49-04

Краснодар
ООО ПО "Фотон"
350049 г. Краснодар, ул. Северная, д. 94
(8612) 21-21-60, 20-70-80

Красноярск
"Sinatra"
г. Красноярск, ул.Партизана Железняка, д. 18, оф. 115
(3912) 59-17-55

Москва
"Автотеатр"
г. Москва, 47-й км внешняя сторона МКАД, строение 4
(095) 439-52-87

Новосибирск
ООО "РАШ"
г. Новосибирск, ул. Московская, д. 2
(383) 266-06-40, 264-38-04

Ростов-на-Дону
ООО "ПОИСК-Сервис"
344006 г. Ростов-на-Дону, ул. Суворова, д. 61 (832) 250-11-36

Рязань
"Техсервис"
г. Рязань, ул. Новая, д. 51 Г
(0912) 21-02-19

Самара
ООО "Орбита-Сервис"
443074 г. Самара, ул. Мориса Тореза, д. 137
(8462) 62-62-62

Санкт-Петербург
"Партия-сервис"
г. Санкт-Петербург, ул. Варшавская, д. 51, кор. 1
(812) 374-21-16

Саратов
ООО "РИМ-Сервис"
410003 г. Саратов, Волочаевский проезд, д. 3
(8452) 48-61-62

Уфа
ООО ЦТС "Форте-Сервис"
450106 г. Уфа ул. Степана Кувыкина, д. 18
(3472) 55-90-99

130.com.ua