TS-E1002i/XIEW THF4837-B/VI

TS-E1002i

110W MAX.

Flush-Mount Car Speaker
10 cm (4") COAXIAL 10 cm

Haut-Parleurs à Montage Encastré Pour Automobile
2 VOIES COAXIAL 10 cm

Be sure to read this instruction manual before installing this speaker.
Vor dem Einbau des Lautsprechers verfehlen Sie nicht diese Vorschrift zu lesen.
Prima di installare l'altoparlante leggete tassativamente le istruzioni.
Antes de instalar el altavoz es importante que lea estas instrucciones.
Lisez le mode d'emploi avant de installer o auto-filante.
Lée este manual de instrucciones antes de instalar el altavoz de los bart-parlaurs.
Om denna högtalare installeras bör denna bruksanvisning läsas noggrant.
Om deze luidspreker te installeren dient u de gebruiksaanwijzing te lezen.
Pioneer de Hire obligatoirement ce manuel d'installation avant de monter les haut-parleurs.

OSTATECHNO PONIMATEJ ETO PRYKOBACTOB PEPEA ПОДКЛЮЧЕНИЕМ ДИНАМИКА.
安装揚聲器前，務須先閱本使用說明書。
ぜひ、このスピーカーを取り付ける前にこの説明書を読んでください。

● PARTS INCLUDED
● MIT GELIEFERTES ZUBEHÖR
● PIECES COMPRISES
● PEZZI INCLUSI
● PIEZAS INCLUIDAS
● PIECES INCLUIDAS
● MIT GELIEFERTES ZUBEHÖR
● ПРИЛАГАЕМЫЕ ЧАСТИ
● الأجزاء المزودة
● 附件

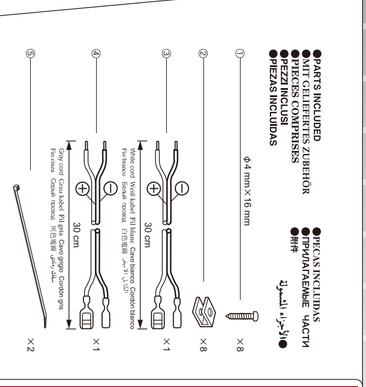

● PIECES COMPRISES
● PARTS INCLUDED

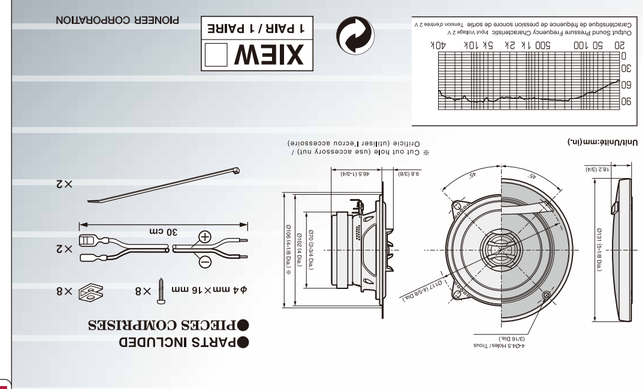
φ4 mm × 16 mm
×8
30 cm
×2
×2
Unit/Unité:mm(in.)
Φ106 (4-1/8 Dia.)
Φ131 (5-1/8 Dia.)
φ131 (5-1/8 Dia.)
φ106 (4-1/8 Dia.)
φ4.5 (3/16 Dia.)
φ4.5 (3/16 Dia.)
Φ131 (5-1/8 Dia.)
Φ106 (4-1/8 Dia.)
φ4.5 (3/16 Dia.)
Φ8 (5/16)
Φ8 (5/16)
Φ4.5 (1-3/4)
Φ8 (5/16)
Φ4.5 (3/16 Dia.)
Φ131 (5-1/8 Dia.)
φ4.5 (3/16 Dia.)
φ106 (4-1/8 Dia.)
φ131 (5-1/8 Dia.)
Φ106 (4-1/8 Dia.)
Φ131 (5-1/8 Dia.)
Φ106 (4-1/8 Dia.)
Φ131 (5-1/8 Dia.)
Φ106 (4-1/8 Dia.)
Φ131 (5-1/8 Dia.)
φ4.5 (3/16 Dia.)
Φ106 (4-1/8 Dia.)
Φ131 (5-1/8 Dia.)
Φ106 (4-1/8 Dia.)
Φ131 (5-1/8 Dia.)
Φ106 (4-1/8 Dia.)
Φ131 (5-1/8 Dia.)
φ4.5 (3/16 Dia.)
φ106 (4-1/8 Dia.)
φ131 (5-1/8 Dia.)
φ106 (4-1/8 Dia.)
φ131 (5-1/8 Dia.)
φ106 (4-1/8 Dia.)