ТЕЛЕФОНЫ
0 (800) 800 130
(050) 462 0 130
(063) 462 0 130
(067) 462 0 130

# 130 COM.UA

## Интернет-магазин автотоваров

SKYPE
km-130

**АВТОМАГНИТОЛЫ** — Магнитолы • Медиа-ресиверы и станции • Штатные магнитолы • CD/DVD чейнджеры • FM-модуляторы/USB адаптеры • Flash память • Переходные рамки и разъемы • Антенны • Аксессуары | **АВТОЗВУК** — Акустика • Усилители • Сабвуферы • Процессоры • Кроссоверы • Наушники • Аксессуары | **БОРТОВЫЕ КОМПЬЮТЕРЫ** — Универсальные компьютеры • Модельные компьютеры • Аксессуары | GPS **НАВИГАТОРЫ** — Портативные GPS • Встраиваемые GPS • GPS модули • GPS трекеры • Антенны для GPS навигаторов • Аксессуары | **ВИДЕОУСТРОЙСТВА** — Видеорегистраторы • Телевизоры и мониторы • Автомобильные ТВ тюнеры • Камеры • Видеомодули • Транскодеры • Автомобильные ТВ антенны • Аксессуары | **ОХРАННЫЕ СИСТЕМЫ** — Автосигнализации • Мотосигнализации • Механические блокираторы • Иммобилайзеры • Датчики • Аксессуары | **ОПТИКА И СВЕТ** — Ксенон • Биксенон • Лампы • Светодиоды • Стробоскопы • Оптика и фары • Омыватели фар • Датчики света, дождя • Аксессуары | **ПАРКТРОНИКИ И ЗЕРКАЛА** — Задние парктроники • Передние парктроники • Комбинированные парктроники • Зеркала заднего вида • Аксессуары | **ПОДОГРЕВ И ОХЛАЖДЕНИЕ** — Подогревы сидений • Подогревы зеркал • Подогревы дворников • Подогревы двигателей • Автохолодильники • Автокондиционеры • Аксессуары | **ТЮНИНГ** — Виброизоляция • Шумоизоляция • Тонировочная пленка • Аксессуары | **АВТОАКСЕССУАРЫ** — Радар-детекторы • Громкая связь Bluetooth • Стеклоподъемники • Компрессоры • Звуковые сигналы, СГУ • Измерительные приборы • Автопылесосы • Автокресла • Разное | **МОНТАЖНОЕ ОБОРУДОВАНИЕ** — Установочные комплекты • Обивочные материалы • Декоративные решетки • Фазоинверторы • Кабель и провод • Инструменты • Разное | **ПИТАНИЕ** — Аккумуляторы • Преобразователи • Пуско-зарядные устройства • Конденсаторы • Аксессуары | **МОРСКАЯ ЭЛЕКТРОНИКА И ЗВУК** — Морские магнитолы • Морская акустика • Морские сабвуферы • Морские усилители • Аксессуары | **АВТОХИМИЯ И КОСМЕТИКА** — Присадки • Жидкости омывателя • Средства по уходу • Полироли • Ароматизаторы • Клеи и герметики | **ЖИДКОСТИ И МАСЛА** — Моторные масла • Трансмиссионные масла • Тормозные жидкости • Антифризы • Технические смазки

**В магазине «130» вы найдете и сможете купить в Киеве с доставкой по городу и Украине практически все для вашего автомобиля. Наши опытные консультанты предоставят вам исчерпывающую информацию и помогут подобрать именно то, что вы ищите. Ждем вас по адресу**

**https://130.com.ua**

## Установка

Все акустические системы Mystery комплектуются шаблонами для разметки посадочных отверстий.
Установка среднечастотных динамиков производится с использованием прилагаемой сетки, за исключением случаев монтажа в штатные места автомобиля.
***Внимание:*** *модель MJ 535 предназначена для установки только в штатные места, защитная сетка в комплект не входит.*

**Варианты установки высокочастотного динамика**
**а) прямая установка, б) установка под углом**

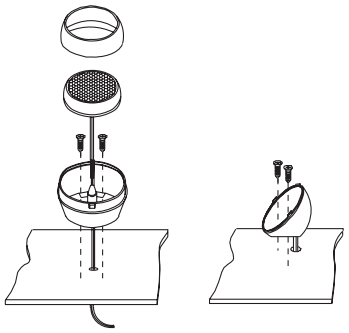

1. Выберите подходящее место для установки высокочастотного динамика. Удостоверьтесь, что хватает места для шурупов.
2. Закрепите основание.
3. Соберите высокочастотный динамик (см. рис.), установите его в основание и нажмите на верхнее кольцо до щелчка.

**Пример установки динамика с использованием прилагаемой сетки**

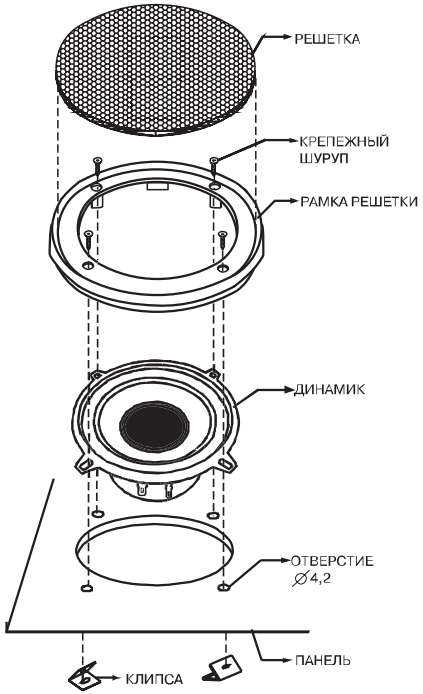


1. Используя прилагаемые шаблоны, разметьте место установки.
2. Вырежьте отверстие под динамик и просверлите 4 отверстия для крепежных шурупов.
3. Отделите решетку акустики от рамки.
4. Протяните провода к динамику.
5. Установите динамик и рамку решетки в посадочное место. Закрепите их прилагающимися шурупами и клипсами.
6. Установите решетку обратно на рамку.

***Внимание:*** *при установке не допускайте попадания стружки на диффузор динамика. Это может привести к выходу динамика из строя и лишению гарантийных обязательств.*

# АКУСТИЧЕСКИЕ СИСТЕМЫ MYSTERY

**JADOO Series**
MJ420, MJ520, MJ530, MJ535, MJ550, MJ630, MJ650, MJ730, MJ830, MJ693, MJ694

**WALLA Series**
MW42, MW52, MW62, MW695, MW5.5, MW6.5

**MERLIN Series**
MR412, MR512, MR513, MR613, MR6913, MR6914, MR51.5, MR61.5

**ODIN Series**
MO422, MO522, MO652, MO6933, MO5.1, MO65.1

**PROFESSIONAL Series**
MF-35, MF-432, MF-46, MF-532, MF-57, MF-632, MF-963, MF-964, MF-83, MF-4.2, MF-5.2, MF-6.2, MF-6.3

**PREMIUM Series**
MP-2005K, MP-2006K, MP-3006K

## Руководство по эксплуатации

Благодарим Вас за покупку автомобильных акустических систем Mystery. Перед началом эксплуатации внимательно ознакомьтесь с данным Руководством. Сохраните Руководство для обращения к нему в дальнейшем.

**Меры безопасности при установке**

Установка автомобильных стерео компонентов требует большого опыта. Хотя данное Руководство объясняет, как установить динамики Mystery в общих чертах, оно не показывает точный способ установки для конкретного автомобиля. Если у вас не достаточно опыта, не производите установку самостоятельно, обращайтесь в специализированные установочные центры, координаты которых Вы можете узнать в местах продаж продукции Mystery.

Высокий уровень громкости может помешать нормально ориентироваться на дороге или повредить слух. Максимальный уровень громкости динамиков Mystery вместе с усилителем высокой мощности может превысить безопасный уровень громкости. Во время движения мы рекомендуем устанавливать низкий уровень громкости. Компания Mystery не несет ответственность за потерю слуха, повреждения или материальный ущерб, причиненный в результате неправильного использования динамиков.

**Советы по установке**

– Всегда одевайте защитные очки при работе с любыми инструментами.
– Храните динамики в упаковке. Всегда держите динамик конической поверхностью вверх.
– При установке никогда не надавливайте на динамик.
– Перед началом установки отсоедините все подсоединения. Отсоедините отрицательную клемму от аккумулятора.
– Перед тем, как просверливать отверстия или ввинчивать винты убедитесь в наличии свободного пространства по обе стороны выбранного для установки пространства.
– В местах, выбранных для установки, обращайте внимание на прохождение топливной, тормозной магистралей, вакуумной линии и электрической проводки. Будьте предельно осторожны при просверливании отверстий в этих местах.
– Перед просверливанием отверстий удалите ненужный материал или винил при помощи специального инструмента.
– Не устанавливайте динамики в местах, где они могут намокнуть.

130.com.ua

# ТЕХНИЧЕСКИЕ ХАРАКТЕРИСТИКИ И УСТАНОВОЧНЫЕ РАЗМЕРЫ АКУСТИЧЕСКИХ СИСТЕМ MYSTERY

## Коаксиальные акустические системы серий JADOO, WALLA, MERLIN

| Наименование | MJ420 | MJ520 | MJ530 | MJ535 | MJ630 | MJ730 | MJ830 | MJ693 | MJ694 | MW42 | MW52 | MW62 | MW695 | MR412 | MR512 | MR513 | MR613 | MR6913 | MR6914 |
|---|---|---|---|---|---|---|---|---|---|---|---|---|---|---|---|---|---|---|---|
| Номинальный диаметр, мм | 100 | 130 | 130 | 130 | 160 | 180 | 200 | 15x23 | 15x23 | 100 | 130 | 160 | 15x23 | 100 | 130 | 130 | 160 | 150x230 | 150x230 |
| Количество полос | 2 | 2 | 3 | 3 | 3 | 3 | 3 | 3 | 4 | 2 | 2 | 2 | 3 | 2 | 2 | 3 | 3 | 3 | 4 |
| Сопротивление, Ом | 4 | 4 | 4 | 4 | 4 | 4 | 4 | 4 | 4 | 4 | 4 | 4 | 4 | 4 | 4 | 4 | 4 | 4 | 4 |
| Выходная мощность ном./макс., Вт | 35/120 | 40/140 | 40/140 | 40/150 | 60/180 | 75/240 | 100/350 | 80/280 | 100/300 | 35/120 | 50/150 | 70/220 | 100/280 | 35/130 | 40/180 | 40/180 | 60/200 | 90/300 | 100/320 |
| Чувствительность, дБ | 90 | 90 | 91 | 91 | 91 | 91 | 92 | 92 | 93 | 89 | 91 | 92 | 93 | 90 | 91 | 91 | 92 | 92 | 93 |
| Диапазон частот | 80Гц-20кГц | 70Гц-20кГц | 70Гц-20кГц | 70Гц-20кГц | 55Гц-20кГц | 45Гц-21кГц | 40Гц-21кГц | 45Гц-21кГц | 45Гц-22кГц | 70Гц-22кГц | 60Гц-22кГц | 50Гц-22кГц | 40Гц-22кГц | 70Гц-20кГц | 60Гц-20кГц | 60Гц-20кГц | 50Гц-20кГц | 40Гц-21кГц | 40Гц-22кГц |
| Установочная глубина, мм | 43 | 44 | 44 | 44 | 59 | 63 | 82 | 85 | 85 | 47 | 46,5 | 49,5 | 80 | 45 | 48 | 48 | 56 | 83 | 83 |
| Монтажный диаметр, мм | 102 | 116 | 116 | 116 | 142 | 146 | 180 | 153/255 | 153/255 | 104 | 116 | 144 | 218/154 | 94 | 115 | 115 | 142 | 153/222 | 153/222 |

## Коаксиальные акустические системы серий ODIN, PROFESSIONAL

| Наименование | MO422 | MO522 | MO652 | MO6933 | MF-35 | MF-432 | MF-46 | MF-532 | MF-57 | MF-632 | MF-83 | MF-963 | MF-964 |
|---|---|---|---|---|---|---|---|---|---|---|---|---|---|
| Номинальный диаметр, мм | 100 | 130 | 160 | 150/230 | 90 | 100 | 6x15 | 130 | 13x18 | 160 | 200 | 15x23 | 15x23 |
| Количество полос | 2 | 2 | 2 | 3 | 2 | 2 | 2 | 2 | 2 | 2 | 3 | 3 | 4 |
| Сопротивление, Ом | 4 | 4 | 4 | 4 | 4 | 4 | 4 | 4 | 4 | 4 | 4 | 4 | 4 |
| Выходная мощность ном./макс., Вт | 50/150 | 60/180 | 80/250 | 110/320 | 25/60 | 35/130 | 35/130 | 45/180 | 50/200 | 60/200 | 100/320 | 90/300 | 100/320 |
| Чувствительность, дБ | 90 | 91 | 92 | 93 | 88 | 90 | 90 | 91 | 92 | 92 | 93 | 92 | 93 |
| Диапазон частот | 65Гц-22кГц | 55Гц-22кГц | 45Гц-22кГц | 35Гц-22кГц | 120Гц-20кГц | 70Гц-20кГц | 65Гц-20кГц | 60Гц-20кГц | 50Гц-20кГц | 50Гц-20кГц | 35Гц-21кГц | 40Гц-20кГц | 40Гц-22кГц |
| Установочная глубина, мм | 51 | 60 | 67 | 87 | 45 | 59 | 57 | 56 | 63 | 70 | 90 | 82 | 82 |
| Монтажный диаметр, мм | 95 | 116 | 142 | 156/218 | 86.5 | 101 | 153/98 | 120 | 127/183 | 144 | 180 | 155/222 | 155/222 |

## Компонентные акустические системы серий JADOO, WALLA, MERLIN, ODIN, PROFESSIONAL, PREMIUM

| Наименование | MJ550 | MJ650 | MW5.5 | MW6.5 | MR51.5 | MR61.5 | MO5.1 | MO65.1 | MF-4.2 | MF-5.2 | MF-6.2 | MF-6.3 | MP2005K | MP2006K | MP3006K |
|---|---|---|---|---|---|---|---|---|---|---|---|---|---|---|---|
| Номинальный диаметр, мм | 130 | 160 | 130 | 160 | 130 | 160 | 130 | 160 | 100 | 130 | 160 | 160 | 130 | 160 | 160 |
| Количество полос | 2 | 2 | 2 | 2 | 2 | 2 | 2 | 2 | 2 | 2 | 2 | 3 | 2 | 2 | 3 |
| Сопротивление, Ом | 4 | 4 | 4 | 4 | 4 | 4 | 4 | 4 | 4 | 4 | 4 | 4 | 4 | 4 | 4 |
| Выходная мощность ном./макс., Вт | 50/150 | 70/200 | 75/180 | 100/220 | 50/200 | 60/210 | 80/200 | 100/250 | 40/150 | 55/200 | 65/220 | 65/220 | 75/180 | 100/200 | 100/220 |
| Чувствительность, дБ | 91 | 92 | 93 | 93 | 91 | 92 | 92 | 93 | 91 | 91 | 92 | 93 | 91 | 92 | 93 |
| Диапазон частот | 60Гц-21кГц | 55Гц-21кГц | 40Гц-22кГц | 50Гц-22кГц | 50Гц-21кГц | 45Гц-21кГц | 55Гц-22кГц | 45Гц-22кГц | 70Гц-21кГц | 50Гц-21кГц | 45Гц-21кГц | 45Гц-21кГц | 60Гц-21кГц | 60Гц-21кГц | 45Гц-40кГц |
| Установочная глубина, мм | 57,5 | 63 | 46,5 | 49,5 | 48 | 59 | 60 | 67 | 59 | 56 | 70 | 70 | 61 | 61 | 65 |
| Монтажный диаметр, мм | 122 | 145 | 116 | 144 | 115 | 142 | 116 | 142 | 101 | 120 | 144 | 144 | 119 | 119 | 144 |

Обращение и очистка

Протирайте сетки динамиков влажной тканью. Не используйте моющие средства или растворители для очистки динамиков.

Технические характеристики и дизайн могут быть изменены без предупреждения вследствие усовершенствований в технологии изготовления.

130.com.ua