PHONES
0 (800) 800 130
(050) 462 0 130
(063) 462 0 130
(067) 462 0 130

130 COM.UA

Internet store of autogoods

SKYPE
km-130

CAR RECEIVERS — Receivers • Media receivers and stations • Native receivers • CD/DVD changers • FM-modulators/USB adapters • Flash memory • Facia plates and adapters • Antennas • Accessories | CAR AUDIO — Car audio speakers • Amplifiers • Subwoofers • Processors • Crossovers • Headphones • Accessories | TRIP COMPUTERS — Universal computers • Model computers • Accessories | GPS NAVIGATORS — Portable GPS • Built-in GPS • GPS modules • GPS trackers • Antennas for GPS navigators • Accessories | VIDEO — DVR • TV sets and monitors • Car TV tuners • Cameras • Videomodules • Transcoders • Car TV antennas • Accessories | SECURITY SYSTEMS — Car alarms • Bike alarms • Mechanical blockers • Immobilizers • Sensors • Accessories | OPTIC AND LIGHT — Xenon • Bixenon • Lamps • LED • Stroboscopes • Optic and Headlights • Washers • Light, rain sensors • Accessories | PARKTRONICS AND MIRRORS — Rear parktronics • Front parktronics • Combined parktronics • Rear-view mirrors • Accessories | HEATING AND COOLING — Seat heaters • Mirrors heaters • Screen-wipers heaters • Engine heaters • Auto-refrigerators • Air conditioning units • Accessories | TUNING — Vibro-isolation • Noise-isolation • Tint films • Accessories | ACCESSORIES — Radar-detectors • Handsfree, Bluetooth • Windowlifters • Compressors • Beeps, loudspeakers • Measuring instruments • Cleaners • Carsits • Miscellaneous | MOUNTING — Installation kits • Upholstery • Grilles • Tubes • Cable and wire • Tools • Miscellaneous | POWER — Batteries • Converters • Start-charging equipment • Capacitors • Accessories | MARINE AUDIO AND ELECTRONICS — Marine receivers • Marine audio speakers • Marine subwoofers • Marine amplifiers • Accessories | CAR CARE PRODUCTS — Additives • Washer fluid • Care accessories • Car polish • Flavors • Adhesives and sealants | LIQUID AND OIL — Motor oil • Transmission oil • Brake fluid • Antifreeze • Technical lubricant

In store "130" you can find and buy almost all necessary goods for your auto in Kyiv and other cities, delivery by ground and postal services. Our experienced consultants will provide you with exhaustive information and help you to chose the very particular thing. We are waiting for you at the address

https://130.com.ua

GTO 329

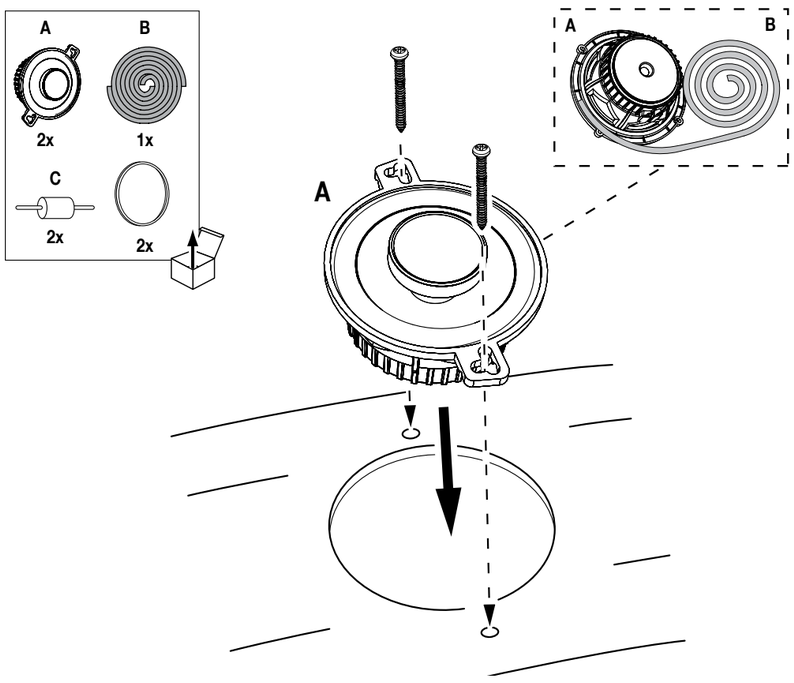

GTO 8629

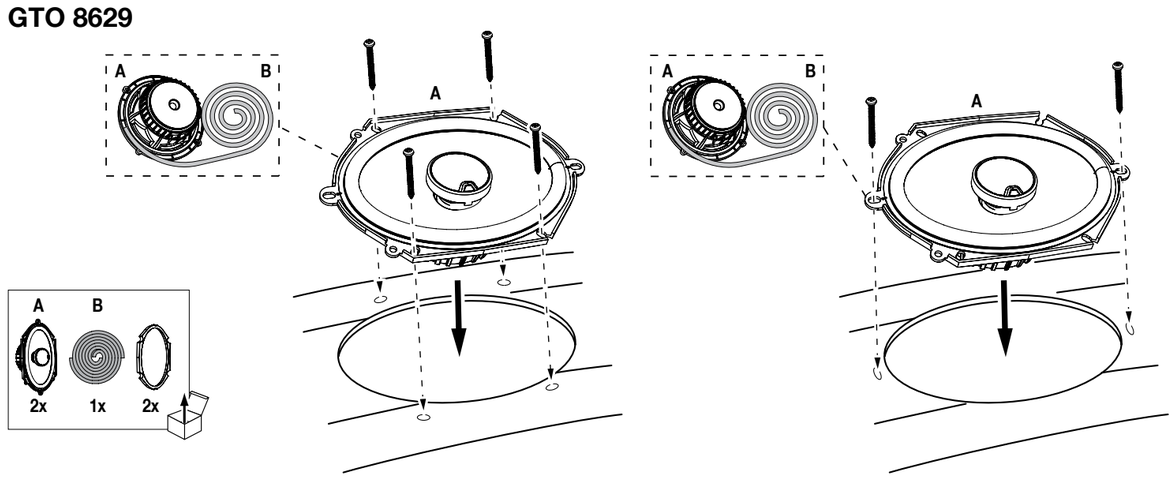

GTO 329

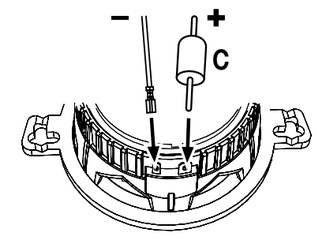

GTO 429/GTO 529/ GTO 629/GTO 6429/ GTO 8629/GTO 939

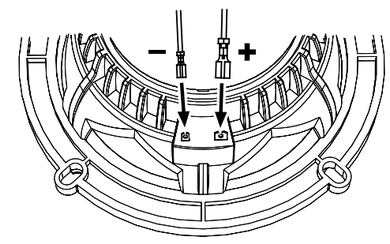

GTO 429/GTO 529

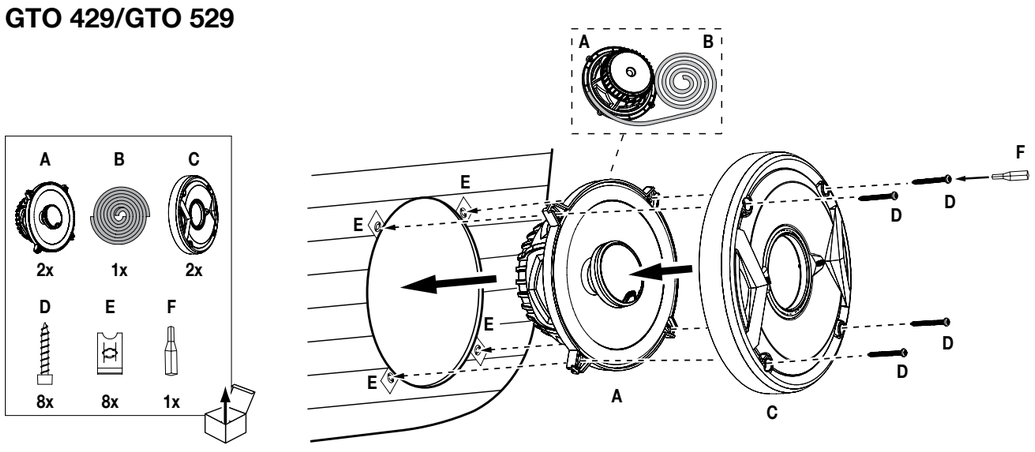

GTO 939

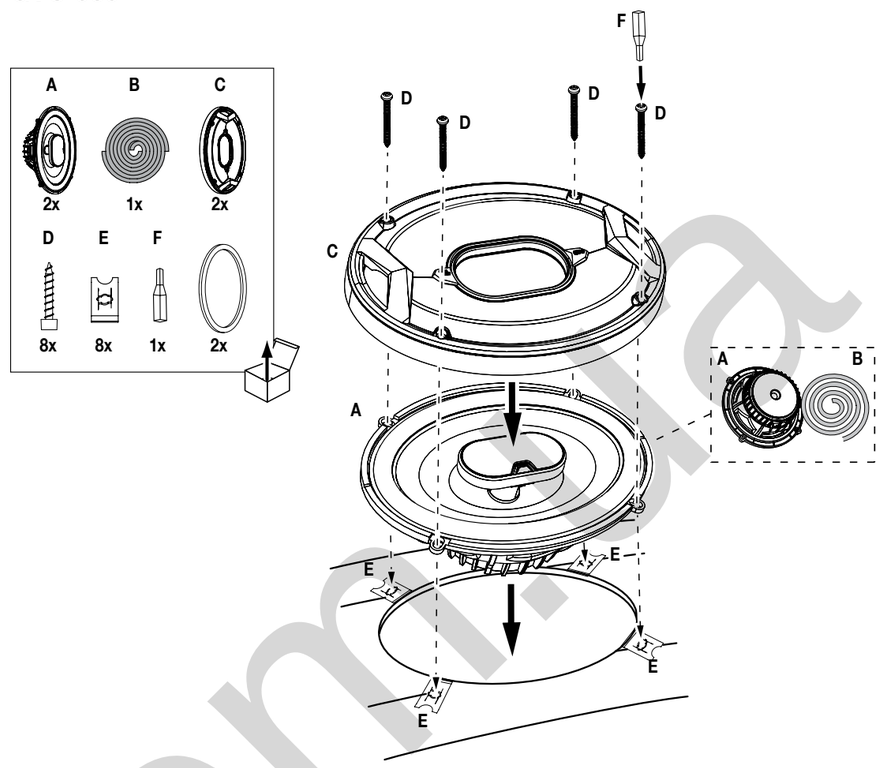

GTO 529/GTO 629 GTO 8629 GTO 939

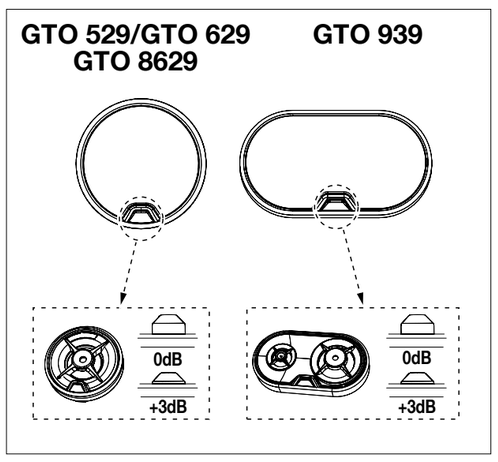

GTO 529/GTO 629 GTO 8629

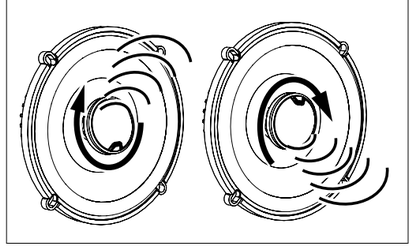

GTO 629

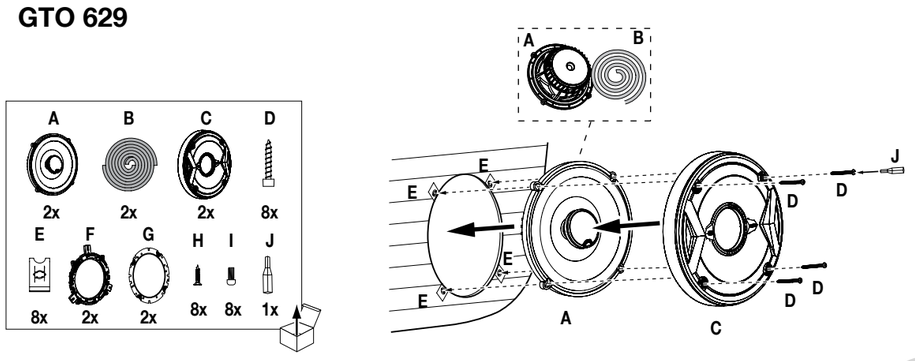

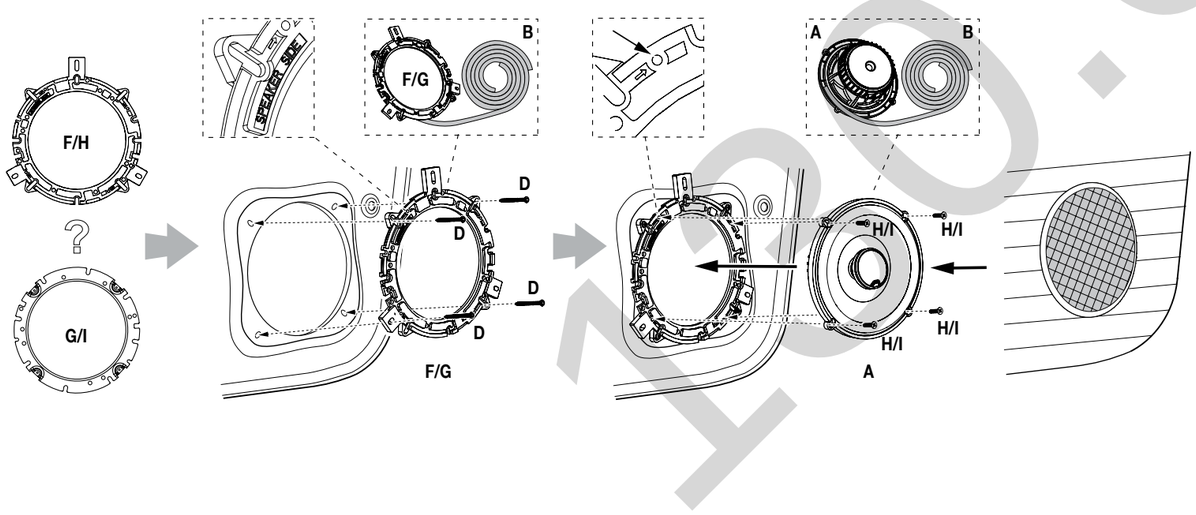

GTO 6429

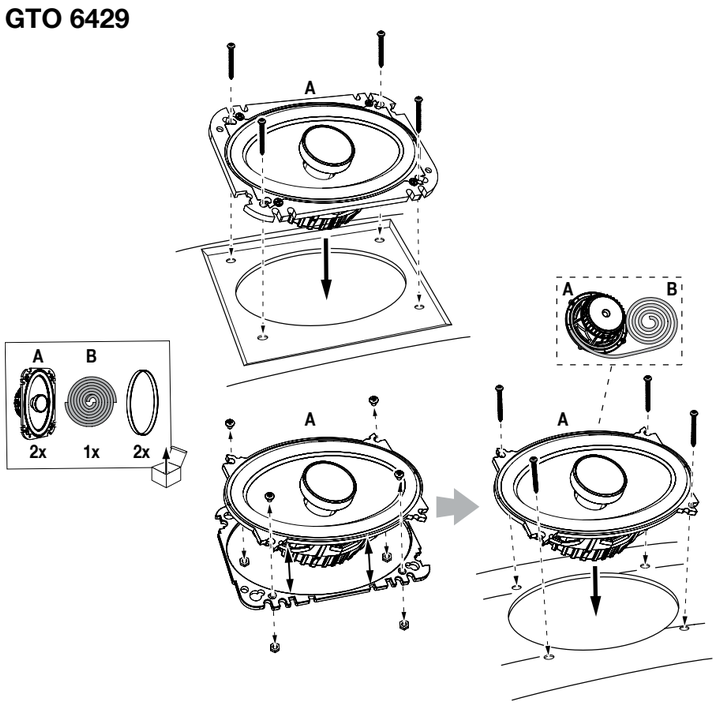

HARMAN International Industries, Incorporated
8500 Balboa Boulevard, Northridge, CA 91329 USA

© 2012 HARMAN International Industries, Incorporated. All rights reserved.
JBL and Grand Touring are trademarks of HARMAN International Industries, Incorporated, registered in the United States and/or other countries.
Features, specifications and appearance are subject to change without notice.

Part No. 950-0423-001 Rev. A

www.jbl.com

by HARMAN

GTO SERIES

GTO 329/GTO 429/GTO 529/GTO 629/
GTO 6429/GTO 8629/GTO 939

OWNER'S MANUAL

Autogoods "130"

GTO 329

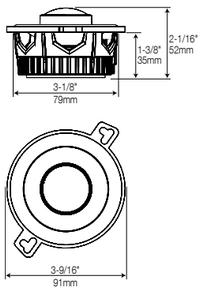

GTO 429

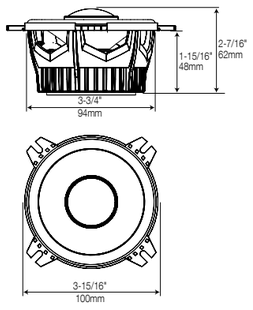

GTO 529

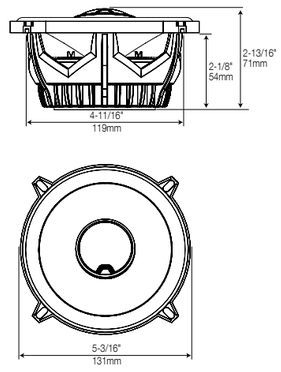

GTO 629

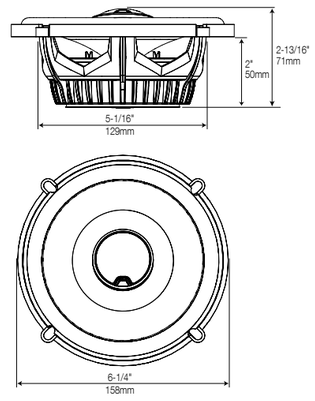

GTO 6429

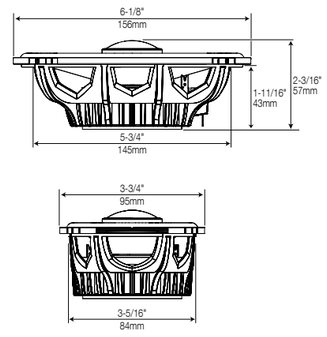

GTO 8629

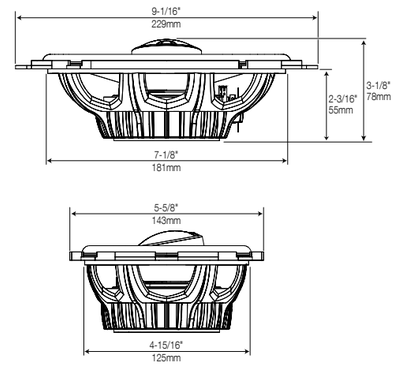

GTO 939

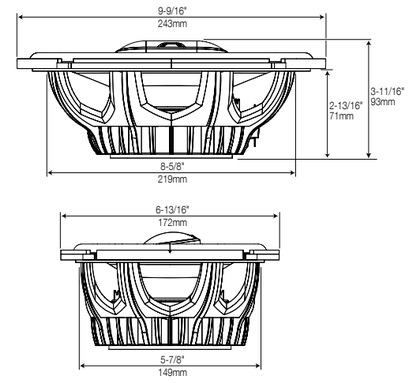

	GTO 329	GTO 429	GTO 529	GTO 629	GTO 6429	GTO 8629	GTO 939
BL (Tm)	3.09	3.31	3.81	3.36	3.57	4.29	4.45
DCR (ohms)	2.25	2.24	2.71	2.45	2.31	2.34	2.37
Mms (g)	4.17	5.40	9.61	8.92	7.93	17.45	19.08
Sd (cm^2)	46.57	50.30	86.60	138.93	80.00	163.00	224.00
Cms (µm/N)	0.263	0.245	0.294	0.475	0.192	0.280	0.457
Vas (l)	0.80	0.87	3.10	12.86	1.72	10.46	32.17
Fs (Hz)	151.88	138.52	94.65	77.35	129.15	71.95	53.93
Qes	0.94	0.96	1.07	0.94	1.17	1.00	0.77
Qms	3.68	4.81	5.73	6.56	6.44	7.41	7.24
Qts	0.75	0.80	0.90	0.82	0.99	0.88	0.70

ENGLISH

SPECIFICATIONS	GTO 329	GTO 429	GTO 529	GTO 629	GTO 6429	GTO 8629	GTO 939
Type:	3-1/2" two-way car audio loudspeaker	4" two-way car audio loudspeaker	5-1/4" two-way car audio loudspeaker	6-1/2" two-way car audio loudspeaker	4" x 6" two-way car audio loud-speaker	6" x 8" / 5" x 7" two-way car audio loudspeaker	6" x 9" three-way car audio loudspeaker
Peak power handling:	75W	105W	135W	180W	135W	180W	300W
Power handling, continuous average:	25W RMS	35W RMS	45W RMS	60W RMS	45W RMS	60W RMS	100W RMS
Recommended amplifier RMS power range:	5W – 50W	5W – 50W	5W – 75W	5W – 125W	5W – 50W	5W – 125W	5W – 200W
Frequency response:	85Hz – 21kHz	75Hz – 21kHz	67Hz – 21kz	53Hz – 21kHz	75Hz – 21kHz	49Hz – 21kHz	46Hz – 21kHz
Nominal impedance:	3 ohms	3 ohms	3 ohms	3 ohms	3 ohms	3 ohms	3 ohms
Sensitivity (2.83V/m):	91dB	92dB	92dB	93dB	92dB	93dB	94dB

GENERAL CARE: Clean the speaker grilles with a damp cloth. Do not use any cleaners or solvents on the grilles or on the speaker units.

WARRANTY: Grand Touring series speakers are warranted against defects. The duration of the speaker's warranty depends on the laws in the country in which it was purchased. Your local JBL® car audio retailer can help you determine the length of your warranty. To register your product, please go to www.jbl.com.

DANSK

SPECIFIKATIONER	GTO 329	GTO 429	GTO 529	GTO 629	GTO 6429	GTO 8629	GTO 939
Type:	3-1/2" bilhøjtaler med to højtalerenheder	4" bilhøjtaler med to højtalerenheder	5-1/4" bilhøjtaler med to højtalerenheder	6-1/2" bilhøjtaler med to højtalerenheder	4" x 6" bilhøjtaler med to højtalerenheder	6" x 8"/ 5" x 7" bilhøjtaler med to højtalerenheder	6" x 9" bilhøjtaler med to højtalerenheder
Spidsbelastning:	75 W	105 W	135 W	180 W	135 W	180 W	300 W
Effekthåndtering, kontinuerligt gns.:	25 W RMS	35 W RMS	45 W RMS	60 W RMS	45 W RMS	60 W RMS	100 W RMS
Anbefalet forstærkereffekt, RMS:	5 W – 50 W	5 W – 50 W	5 W – 75 W	5 W – 125 W	5 W – 50 W	5 W – 125 W	5 W – 200 W
Frekvensområde:	85 Hz – 21 kHz	75 Hz – 21 kHz	67 Hz – 21 kHz	53 Hz – 21 kHz	75 Hz – 21 kHz	49 Hz – 21 kHz	46 Hz – 21 kHz
Nominel impedans:	3 ohm	3 ohm	3 ohm	3 ohm	3 ohm	3 ohm	3 ohm
Følsomhed (2,83 V/m):	91 dB	92 dB	92 dB	93 dB	92 dB	93 dB	94 dB

GENEREL PLEJE: Rengør højtalergitrene med en fugtig klud. Undgå at bruge rengøringsmidler eller opløsningsmidler på gitrene eller højtalerenhederne.

GARANTI: Højtalere i Grand Touring-serien har en garanti, der dækker defekter. Varigheden af højtalerens garanti afhænger af lovene i det land, hvor den blev købt. Din lokale forhandler af JBL®-lydudstyr til bilen kan hjælpe dig med at undersøge garantiens varighed. Du kan registrere dit produkt på www.jbl.com.

DEUTSCH

TECHNISCHE DATEN	GTO 329	GTO 429	GTO 529	GTO 629	GTO 6429	GTO 8629	GTO 939
Typ:	90 mm Zweiwege-Autolautsprecher	100 mm Zweiwege-Autolautsprecher	130 mm Zweiwege-Autolautsprecher	165 mm Zweiwege-Autolautsprecher	100 mm x 150 mm Zweiwege-Autolautsprecher	150 mm x 200 mm/ 130 mm x 180 mm Zweiwege-Autolautsprecher	150 mm x 230 mm Dreiwege-Autolautsprecher
Spitzenbelastbarkeit:	75 W	105 W	135 W	180 W	135 W	180 W	300 W
Durchschnittliche Dauerbelastbarkeit:	25 W RMS	35 W RMS	45 W RMS	60 W RMS	45 W RMS	60 W RMS	100 W RMS
Empfohlene Verstärkerleistung (RMS):	5 W – 50 W	5 W – 50 W	5 W – 75 W	5 W – 125 W	5 W – 50 W	5 W – 125 W	5 W – 200 W
Frequenzgang:	85 Hz – 21 kHz	75 Hz – 21 kHz	67 Hz – 21 kHz	53 Hz – 21 kHz	75 Hz – 21 kHz	49 Hz – 21 kHz	46 Hz – 21 kHz
Nennimpedanz:	3 Ohm	3 Ohm	3 Ohm	3 Ohm	3 Ohm	3 Ohm	3 Ohm
Empfindlichkeit (2,83 V/1 m):	91 dB	92 dB	92 dB	93 dB	92 dB	93 dB	94 dB

ALLGEMEINE PFLEGE: Lautsprechergitter mit einem angefeuchteten Tuch reinigen. Keine Reinigungs- oder Lösungsmittel beim Reinigen der Gitter oder Lautsprecher verwenden.

GARANTIE: Für Lautsprecher der Grand Touring-Serie besteht eine Garantie gegen Defekte. Die Dauer der Garantie für die Lautsprecher richtet sich nach dem Land, in dem sie erworben wurden. Einzelheiten zur Garantiedauer erhalten Sie von Ihrem lokalen JBL®-Einzelhändler für Autoaudiogeräte. Sie können Ihr Produkt unter www.jbl.com registrieren.

ESPAÑOL DE LATINOAMÉRICA

ESPECIFICACIONES	GTO 329	GTO 429	GTO 529	GTO 629	GTO 6429	GTO 8629	GTO 939
Tipo:	Altavoces para sonido de automóviles de dos vías de 9 cm	Altavoces para sonido de automóviles de dos vías de 10 cm	Altavoces para sonido de automóviles de dos vías de 13 cm	Altavoces para sonido de automóviles de dos vías de 16,5 cm	Altavoces para sonido de automóviles de dos vías de 10 cm x 15 cm	Altavoces para sonido de automó-viles de dos vías de 15 cm x 20 cm/ 13 cm x 18 cm	Altavoces para sonido de automóviles de tres vías de 15 cm x 23 cm
Capacidad de potencia máxima:	75 W	105 W	135 W	180 W	135 W	180 W	300 W
Capacidad de potencia promedio continua:	25 W RMS	35 W RMS	45 W RMS	60 W RMS	45 W RMS	60 W RMS	100 W RMS
Amplificador recomendado de rango de potencia RMS:	5 W – 50 W	5 W – 50 W	5 W – 75 W	5 W – 125 W	5 W – 50 W	5 W – 125 W	5 W – 200 W
Respuesta en frecuencia:	85 Hz – 21 kHz	75 Hz – 21 kHz	67 Hz – 21 kz	53 Hz – 21 kHz	75 Hz – 21 kHz	49 Hz – 21 kHz	46 Hz – 21 kHz
Impedancia nominal:	3 ohmios	3 ohmios	3 ohmios	3 ohmios	3 ohmios	3 ohmios	3 ohmios
Sensibilidad (2,83 V/m):	91 dB	92 dB	92 dB	93 dB	92 dB	93 dB	94 dB

CUIDADO GENERAL: Limpie las rejillas de altavoces con un paño húmedo. No uses limpiadores o solventes para limpiar las rejillas o las unidades de los altavoces.

GARANTÍA: Los altavoces de la serie de Grand Touring están garantizados contra defectos. La duración de la garantía de los altavoces depende de las leyes del país donde se compren. El vendedor minorista de componentes para sonido de automóviles JBL® de su zona puede ayudarlo a determinar la duración de la garantía. Para registrar su producto, visite www.jbl.com.

SUOMI

TEKNISET TIEDOT	GTO 329	GTO 429	GTO 529	GTO 629	GTO 6429	GTO 8629	GTO 939
Tyyppi:	3,5" kaksitieautokaiutin	4" kaksitieautokaiutin	5,25" kaksitieautokaiutin	6,5" kaksitieautokaiutin	4" x 6" kaksitieautokaiutin	6" × 8" / 5" × 7" kaksitieautokaiutin	6" × 9" kolmitieautokaiutin
Enimmäistehonkesto:	75 W	105 W	135 W	180 W	135 W	180 W	300 W
Keskimääräinen jatkuva tehonkesto:	25 W RMS	35 W RMS	45 W RMS	60 W RMS	45 W RMS	60 W RMS	100 W RMS
Vahvistimen suositeltu RMS-tehoalue:	5 – 50 W	5 – 50 W	5 – 75 W	5 – 125 W	5 – 50 W	5 – 125 W	5 – 200 W
Taajuusvaste:	85 Hz – 21 kHz	75 Hz – 21 kHz	67 Hz – 21 kHz	53 Hz – 21 kHz	75 Hz – 21 kHz	49 Hz – 21 kHz	46 Hz – 21 kHz
Nimellisimpedanssi:	3 ohmia	3 ohmia	3 ohmia	3 ohmia	3 ohmia	3 ohmia	3 ohmia
Herkkyys (2,83 V/m):	91 dB	92 dB	92 dB	93 dB	92 dB	93 dB	94 dB

YLEISET HOITO-OHJEET: Puhdista kaiutinsäleiköt kostealla liinalla. Älä käytä säleikköjen tai kaiuttimien puhdistamiseen puhdistus- tai liuoteaineita.

TAKUU: Grand Touring-sarjan kaiuttimilla on laitteen vikoja koskeva takuu. Kaiuttimen takuun kesto määräytyy tuotteen ostomaan lainsäädännön mukaan. Paikallinen autojen äänentoistolaitteita myyvä JBL®-jälleenmyyjä auttaa selvittämään takuun pituuden. Tuotteen voi rekisteröidä osoitteessa www.jbl.com.

FRANÇAIS CANADIEN

SPÉCIFICATIONS	GTO 329	GTO 429	GTO 529	GTO 629	GTO 6429	GTO 8629	GTO 939
Type :	Haut-parleur de voiture de 90 mm à deux voies	Haut-parleur de voiture de 100 mm à deux voies	Haut-parleur de voiture de 130 mm à deux voies	Haut-parleur de voiture de 165 mm à deux voies	Haut-parleur de voiture de 100 mm x 150 mm à deux voies	Haut-parleur de voiture de 150 mm x 200 mm/130 mm x 180 mm à deux voies	Haut-parleur de voiture de 150 mm x 230 mm à trois voies
Puissance de crête :	75 W	105 W	135 W	180 W	135 W	180 W	300 W
Puissance moyenne continue :	25 W RMS	35 W RMS	45 W RMS	60 W RMS	45 W RMS	60 W RMS	100 W RMS
Plage de puissance RMS recommandée pour l'amplificateur :	5 W – 50 W	5 W – 50 W	5 W – 75 W	5 W – 125 W	5 W – 50 W	5 W – 125 W	5 W – 200 W
Réponse en fréquence :	85 Hz – 21 kHz	75 Hz – 21 kHz	67 Hz – 21 kHz	53 Hz – 21 kHz	75 Hz – 21 kHz	49 Hz – 21 kHz	46 Hz – 21 kHz
Impédance nominale :	3 ohms	3 ohms	3 ohms	3 ohms	3 ohms	3 ohms	3 ohms
Sensibilité (à 2,83 V/1 m) :	91 dB	92 dB	92 dB	93 dB	92 dB	93 dB	94 dB

ENTRETIEN GÉNÉRAL : Nettoyer les grilles des haut-parleurs avec un chiffon humide. Ne pas utiliser de dégraisseurs ou de solvants sur les grilles ou sur les haut-parleurs.

GARANTIE : Les haut-parleurs Grand Touring Series sont garantis contre les défauts. La durée de la garantie du haut-parleur dépend des règlements du pays dans lequel le haut-parleur a été acheté. Votre détaillant d'équipement audio JBL® pour voitures peut vous aider à déterminer la durée de la garantie. Pour enregistrer votre produit, veuillez visiter le site www.jbl.com.

ITALIANO

SPECIFICHE	GTO 329	GTO 429	GTO 529	GTO 629	GTO 6429	GTO 8629	GTO 939
Tipo:	Altoparlante impianto audio per auto a 2 vie da 3-1/2"	Altoparlante impianto audio per auto a 2 vie da 4"	Altoparlante impianto audio per auto a 2 vie da 5-1/4"	Altoparlante impianto audio per auto a 2 vie da 6-1/2"	Altoparlante impianto audio per auto a 2 vie da 4" x 6"	Altoparlante impianto audio per auto a 2 vie da 6" x 8"/ 5" x 7"	Altoparlante impianto audio per auto a 3 vie da 6" x 9"
Tenuta in potenza di picco:	75 W	105 W	135 W	180 W	135 W	180 W	300 W
Tenuta in potenza, media continua:	25 W RMS	35 W RMS	45 W RMS	60 W RMS	45 W RMS	60 W RMS	100 W RMS
Gamma di potenza RMS consigliata per l'amplificatore:	5 W – 50 W	5 W – 50 W	5 W – 75 W	5 W – 125 W	5 W – 50 W	5 W – 125 W	5 W – 200 W
Risposta in frequenza:	85 Hz – 21 kHz	75 Hz – 21 kHz	67 Hz – 21 kHz	53 Hz – 21 kHz	75 Hz – 21 kHz	49 Hz – 21 kHz	46 Hz – 21 kHz
Impedenza nominale:	3 ohm	3 ohm	3 ohm	3 ohm	3 ohm	3 ohm	3 ohm
Sensibilità (2,83 V/m):	91 dB	92 dB	92 dB	93 dB	92 dB	93 dB	94 dB

MANUTENZIONE GENERICA: Pulire le griglie dei diffusori con un panno umido. Non utilizzare agenti di pulizia o solventi sulle griglie o sulle unità di diffusione.

GARANZIA: I diffusori della serie di Grand Touring sono garantiti come esenti da difetti. La durata della garanzia dei diffusori dipende dalle leggi vigenti nel Paese di acquisto. Il rivenditore locale di impianti audio per auto JBL® può fornire assistenza per determinare la durata della garanzia. Per registrare il prodotto, accedere al sito www.jbl.com.

NEDERLANDS

SPECIFICATIES	GTO 329	GTO 429	GTO 529	GTO 629	GTO 6429	GTO 8629	GTO 939
Type:	3-1/2" tweeweg autoluidspreker	4" tweeweg autoluidspreker	5-1/4" tweeweg autoluidspreker	6-1/2" tweeweg autoluidspreker	4" x 6" tweeweg autoluidspreker	6" x 8" / 5" x 7" tweeweg autoluidspreker	6" x 9" tweeweg autoluidspreker
Piekvermogenverwerking:	75 W	105 W	135 W	180 W	135 W	180 W	300 W
Vermogenverwerking, continu gemiddeld:	25 W RMS	35 W RMS	45 W RMS	60 W RMS	45 W RMS	60 W RMS	100 W RMS
Aanbevolen RMS-vermogensbereik versterker:	5 W – 50 W	5 W – 50 W	5 W – 75 W	5 W – 125 W	5 W – 50 W	5 W – 125 W	5 W – 200 W
Frequentierespons:	85 Hz – 21 kHz	75 Hz – 21k Hz	67 Hz – 21 kHz	53 Hz – 21 kHz	75 Hz – 21k Hz	49 Hz – 21 kHz	46 Hz – 21 kHz
Nominale impedantie:	3 ohm	3 ohm	3 ohm	3 ohm	3 ohm	3 ohm	3 ohm
Gevoeligheid (2,83 V/m):	91 dB	92 dB	92 dB	93 dB	92 dB	93 dB	94 dB

ALGEMENE BEHANDELING: Reinig de luidsprekerschermen met een vochtige doek. Gebruik geen reinigingsmiddelen of oplosmiddelen op de schermen of op de luidsprekereenheden.

GARANTIE: Luidsprekers uit de serie Grand Touring zijn gegarandeerd tegen defecten. De garantieduur voor de luidspreker is afhankelijk van de wetgeving in het land waarin de luidspreker is aangeschaft. Uw plaatselijke JBL®-dealer op het gebied van auto-audio kan u helpen bij het bepalen van uw garantieduur. Ga naar www.jbl.com als u uw product wilt registeren.

POLSKI

DANE TECHNICZNE	GTO 329	GTO 429	GTO 529	GTO 629	GTO 6429	GTO 8629	GTO 939
Typ:	Głośnik dwudrożny car audio 3-1/2"	Głośnik dwudrożny car audio 4"	Głośnik dwudrożny car audio 5-1/4"	Głośnik dwudrożny car audio 6-1/2"	Głośnik dwudrożny car audio 4" x 6"	Głośnik dwudrożny car audio 6" x 8"/5" x 7"	Głośnik dwudrożny car audio 6" x 9"
Moc maksymalna:	75 W	105 W	135 W	180 W	135 W	180 W	300 W
Moc znamionowa:	25 W RMS	35 W RMS	45 W RMS	60 W RMS	45 W RMS	60 W RMS	100 W RMS
Zalecana moc RMS wzmacniacza:	5 W – 50 W	5 W – 50 W	5 W – 75 W	5 W – 125 W	5 W – 50 W	5 W – 125 W	5 W – 200 W
Pasmo przenoszenia:	85 Hz – 21 kHz	75 Hz – 21 kHz	67 Hz – 21 kHz	53 Hz – 21 kHz	75 Hz – 21 kHz	49 Hz – 21 kHz	46 Hz – 21 kHz
Impedancja znamionowa:	3 omy	3 omy	3 omy	3 omy	3 omy	3 omy	3 omy
Skuteczność (2,83 V/m):	91 dB	92 dB	92 dB	93 dB	92 dB	93 dB	94 dB

OGÓLNE WARUNKI KONSERWACJI: Maskownice głośników czyścić wilgotną ściereczką. Do czyszczenia maskownic i kopułek głośników nie należy używać żadnych środków czyszczących ani rozpuszczalników.

GWARANCJA: Producent gwarantuje, że głośniki serii Grand Touring są wolne od wad fabrycznych. Długość okresu gwarancyjnego głośników zależy od praw obowiązujących w kraju, w którym zostały zakupione. Długość okresu gwarancyjnego określi lokalny sprzedawca samochodowego sprzętu akustycznego JBL®. W celu zarejestrowania produktu odwiedź stronę www.jbl.com.

PORTUGUÊS

ESPECIFICAÇÕES	GTO 329	GTO 429	GTO 529	GTO 629	GTO 6429	GTO 8629	GTO 939
Tipo:	Altofalante para som de carro de duas vias de 9 cm	Altofalante para som de carro de duas vias de 10 cm	Altofalante para som de carro de duas vias de 13 cm	Altofalante para som de carro de duas vias de 16,5 cm	Altofalante para som de carro de duas vias de 10 cm x 15 cm	Altofalante para som de carro de duas vias de 15 cm x 20 cm / 13 cm x 18 cm	Altofalante para som de carro de três vias de 15 cm x 23 cm
Potência de áudio:	75 W	105 W	135 W	180 W	135 W	180 W	300 W
Potência de áudio, média contínua:	25 W RMS	35 W RMS	45 W RMS	60 W RMS	45 W RMS	60 W RMS	100 W RMS
Intervalo recomendado de potência RMS do amplificador:	5 W a 50 W	5 W a 50 W	5 W a 75 W	5 W a 125 W	5 W a 50 W	5 W a 125 W	5 W a 200 W
Resposta de frequência:	85 Hz a 21 kHz	75 Hz a 21 kHz	67 Hz a 21 kHz	53 Hz a 21 kHz	75 Hz a 21 kHz	49 Hz a 21 kHz	46 Hz a 21 kHz
Impedância nominal:	3 ohms	3 ohms	3 ohms	3 ohms	3 ohms	3 ohms	3 ohms
Sensibilidade (2,83 V/m):	91 dB	92 dB	92 dB	93 dB	92 dB	93 dB	94 dB

CUIDADO GERAL: Limpe as grades do altofalante com um pano úmido. Não use limpadores ou solventes nas grades ou nas unidades do altofalante.

GARANTIA: Altofalantes da série de Grand Touring são garantidos contra defeitos. A duração da garantia do altofalante depende das leis no país no qual ele foi comprado. Seu revendedor local de áudio de carro JBL® pode ajudá-lo a determinar a duração da sua garantia. Para registrar o seu produto, acesse www.jbl.com.

РУССКИЙ

СПЕЦИФИКАЦИЯ	GTO 329	GTO 429	GTO 529	GTO 629	GTO 6429	GTO 8629	GTO 939
Тип:	Двухполосная автомобильная акустическая система. Номинальный размер — 90 мм (3 1/2")	Двухполосная автомобильная акустическая система. Номинальный размер — 100 мм (4")	Двухполосная автомобильная акустическая система. Номинальный размер — 130 мм (5 1/4")	Двухполосная автомобильная акустическая система. Номинальный размер — 165 мм (6 1/2")	Двухполосная автомобильная акустическая система. Номинальные размеры — 100 × 150 мм (4" × 6")	Двухполосная автомобильная акустическая система. Номинальные размеры — 150 × 200 мм (6" × 8") и 130 × 180 мм (5" × 7")	Трехполосная автомобильная акустическая система. Номинальные размеры — 150 × 230 мм (6" × 9")
Максимальная мощность:	75 Вт	105 Вт	135 Вт	180 Вт	135 Вт	180 Вт	300 Вт
Средняя мощность при непрерывной работе (RMS):	25 Вт	35 Вт	45 Вт	60 Вт	45 Вт	60 Вт	100 Вт
Рекомендуемый диапазон мощности усилителя (RMS):	5 – 50 Вт	5 – 50 Вт	5 – 75 Вт	5 – 125 Вт	5 – 50 Вт	5 – 125 Вт	5 – 200 Вт
Эффективный рабочий диапазон частот:	85 Гц – 21 кГц	75 Гц – 21 кГц	67 Гц – 21 кГц	53 Гц – 21 кГц	75 Гц – 21 кГц	49 Гц – 21 кГц	46 Гц – 21 кГц
Номинальный импеданс:	3 Ом	3 Ом	3 Ом	3 Ом	3 Ом	3 Ом	3 Ом
Чувствительность (при напряжении 2,83 В, на расстоянии 1 м):	91 дБ	92 дБ	92 дБ	93 дБ	92 дБ	93 дБ	94 дБ

ОБЩИЙ УХОД: Протирайте решетки динамиков влажной тканью. Запрещается использовать для чистки решеток или корпусов динамиков любые чистящие средства и растворители.

ГАРАНТИЯ: В динамиках серии Grand Touring гарантируется отсутствие дефектов. Срок действия гарантии на динамики зависит от законодательства страны, в которой они были приобретены. Вы можете узнать его у местного продавца автомобильных аудиосистем JBL®. Вы можете зарегистрировать свой продукт на сайте www.jbl.com.

SVENSKA

SPECIFIKATIONER	GTO 329	GTO 429	GTO 529	GTO 629	GTO 6429	GTO 8629	GTO 939
Typ:	3-1/2" tvåvägsbilhög-talare	4" tvåvägsbilhög-talare	5-1/4" tvåvägsbilhög-talare	6-1/2" tvåvägsbilhög-talare	4" x 6" tvåvägsbilhög-talare	6" x 8" / 5" x 7" tvåvägsbilhög-talare	6" x 9" trevägsbilhögtalare
Effekthantering:	75 W	105 W	135 W	180 W	135 W	180 W	300 W
Effekthantering, kontinuerligt genomsnitt:	25 W RMS	35 W RMS	45 W RMS	60 W RMS	45 W RMS	60 W RMS	100 W RMS
Rekommenderat RMS-effektområde för förstärkare:	5 – 50 W	5 – 50 W	5 – 75 W	5 – 125 W	5 – 50 W	5 – 125 W	5 – 200 W
Frekvensåtergivning:	85 Hz till 21 kHz	75 Hz till 21 kHz	67 Hz till 21 kHz	53 Hz till 21 kHz	75 Hz till 21 kHz	49 Hz till 21 kHz	46 Hz till 21 kHz
Nominell impedans:	3 ohm	3 ohm	3 ohm	3 ohm	3 ohm	3 ohm	3 ohm
Känslighet (2,83 V/m):	91 dB	92 dB	92 dB	93 dB	92 dB	93 dB	94 dB

SKÖTSEL: Rengör högtalarens galler med en fuktig duk. Använd inga rengörings- eller lösningsmedel på galler eller högtalare.

GARANTI: Reference-seriens högtalare har garanti för defekter. Hur lång garantin på högtalarna är beror på lagstiftningen i landet där produkten har köpts. Din lokala återförsäljare för bilhögtalare från JBL® kan ge dig information om hur länge garantin gäller. Registrera din produkt på www.jbl.com.

TÜRKÇE

TEKNIK ÖZELLIKLER	GTO 329	GTO 429	GTO 529	GTO 629	GTO 6429	GTO 8629	GTO 939
Tür:	3-1/2" iki yönlü araba ses sistemi hoparlörü	4" iki yönlü araba ses sistemi hopar-lörü	5-1/4" iki yönlü araba ses sistemi hoparlörü	6-1/2" iki yönlü araba ses sistemi hoparlörü	4" x 6" iki yönlü araba ses sistemi hoparlörü	6" x 8" / 5" x 7" iki yönlü araba ses sistemi hoparlörü	6" x 9" üç yönlü araba ses sistemi hoparlörü
En yüksek güçte kullanım:	75 W	105 W	135 W	180 W	135 W	180 W	300 W
Elektrikli kullanım, sürekli ortalama:	25 W RMS	35 W RMS	45 W RMS	60 W RMS	45 W RMS	60 W RMS	100 W RMS
Tavsiye edilen amplifikatör RMS güç aralığı:	5 W – 50 W	5 W – 50 W	5 W – 75 W	5 W – 125 W	5 W – 50 W	5 W – 125 W	5 W – 200 W
Frekans yanıtı:	85 Hz – 21 kHz	75 Hz – 21 kHz	67 Hz – 21 kHz	53 Hz – 21 kHz	75 Hz – 21 kHz	49 Hz – 21 kHz	46 Hz – 21 kHz
Nominal empedans:	3 ohm	3 ohm	3 ohm	3 ohm	3 ohm	3 ohm	3 ohm
Hassasiyet (2,83 V/m):	91 dB	92 dB	92 dB	93 dB	92 dB	93 dB	94 dB

GENEL BAKIM: Hoparlör ızgaralarını nemli bir bezle temizleyin. Izgaraların ya da hoparlör birimlerinin üzerinde herhangi bir temizlik maddesi veya çözücü kullanmayın.

GARANTİ: Grand Touring serisi hoparlörler hatalarına karşı garantilidir. Hoparlörün garanti süresi satın alındığı ülkedeki yasalara bağlıdır. JBL® araba ses sistemleri satıcınız, garantinizin süresini belirlemenize yardımcı olabilir. Ürününüzü kaydetmek için, lütfen www.jbl.com adresine gidin.

简体中文

规格	GTO 329	GTO 429	GTO 529	GTO 629	GTO 6429	GTO 8629	GTO 939
类型：	3-1/2" 2向汽车音响扬声器	4" 2向汽车音响扬声器	5-1/4" 2向汽车音响扬声器	6-1/2" 2向汽车音响扬声器	4" x 6" 2向汽车音响扬声器	6" x 8"/ 5" x 7" 2向汽车音响扬声器	6" x 9" 3向汽车音响扬声器
峰值功率容量：	75W	105W	135W	180W	135W	180W	300W
持续平均功率容量：	25W RMS	35W RMS	45W RMS	60W RMS	45W RMS	60W RMS	100W RMS
放大器的建议 RMS 功率范围：	5W – 50W	5W – 50W	5W – 75W	5W – 125W	5W – 50W	5W – 125W	5W – 200W
频率响应：	85Hz – 21kHz	75Hz – 21kHz	67Hz – 21kz	53Hz – 21kHz	75Hz – 21kHz	49Hz – 21kHz	46Hz – 21kHz
额定阻抗：	3 欧	3 欧	3 欧	3 欧	3 欧	3 欧	3 欧
灵敏度 (2.83V/m)：	91dB	92dB	92dB	93dB	92dB	93dB	94dB

一般维护：用湿布擦拭扬声器格栅。请勿使用任何清洁剂或溶剂清理格栅或扬声器装置。

保修：我们对 Grand Touring 系列扬声器的缺陷提供保修服务。扬声器的保修期依据您购买扬声器所在国的法律而定。您当地的 JBL® 汽车音响零售商可帮助您确定保修时间。如欲注册您的产品，请访问 www.jbl.com。

繁体中文

規格	GTO 329	GTO 429	GTO 529	GTO 629	GTO 6429	GTO 8629	GTO 939
類型：	3-1/2" 2 雙向汽車音訊喇叭	4" 2 雙向汽車音訊喇叭	5-1/4" 2 雙向汽車音訊喇叭	6-1/2" 2 雙向汽車音訊喇叭	4" x 6" 2 雙向汽車音訊喇叭	6" x 8" / 5" x 7" 2 雙向汽車音訊喇叭	6" x 9" 3 三向汽車音訊喇叭
峰值功率容量：	75 瓦	105 瓦	135 瓦	180 瓦	135 瓦	180 瓦	300 瓦
平均持續功率容量：	25 瓦 (RMS)	35 瓦 (RMS)	45 瓦 (RMS)	60 瓦 (RMS)	45 瓦 (RMS)	60 瓦 (RMS)	100 瓦 (RMS)
揚聲器建議 RMS 功率範圍：	5 瓦 – 50 瓦	5 瓦 – 50 瓦	5 瓦 – 75 瓦	5 瓦 – 125 瓦	5 瓦 – 50 瓦	5 瓦 – 125 瓦	5 瓦 – 200 瓦
頻率回應：	85 赫 – 21 千赫	75 赫 – 21 千赫	67 赫 – 21 千赫	53 赫 – 21 千赫	75 赫 – 21 千赫	49 赫 – 21 千赫	46 赫 – 21 千赫
額定阻抗：	3 歐姆	3 歐姆	3 歐姆	3 歐姆	3 歐姆	3 歐姆	3 歐姆
靈敏度（2.83 伏特/公尺）：	91 分貝	92 分貝	92 分貝	93 分貝	92 分貝	93 分貝	94 分貝

一般保養：請以濕布擦拭喇叭格柵，請勿使用任何清潔劑或溶劑清理格柵或喇叭主機。

保修：我們對 Grand Touring 系列喇叭的缺陷提供保修服務。喇叭的保修期依據您購買喇叭所在國的法律而定。您當地的 JBL® 汽車音訊零售商可幫助您確定保修時間。如欲註冊您的產品，請前往 www.jbl.com。

130.com.ua